HDG12864L-7

Chip On Glass Technology

Dimensional Drawing

128 X 64 Dots Graphic with LED Backlight

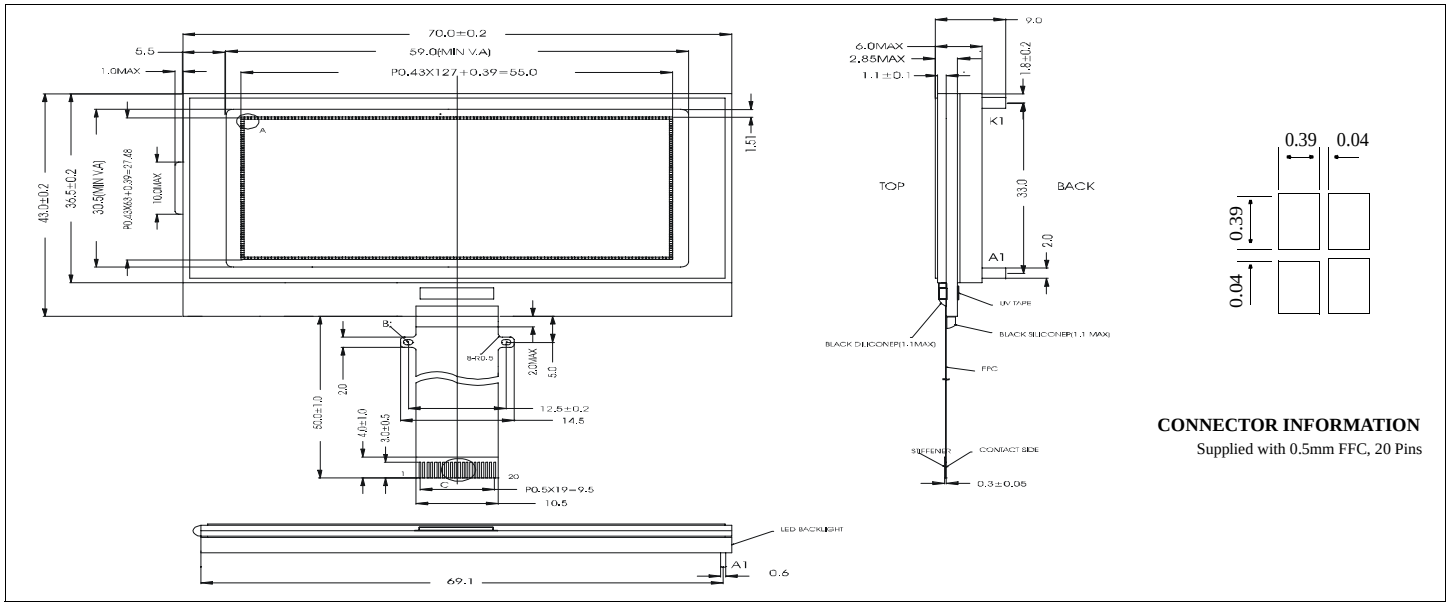

Features

Back light .....White or Yellow Green.LED
Connection .....Flat Flex Cable
Options.....STN/FSTN, 6/12 o'clock View
Extended/Nornal Temperature
Transflective or Reflective Polarizer
Built-in Controller.....Samsung S6B0724A01-B0CY

Physical Data

Module Size.....70.0W x 43.0H x 9.0T mm
Viewing Area Size.....50.9W x 30.5 mm
Dot Pitch.....0.43W x 0.43H mm
Dot Size.....0.39W x 0.39H mm

Power Supply

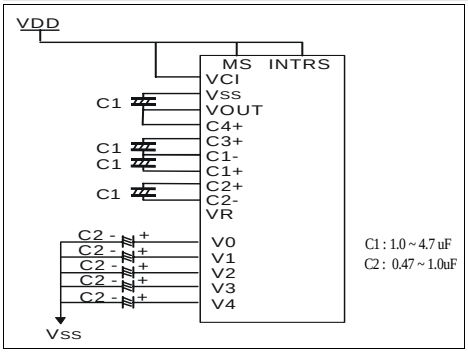

Absolute Maximum Ratings

PARAMETER	SYMBOL	MIN	MAX	UNIT
SUPPLY VOLTAGE	V_{DD}-V_{SS}	- 0.3	7.0	V
SUPPLY VOLTAGE FOR LCD	V_{DD}-V_L	- 0.3	17.0	V
INPUT VOLTAGE	V_{IN}	- 0.3	V_{DD}+0.3	V
OPERATING TEMPERATURE	T_{OP}	0	50	°C
STORAGE TEMPERATURE	T_{STG}	-20	70	°C

Electrical Characteristics (VDD=3.0±0.6V 25°C)

PARAMETER	SYM	MIN	TYP	MAX	UNIT
POWER SUPPLY FOR LCD	V_{DD}-V_L	-	9.0	-	V
POWER SUPPLY CURRENT	I_{DD}	-	0.15	-	mA
LED Forward Voltage	V_F	-	4.5	-	V
LED Forward Current (White)	I_F	-	30	40	mA
(Yellow)		-	60	120	
LED Power Disspation (White)	P_D	-	135	-	mW
(Yellow)		-	270	-	
Luminous	L	-	50	-	cd/m^2
DRIVE METHOD	1/65 Duty				

Pin Connections

PIN NO.	SYMBOL	FUNCTION
1	NC	No Connect
2	V0	LCD Driver Supply Voltages
3	V4	
4	V3	
5	V2	
6	V1	
7	C2-	DC/DC Voltage ConInverter capacitors
8	C2+	
9	C1+	
10	C1-	
11	C3+	
12	Vout #	Voltage Converter Input/ Output pin
13	V_{SS}	Grouund
14	V_{DD}	Power supply for Logic
15	SI	Serial Input Data
16	SCL	Serial Input Clock
17	RS	Register Select Input Signal
18	$\overline{RES}$	Reset Input Signal
19	$\overline{CS1}$	Chip Select Signal
20	NC	No Connect

ООО «ЛайфЭлектроникс» “LifeElectronics” LLC

ИНН 7805602321 КПП 780501001 Р/С 40702810122510004610 ФАКБ "АБСОЛЮТ БАНК" (ЗАО) в г.Санкт-Петербурге К/С 30101810900000000703 БИК 044030703

Компания «Life Electronics» занимается поставками электронных компонентов импортного и отечественного производства от производителей и со складов крупных дистрибьюторов Европы, Америки и Азии.

С конца 2013 года компания активно расширяет линейку поставок компонентов по направлению коаксиальный кабель, кварцевые генераторы и конденсаторы (керамические, пленочные, электролитические), за счёт заключения дистрибьюторских договоров

Мы предлагаем:

- *Конкурентоспособные цены и скидки постоянным клиентам.*
- *Специальные условия для постоянных клиентов.*
- *Подбор аналогов.*
- *Поставку компонентов в любых объемах, удовлетворяющих вашим потребностям.*

- *Приемлемые сроки поставки, возможна ускоренная поставка.*
- *Доставку товара в любую точку России и стран СНГ.*
- *Комплексную поставку.*
- *Работу по проектам и поставку образцов.*
- *Формирование склада под заказчика.*

- *Сертификаты соответствия на поставляемую продукцию (по желанию клиента).*
- *Тестирование поставляемой продукции.*
- *Поставку компонентов, требующих военную и космическую приемку.*
- *Входной контроль качества.*
- *Наличие сертификата ISO.*

В составе нашей компании организован Конструкторский отдел, призванный помогать разработчикам, и инженерам.

Конструкторский отдел помогает осуществить:

- *Регистрацию проекта у производителя компонентов.*
- *Техническую поддержку проекта.*
- *Защиту от снятия компонента с производства.*
- *Оценку стоимости проекта по компонентам.*
- *Изготовление тестовой платы монтаж и пусконаладочные работы.*

Тел: +7 (812) 336 43 04 (многоканальный)
Email: org@lifeelectronics.ru

www.lifeelectronics.ru