COMMENT:
ALL RIGHTS ARE RESERVED BY US FOR THIS DRAWING. WITHOUT OUR PRIOR CONSENT,
IT MAY NEITHER BE DUBLICATED NOR MADE AVAILABLE TO A THIRD PARTY,
AND IT ALSO MAY NOT BE IMPROPERLY USED BY TE RECEIVER, OR A THIRD PARTY.

	Surface	Screw (quantity)	Washer (quantity)	Spring washer (quantity)	Nut (quantity)	Package	Notice
F-GSCH1/5-K129	zinc plated 1)	2	4	2	2	in pairs	Packed together in a bag
F-GSCH1/5-K129SN	tin plated	2	4	2	2	in pairs	Packed together in a bag
F-GSCH1/5-K129S	zinc plated 1)	max. 5000	max. 10000	max. 5000	max. 5000	bulk packed	Individually packed in bags
F-GSCH1/5-K129SSN	tin plated	max. 5000	max. 10000	max. 5000	max. 5000	bulk packed	Individually packed in bags
F-GSCH1/5-K129N	zinc plated 1)	2	4	2	2	in pairs	Packed together in a bag without label
F-GSCH1/5-K873	zinc plated 1)	2	4	2	-	in pairs	Packed together in a bag
F-GSCH1/5-K873S	zinc plated 1)	2	4	2	-	in pairs	Packed together in a bag

1) with tension control fluid

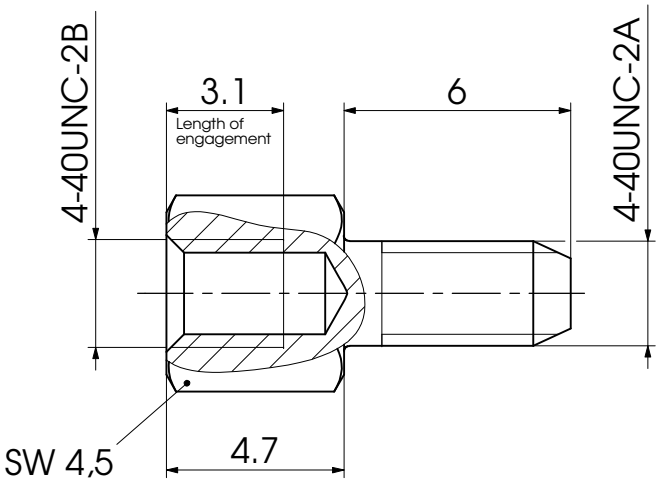

			Measurement without tolerance occ. to ISO 2768-m	SCALE 5:1	TITLE Female screw lock F-GSCH1/5 K129 4-40/4-40
				DATE	NAME
			DRAWN	01-08-2002	Denzinger
			CHECKED	01-08-2002	floßmann
			FCT group www.fctgroup.com		DWG.NO. F62M035_D
1					REV. 1
REV.	DATE	CH.-NO.	ORIGINAL: DIN A4-DRAWING AS A FILE		REPLACEMENT FOR: D62M035 a
					PAGES 1

ООО «ЛайфЭлектроникс» “LifeElectronics” LLC

ИНН 7805602321 КПП 780501001 Р/С 40702810122510004610 ФАКБ "АБСОЛЮТ БАНК" (ЗАО) в г.Санкт-Петербурге К/С 30101810900000000703 БИК 044030703

Компания «Life Electronics» занимается поставками электронных компонентов импортного и отечественного производства от производителей и со складов крупных дистрибьюторов Европы, Америки и Азии.

С конца 2013 года компания активно расширяет линейку поставок компонентов по направлению коаксиальный кабель, кварцевые генераторы и конденсаторы (керамические, пленочные, электролитические), за счёт заключения дистрибьюторских договоров

Мы предлагаем:

- *Конкурентоспособные цены и скидки постоянным клиентам.*
- *Специальные условия для постоянных клиентов.*
- *Подбор аналогов.*
- *Поставку компонентов в любых объемах, удовлетворяющих вашим потребностям.*

- *Приемлемые сроки поставки, возможна ускоренная поставка.*
- *Доставку товара в любую точку России и стран СНГ.*
- *Комплексную поставку.*
- *Работу по проектам и поставку образцов.*
- *Формирование склада под заказчика.*

- *Сертификаты соответствия на поставляемую продукцию (по желанию клиента).*
- *Тестирование поставляемой продукции.*
- *Поставку компонентов, требующих военную и космическую приемку.*
- *Входной контроль качества.*
- *Наличие сертификата ISO.*

В составе нашей компании организован Конструкторский отдел, призванный помогать разработчикам, и инженерам.

Конструкторский отдел помогает осуществить:

- *Регистрацию проекта у производителя компонентов.*
- *Техническую поддержку проекта.*
- *Защиту от снятия компонента с производства.*
- *Оценку стоимости проекта по компонентам.*
- *Изготовление тестовой платы монтаж и пусконаладочные работы.*

Тел: +7 (812) 336 43 04 (многоканальный)
Email: org@lifeelectronics.ru

www.lifeelectronics.ru