THIS DRAWING IS UNPUBLISHED. RELEASED FOR PUBLICATION ? , ? .
© COPYRIGHT ? By – ALL RIGHTS RESERVED.

| LOC | DIST |
|---|---|
| J | |

REVISIONS
変更

| P | LTR | DESCRIPTION | DATE | DWN | APVD |
|---|---|---|---|---|---|
| | P1 | REVISED PER ECO-11-005030 | 11MAR11 | RK | HMR |

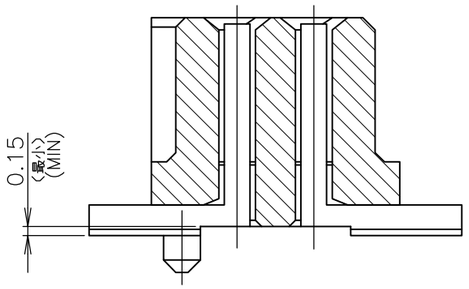


SECT "B"–"B"

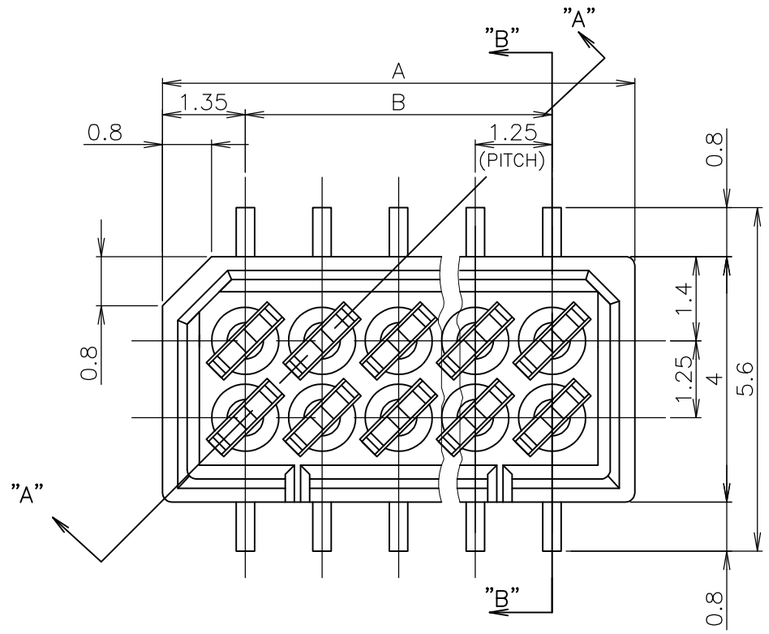


1 嵌合相手製品型番及び、嵌合時寸法は
MATING COUNTER PART NUMBER AND DIMENSIONS
表–1 参照のこと。
AFTER MATING: SEE TABLE 1.

嵌合時寸法: 巾(mm)×高さ(mm)
DIMENSIONS AFTER MATING : WIDE(mm) x HEIGHT(mm)

| | MATING COUNTER CONN 嵌合相手側コネクタ POST HDR ASSY 製品型番 P/N | | 高さ H | REC HDR ASSY SMT V TYPE WITH BOSS X-174639-X |
|---|---|---|---|---|
| DIP TYPE | X-174643-X | | 3.95 | 5.6 (巾W) x 5.0 (高さH) |
| | | | 5.95 | 5.6 (巾W) x 7.0 (高さH) |
| SMT TYPE | ボス無 WITHOUT BOSS | X-174645-X | 3.95 | 5.6 (巾W) x 6.5 (高さH) |
| | ボス付 WITH BOSS | X-174821-X | 5.45 | 5.6 (巾W) x 6.5 (高さH) |
| | | | 5.95 | 5.6 (巾W) x 7.0 (高さH) |
| | ボス無 WITHOUT BOSS | X-178041-X | 9.35 | 7.0 (巾W) x 10.5 (高さH) |
| | ボス付 WITH BOSS | X-176756-X | | |

TABLE 1 SMT TYPEは、巾及び高さ寸法に
SMT TYPE INCLUDE DIMENSIONS
半田付タイン部寸法を含みます。
OF SOLDER DIP TINE.

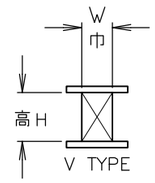


REC HEADER HOUSING
リセ・ヘッダー・ハウジング
PPS
( UL94V-0 )

REC CONTACT
リセ・コンタクト
ニッケル下地錫めっき仕上げ燐青銅
POST TIN PL.
Ni UNDER PL. ALL OVER Phos-Broz
板厚: 0.3t
THK: 0.3t

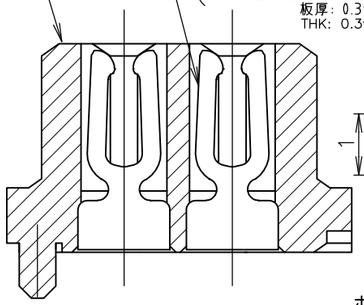

SECT "A"–"A"

ボス形状'B'
BOSS FORM 'B'

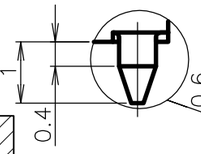


ボス形状 'A'
BOSS FORM 'A'

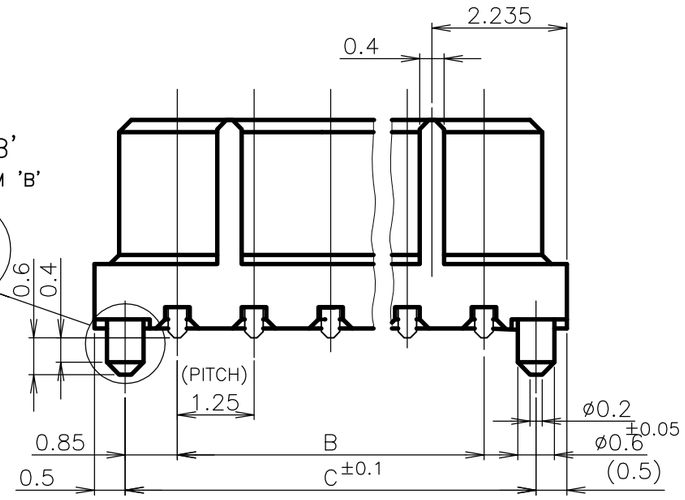


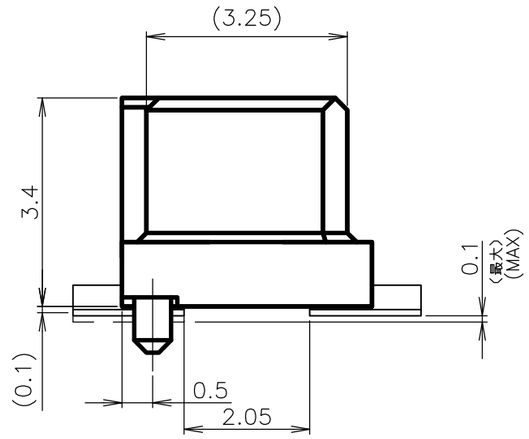


| | | | | | | |
|---|---|---|---|---|---|---|
| 'A' | 12.95 | 11.25 | 13.95 | 20 | 5– | –0 |
| | 11.70 | 10.00 | 12.70 | 18 | 4– | –8 |
| | 10.45 | 8.75 | 11.45 | 16 | 4– | –6 |
| | 9.20 | 7.50 | 10.20 | 14 | 4– | –4 |
| | 7.95 | 6.25 | 8.95 | 12 | 4– | –2 |
| | 6.70 | 5.00 | 7.70 | 10 | 4– | –0 |
| 'B' | 4.20 | 2.50 | 5.20 | 6 | 3-174639-6 | |
| ボス形状 BOSS FORM | C | B | A | 極数 Pos. | 型番 P/N | |

HOUSING EXTERNAL FORM
ハウジング外形

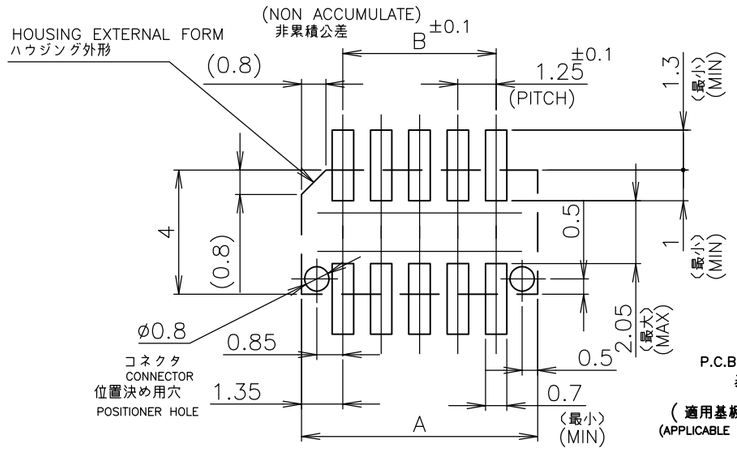


P.C.B MOUNTING LAYUOUT
基板加工寸法

( 適用基板厚 :0.6mm 最小 )
(APPLICABLE P.C.B THK : 0.6mm MIN)

THIS DRAWING IS A CONTROLLED DOCUMENT.

DIMENSIONS: 単位: 粍 mm

TOLERANCES UNLESS OTHERWISE SPECIFIED: 一般公差
0 PLC ±
1 PLC ±
2 PLC ±
3 PLC ±
4 PLC ±
ANGLES ±3°
10以下 : ±0.2
10を超え 30以下 : ±0.25
30を超え 100以下 : ±0.3
角度 : ±3°

MATERIAL 材料: AS SHOWN 図中参照
FINISH 仕上: AS SHOWN 図中参照

| | | |
|---|---|---|
| DWN | S.KANEKI | 03JUL89 |
| CHK | J.TANIGAWA | 03JUL89 |
| APVD | S.KIKUCHI | 03JUL89 |
| PRODUCT SPEC 製品規格 | | |
| APPLICATION SPEC 取付適用規格 | | |
| WEIGHT | | |

CUSTOMER DRAWING

TE Connectivity

NAME 名称: 1.25 F-P コネクタ (基板対基板接続用)
2列仕様 リセ ヘッダー アッセンブリ (V)
サーフェースマウント タイプ 基板位置決め用ボス付
1.25 F-P CONNECTOR (B-TO-B) DOUBLE ROW REC HDR ASS'Y (V) SMT TYPE WITH BOSS

| SIZE | CAGE CODE | DRAWING NO 番号 | RESTRICTED TO |
|---|---|---|---|
| A3 | 00779 | C-174639 | — |

SCALE 尺度 10:1 | SHEET 1 OF 1 | REV P1

ООО «ЛайфЭлектроникс» “LifeElectronics” LLC

ИНН 7805602321 КПП 780501001 Р/С 40702810122510004610 ФАКБ "АБСОЛЮТ БАНК" (ЗАО) в г.Санкт-Петербурге К/С 30101810900000000703 БИК 044030703

*Компания «Life Electronics» занимается поставками электронных компонентов импортного и отечественного производства от производителей и со складов крупных дистрибьюторов Европы, Америки и Азии.*

*С конца 2013 года компания активно расширяет линейку поставок компонентов по направлению коаксиальный кабель, кварцевые генераторы и конденсаторы (керамические, пленочные, электролитические), за счёт заключения дистрибьюторских договоров*

*Мы предлагаем:*

- *Конкурентоспособные цены и скидки постоянным клиентам.*
- *Специальные условия для постоянных клиентов.*
- *Подбор аналогов.*
- *Поставку компонентов в любых объемах, удовлетворяющих вашим потребностям.*

- *Приемлемые сроки поставки, возможна ускоренная поставка.*
- *Доставку товара в любую точку России и стран СНГ.*
- *Комплексную поставку.*
- *Работу по проектам и поставку образцов.*
- *Формирование склада под заказчика.*

- *Сертификаты соответствия на поставляемую продукцию (по желанию клиента).*
- *Тестирование поставляемой продукции.*
- *Поставку компонентов, требующих военную и космическую приемку.*
- *Входной контроль качества.*
- *Наличие сертификата ISO.*

*В составе нашей компании организован Конструкторский отдел, призванный помогать разработчикам, и инженерам.*

*Конструкторский отдел помогает осуществить:*

- *Регистрацию проекта у производителя компонентов.*
- *Техническую поддержку проекта.*
- *Защиту от снятия компонента с производства.*
- *Оценку стоимости проекта по компонентам.*
- *Изготовление тестовой платы монтаж и пусконаладочные работы.*

*Тел: +7 (812) 336 43 04 (многоканальный)*
*Email: org@lifeelectronics.ru*

***www.lifeelectronics.ru***