SHEET OF

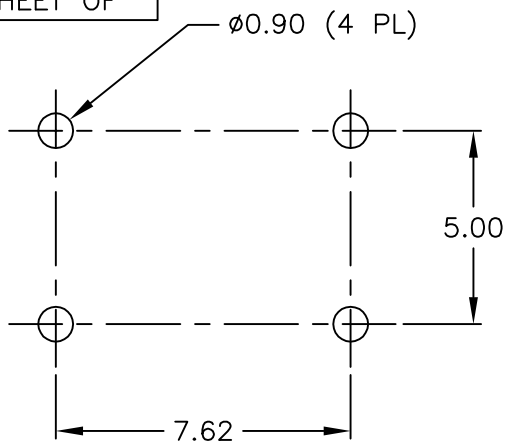

RECOMMENDED P.C.B. LAYOUT

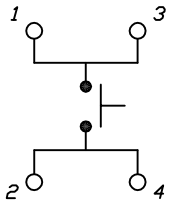

CIRCUIT: SPST

CONTACT CONFIGURATION

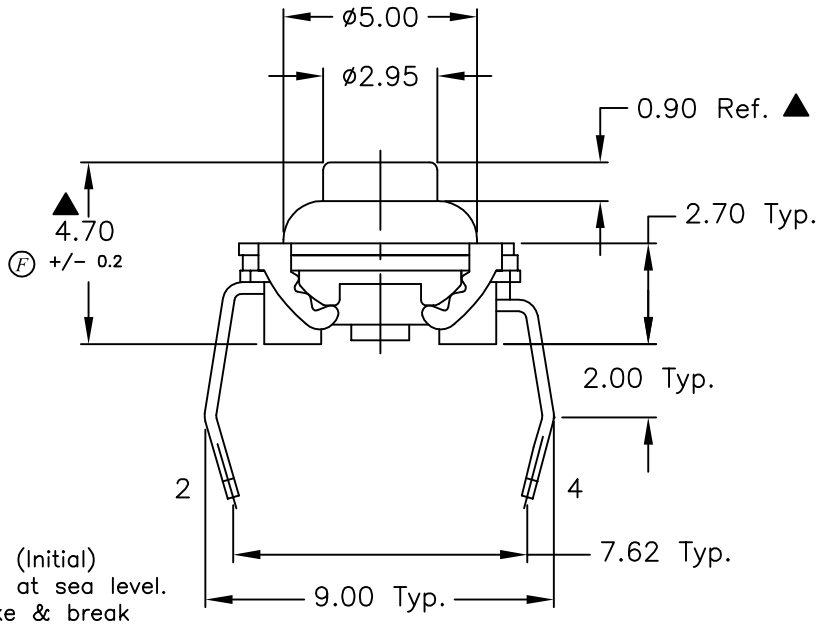

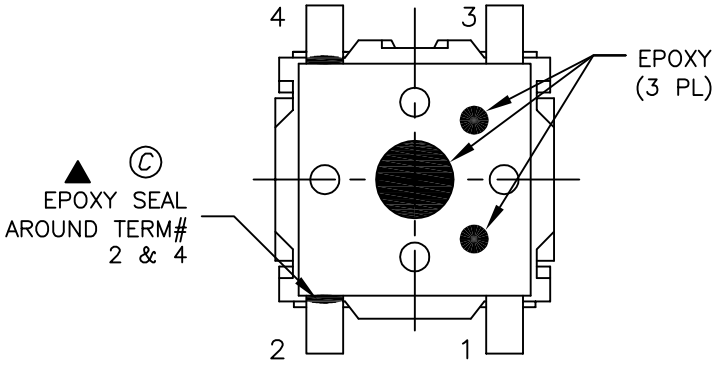

BOTTOM VIEW

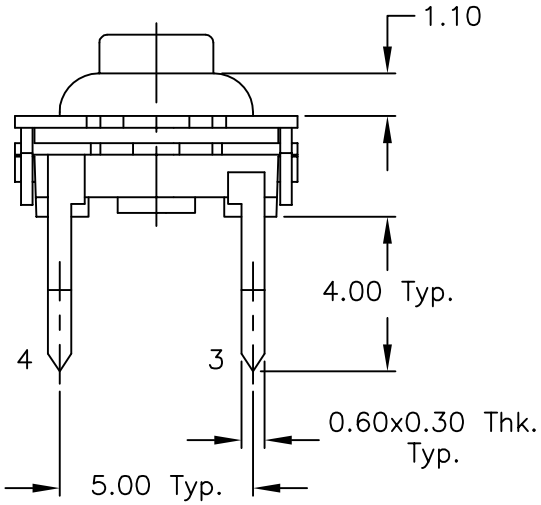

NOTES:

1. ALL DIMENSIONS IN MM [INCH]
2. GENERAL TOLERANCE: X.X=±0.4
   X.XX=±0.25
3. TERM. NOS. FOR REF. ONLY
4. ▲ OPERATING FORCE: 130±40gf
5. TRAVEL TO MAKE: 0.3mm +0.4/−0.0
6. RATING: 30mA, @12V DC
7. CONTACT RESISTANCE: 50 MILLI−OHMS (Initial)
8. DIELECTRIC STRENGTH: 300V RMS min at sea level.
9. Ⓓ ELECTRICAL LIFE CYCLE: 400,000 make & break cycles at full load.
10. Ⓓ INSULATION RESISTANCE: 100Mega−Ohms min (Between Adjacent contacts).
11. CONTACT BOUNCE: 10ms
12. OPERATING TEMP. −40°C to 80°C
13. ▲ DESIGNATE MAJOR FEATURE:
14. 2002/95/EC (ROHS) COMPLIANT

REV.	ECN No.	DESCRIPTION	DATE	CHKD
F	18193	BUTTON LENGTH TOLERANCE CHG.	7/31/08	BLR
E	15471	REV. BOTTOM VIEW	10/28/05	PH
D	12191	REVISED NOTE 9, ADD NOTES	8/22/02	CB

THE INFORMATION CONTAINED IN THIS DOCUMENT IS PROPRIETARY TO E-SWITCH AND IS NOT TO BE COPIED OR TRANSFERRED

E-SWITCH

TITLE: GS 4.70 F130 QP

SCALE	DATE	DR	DWG	REV
5:1	7/31/08	BLR	L400000	F

ООО «ЛайфЭлектроникс» “LifeElectronics” LLC

ИНН 7805602321 КПП 780501001 Р/С 40702810122510004610 ФАКБ "АБСОЛЮТ БАНК" (ЗАО) в г.Санкт-Петербурге К/С 30101810900000000703 БИК 044030703

Компания «Life Electronics» занимается поставками электронных компонентов импортного и отечественного производства от производителей и со складов крупных дистрибьюторов Европы, Америки и Азии.

С конца 2013 года компания активно расширяет линейку поставок компонентов по направлению коаксиальный кабель, кварцевые генераторы и конденсаторы (керамические, пленочные, электролитические), за счёт заключения дистрибьюторских договоров

Мы предлагаем:

- *Конкурентоспособные цены и скидки постоянным клиентам.*
- *Специальные условия для постоянных клиентов.*
- *Подбор аналогов.*
- *Поставку компонентов в любых объемах, удовлетворяющих вашим потребностям.*

- *Приемлемые сроки поставки, возможна ускоренная поставка.*
- *Доставку товара в любую точку России и стран СНГ.*
- *Комплексную поставку.*
- *Работу по проектам и поставку образцов.*
- *Формирование склада под заказчика.*

- *Сертификаты соответствия на поставляемую продукцию (по желанию клиента).*
- *Тестирование поставляемой продукции.*
- *Поставку компонентов, требующих военную и космическую приемку.*
- *Входной контроль качества.*
- *Наличие сертификата ISO.*

В составе нашей компании организован Конструкторский отдел, призванный помогать разработчикам, и инженерам.

Конструкторский отдел помогает осуществить:

- *Регистрацию проекта у производителя компонентов.*
- *Техническую поддержку проекта.*
- *Защиту от снятия компонента с производства.*
- *Оценку стоимости проекта по компонентам.*
- *Изготовление тестовой платы монтаж и пусконаладочные работы.*

Тел: +7 (812) 336 43 04 (многоканальный)
Email: org@lifeelectronics.ru

www.lifeelectronics.ru