P.C.B. HOLE DIM. ACTION PIN				
DRILLED HOLE	:1,15	±0,025		mm
FIN. HOLE	:0,94	to	1,09	mm
AFTER REFLOW	:0,91	to	1,09	mm
Cu–thks	:0,025	to	0,075	mm
SnPb–thks	:0,004	to	0,010	mm

DO NOT SCALE
DIMENSIONS IN mm

METRIC

THIRD ANGLE PROJECTION

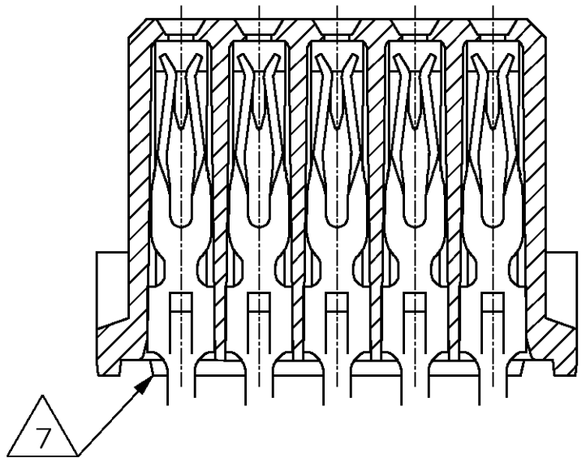

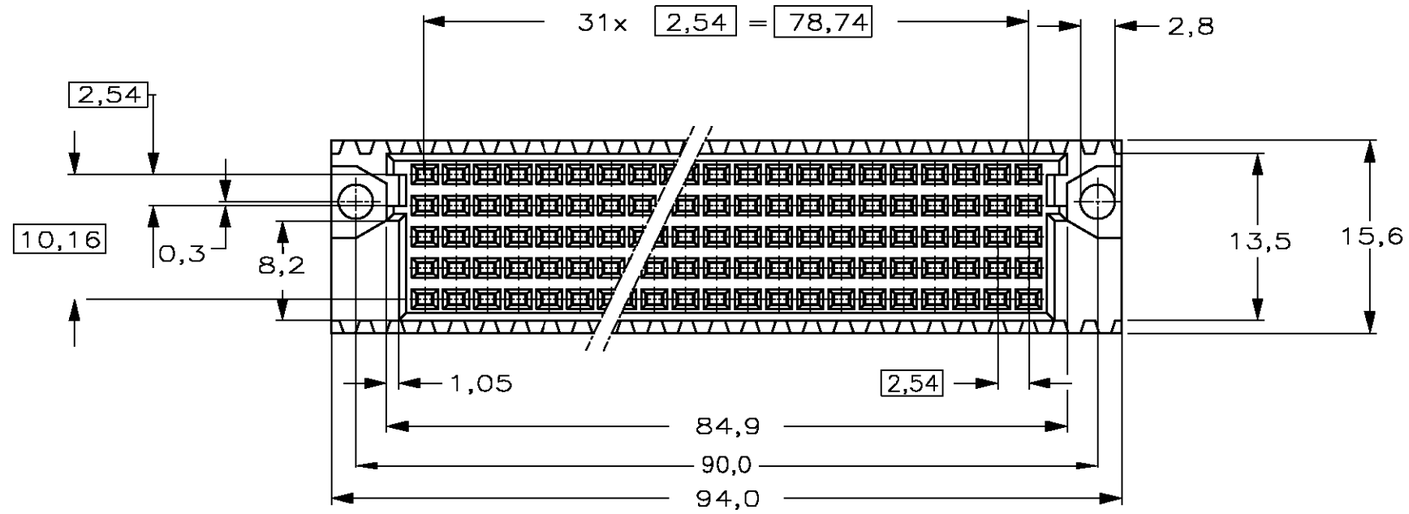

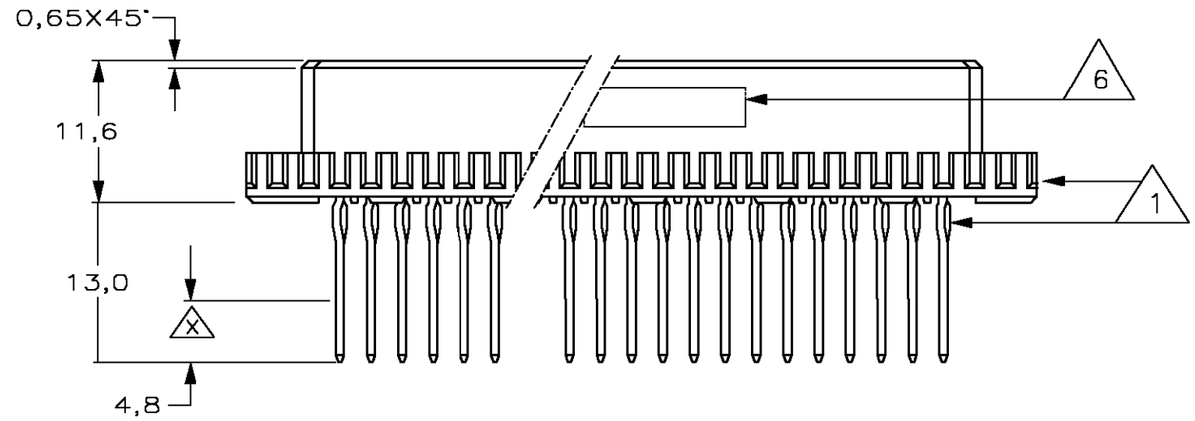

NOTES:

1. MATERIAL CONTACT: PHOSPHORBRONZE.
   MATERIAL HOUSING: GLASSFILLED THERM. POLYESTER.
2. AT CONTACTAREA GOLD OVER NICKEL, PERFORMANCE LEVEL I ACC. IEC 603–2
   REMAINDER TIN–LEAD.
3. AT CONTACTAREA GOLD OVER NICKEL, PERFORMANCE LEVEL II ACC. IEC 603–2
   REMAINDER TIN–LEAD.
4. AT CONTACTAREA AND AREA X GOLD OVER NICKEL, PERF. LEVEL I, ACC. IEC 603–2
   AT ACTION PIN AREA TIN–LEAD.
5. AT CONTACTAREA AND AREA X GOLD OVER NICKEL, PERF. LEVEL II, ACC. IEC 603–2
   AT ACTION PIN AREA TIN–LEAD.
6. CONNECTOR PRINTED WITH PARTNUMBER AND DATECODE ON OUTSIDE
   OF MATING AREA OF ROW e.
7. STAND–OFF RIBS OPTIONAL.

	FINISH	MATERIAL	PARTNUMBER
	5	1	1–106026–4
OBS	4	1	~~1–106026–1~~
OBS	3	1	~~106026–4~~
OBS	2	1	~~106026–1~~

ROW	Pos 32	31	30	29	28	27	26	25	24	23	22	21	20	19	18	17	16	15	14	13	12	11	10	9	8	7	6	5	4	3	2	1
a	X	X	X	X	X	X	X	X	X	X	X	X	X	X	X	X	X	X	X	X	X	X	X	X	X	X	X	X	X	X	X	X
b	X	X	X	X	X	X	X	X	X	X	X	X	X	X	X	X	X	X	X	X	X	X	X	X	X	X	X	X	X	X	X	X
c	X	X	X	X	X	X	X	X	X	X	X	X	X	X	X	X	X	X	X	X	X	X	X	X	X	X	X	X	X	X	X	X
d	X	X	X	X	X	X	X	X	X	X	X	X	X	X	X	X	X	X	X	X	X	X	X	X	X	X	X	X	X	X	X	X
e	X	X	X	X	X	X	X	X	X	X	X	X	X	X	X	X	X	X	X	X	X	X	X	X	X	X	X	X	X	X	X	X

AN ASTERISK „X" DENOTES A SIGNAL CONTACT.

LTR.	REVISION RECORD	DR.	CHK.	DATE
–	–	–	–	–
–	–	–	–	–
–	–	–	–	–
C	SR10–0383–01	BC	BC	03.09.01
B	EH–0306–99	T.K.	A.M.	11.02.99
A	EH–1250–96	RvH	–	25.05.98
0	H–10183	R.v.L	–	28.10.92

CUSTOMER DRAWING — FOR REFERENCE ONLY WILL NOT BE UPDATED

© COPYRIGHT 19 – BY Tyco Electronics EC N.V.
ALL INTERNATIONAL RIGHTS RESERVED.AMP PRODUCTS MAY BE COVERED BY U.S. AND FOREIGN AND/OR PATENTS PENDING.

THIS DRAWING IS UNPUBLISHED
~~RELEASED FOR PUBLICATION – ,19 –~~

AMP — Tyco Electronics EC N.V. Oostkamp – Belgium

NAME
5x32 POS. FEMALE W.W. CONN. ASS'Y
FOR 1,6 mm P.C. BOARD THK'S.

DR.: B.COLPAERT	CHK.: B.COLPAERT	APP.: COLPAERT	DWG.No.	REV.LTR.	SHEET	
DATE: –	DATE: –	DATE: –	C–106026	C	1 OF 1	A3

8 7 6 5 4 3 2 1

ООО «ЛайфЭлектроникс» “LifeElectronics” LLC

ИНН 7805602321 КПП 780501001 Р/С 40702810122510004610 ФАКБ "АБСОЛЮТ БАНК" (ЗАО) в г.Санкт-Петербурге К/С 30101810900000000703 БИК 044030703

Компания «Life Electronics» занимается поставками электронных компонентов импортного и отечественного производства от производителей и со складов крупных дистрибьюторов Европы, Америки и Азии.

С конца 2013 года компания активно расширяет линейку поставок компонентов по направлению коаксиальный кабель, кварцевые генераторы и конденсаторы (керамические, пленочные, электролитические), за счёт заключения дистрибьюторских договоров

Мы предлагаем:

- *Конкурентоспособные цены и скидки постоянным клиентам.*
- *Специальные условия для постоянных клиентов.*
- *Подбор аналогов.*
- *Поставку компонентов в любых объемах, удовлетворяющих вашим потребностям.*

- *Приемлемые сроки поставки, возможна ускоренная поставка.*
- *Доставку товара в любую точку России и стран СНГ.*
- *Комплексную поставку.*
- *Работу по проектам и поставку образцов.*
- *Формирование склада под заказчика.*

- *Сертификаты соответствия на поставляемую продукцию (по желанию клиента).*
- *Тестирование поставляемой продукции.*
- *Поставку компонентов, требующих военную и космическую приемку.*
- *Входной контроль качества.*
- *Наличие сертификата ISO.*

В составе нашей компании организован Конструкторский отдел, призванный помогать разработчикам, и инженерам.

Конструкторский отдел помогает осуществить:

- *Регистрацию проекта у производителя компонентов.*
- *Техническую поддержку проекта.*
- *Защиту от снятия компонента с производства.*
- *Оценку стоимости проекта по компонентам.*
- *Изготовление тестовой платы монтаж и пусконаладочные работы.*

Тел: +7 (812) 336 43 04 (многоканальный)
Email: org@lifeelectronics.ru

www.lifeelectronics.ru