X

Kontaktanordnung
contact arrangement

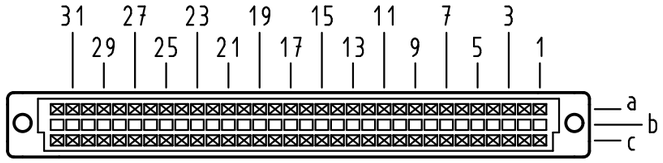

64 Einlöt-Kontakte
64 solder-contacts

⊠ = Einlöt-Kontakt
= *solder-contact*

■ = kinked Einlöt-Kontakt
= *kinked solder-contact*

□ = Kontaktposition nicht belegt
= *position without contact*

Z (2:1)

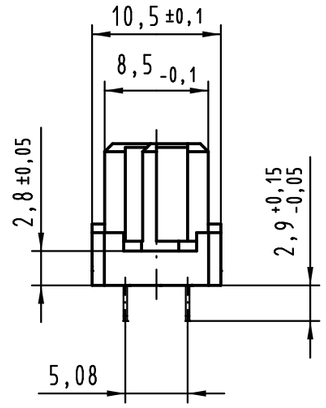

X

Lochbild
board drillings

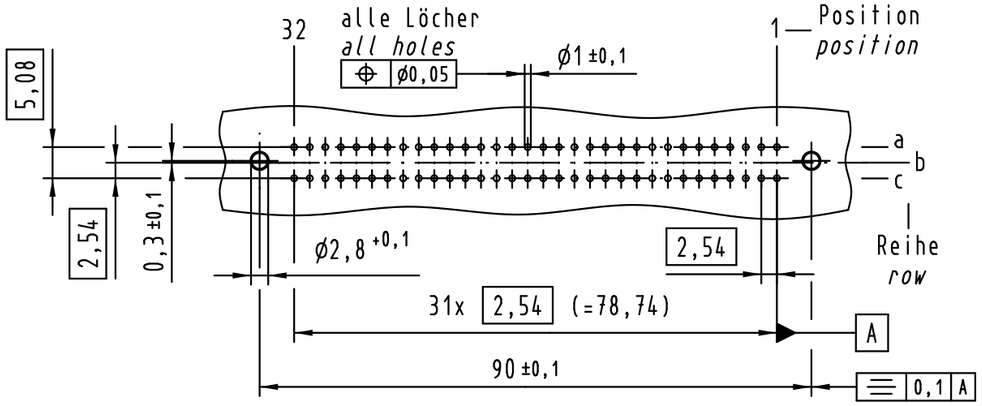

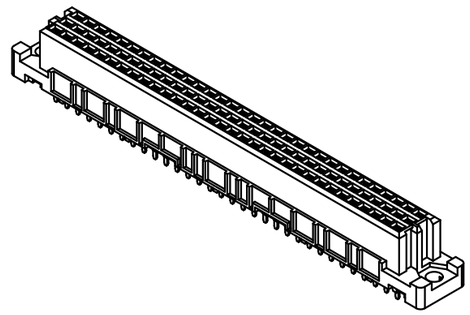

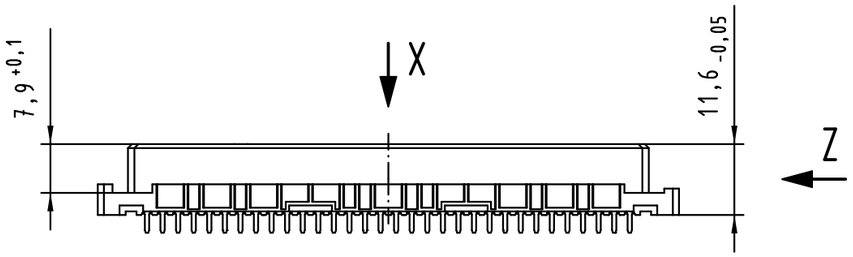

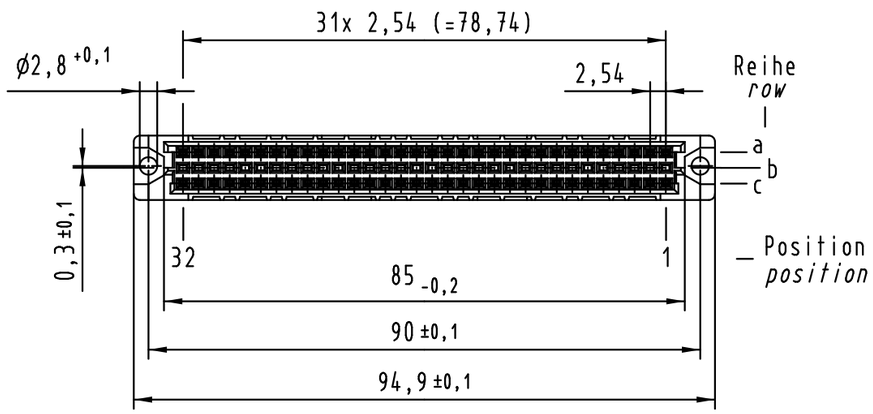

(1) weitere Informationen siehe: DS 09 03 210 00 01
further information see: DS 09 03 210 00 01

09 03 264 7824	3
09 03 264 6824	2
09 03 264 2824	1
Bestell-Nr. *part-no.*	Anforderungsstufe *performance level* (1)

All Dimensions in mm Original Size DIN A 3			Techn. Character.			Maßstab/*Scale*	Nicht tolerierte Maße/*Free size tolerances* IEC 60603-2
				Dat.	Name		har-bus C Federleiste Einlöt 2,9 , 64 pol. *har-bus C female connector solder 2,9 , 64 pol.*
36400	04.07.11	Hage.	Detail.	03.09.99	Rie.	1:1	
34650	13.08.07	Cla	Insp.	03.09.99	Pa.		
34158	18.01.07	LehT	Stand.				
30815	19.02.02	Rie.	HARTING Electronics GmbH & Co. KG D-32339 ESPELKAMP				TB 09 03 264 x824
26083							Sub.
Mod.	Dat.	Name					Blatt/*page*

Alle Rechte vorbehalten/ *All rights reserved*

ООО «ЛайфЭлектроникс» “LifeElectronics” LLC

ИНН 7805602321 КПП 780501001 Р/С 40702810122510004610 ФАКБ "АБСОЛЮТ БАНК" (ЗАО) в г.Санкт-Петербурге К/С 30101810900000000703 БИК 044030703

Компания «Life Electronics» занимается поставками электронных компонентов импортного и отечественного производства от производителей и со складов крупных дистрибьюторов Европы, Америки и Азии.

С конца 2013 года компания активно расширяет линейку поставок компонентов по направлению коаксиальный кабель, кварцевые генераторы и конденсаторы (керамические, пленочные, электролитические), за счёт заключения дистрибьюторских договоров

Мы предлагаем:

- *Конкурентоспособные цены и скидки постоянным клиентам.*
- *Специальные условия для постоянных клиентов.*
- *Подбор аналогов.*
- *Поставку компонентов в любых объемах, удовлетворяющих вашим потребностям.*

- *Приемлемые сроки поставки, возможна ускоренная поставка.*
- *Доставку товара в любую точку России и стран СНГ.*
- *Комплексную поставку.*
- *Работу по проектам и поставку образцов.*
- *Формирование склада под заказчика.*

- *Сертификаты соответствия на поставляемую продукцию (по желанию клиента).*
- *Тестирование поставляемой продукции.*
- *Поставку компонентов, требующих военную и космическую приемку.*
- *Входной контроль качества.*
- *Наличие сертификата ISO.*

В составе нашей компании организован Конструкторский отдел, призванный помогать разработчикам, и инженерам.

Конструкторский отдел помогает осуществить:

- *Регистрацию проекта у производителя компонентов.*
- *Техническую поддержку проекта.*
- *Защиту от снятия компонента с производства.*
- *Оценку стоимости проекта по компонентам.*
- *Изготовление тестовой платы монтаж и пусконаладочные работы.*

Тел: +7 (812) 336 43 04 (многоканальный)
Email: org@lifeelectronics.ru

www.lifeelectronics.ru