Tyco Electronics

MANUFACTURING INSTRUCTIONS

CII-3SBH1276A2
0-1617516-8

FINAL ASSY : INT: 44C270290-G07
44C270259-001

ROUT.: 3SBHMX01

ENCL.: 44A270949-G01

MOTOR ASSY : 44B271040-G06

HEADER :
ASSY 44B272930-G08
P/N 44B272929-001
GAP .003-.0045 IN.
BCP 6.0-7.0 GMS

COIL: 44A273037-G11
RES. 720 OHMS

DESCRIPTION	PART NO.	QTY

ELECTRICAL ADJUST:

M.O. NI.

	OTR	ADJ	IBC	FINAL	
NOM.				26.5	VDC
M.O.	18.0	13.0	13.0	13.5	VDC
M.N.O.					VDC
HLD.	10.8	7.7	7.8	8.1	VDC
REL.	0.9	1.7	1.56	1.5	VDC

OP TIME 4.0 MS MAX OCST 2.0 MS MAX

RL TIME 6.0 MS MAX RCST 2.0 MS MAX

INSPECTION:

	PROGRAM	FIXTURE
FINAL	F10423M1	J001
	10423H	J50
MISS	10423C	J50
AUDIT	P10423	J001

CUST. –

DWG. M39016/53-026L

REV. –

YES/NO AS REQUIRED

YES	MASS SPECTROMETER 100%
YES	MISS TEST 100% THERMAL
NO	NON-STD GAS TYPE PSI
YES	VIBRATION SCAN 100%
YES	MOISTURE TEST AQL
YES	PLATE PER RP28000 G04

SPECIAL INSTRUCTIONS:

SPECIAL TESTS:

SPECIAL PARTS:

NO	REVISIONS
A	INITIAL RELEASE:
B	MODIFIED PER ECO-05-014370 MSG 11.21.05: TWH 2.20.06
C	MODIFIED COIL RES SETTINGS PER ECO-08-022283 GTB 8Sep09; TWH 21Jan08

GTB

SCHEMATIC

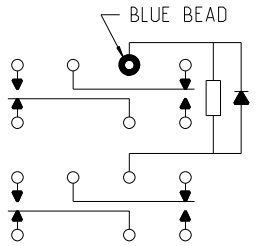

SINGLE DIODE

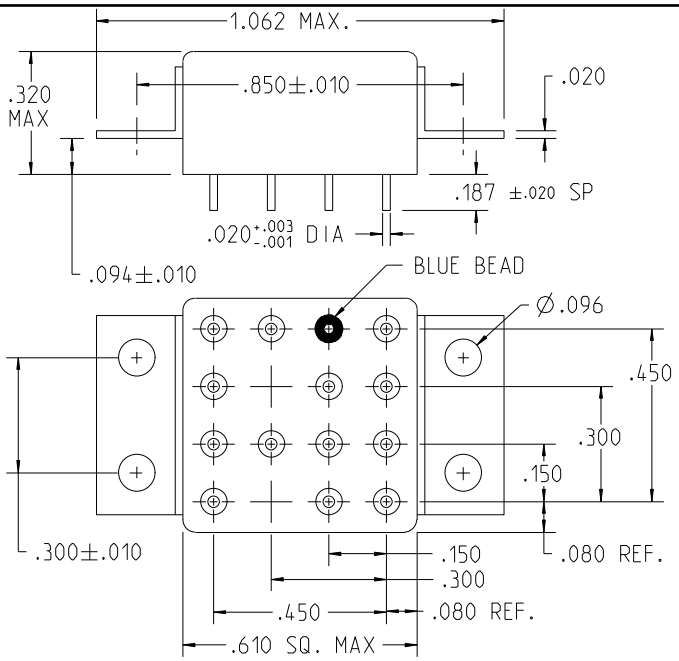

MARKINGS:

SIDE
A/SIDE
NP-BH1276A2

E/TOP 44B273131-2
LOCATION PER:
44B273131

DRWN. TWH 20Feb06
APPD. MSG 23Feb06
Q.A. WFB 3Mar06
ACTIVE

CII-3SBH1276A2
0-1617516-8

ООО «ЛайфЭлектроникс» “LifeElectronics” LLC

ИНН 7805602321 КПП 780501001 Р/С 40702810122510004610 ФАКБ "АБСОЛЮТ БАНК" (ЗАО) в г.Санкт-Петербурге К/С 30101810900000000703 БИК 044030703

Компания «Life Electronics» занимается поставками электронных компонентов импортного и отечественного производства от производителей и со складов крупных дистрибьюторов Европы, Америки и Азии.

С конца 2013 года компания активно расширяет линейку поставок компонентов по направлению коаксиальный кабель, кварцевые генераторы и конденсаторы (керамические, пленочные, электролитические), за счёт заключения дистрибьюторских договоров

Мы предлагаем:

- *Конкурентоспособные цены и скидки постоянным клиентам.*
- *Специальные условия для постоянных клиентов.*
- *Подбор аналогов.*
- *Поставку компонентов в любых объемах, удовлетворяющих вашим потребностям.*

- *Приемлемые сроки поставки, возможна ускоренная поставка.*
- *Доставку товара в любую точку России и стран СНГ.*
- *Комплексную поставку.*
- *Работу по проектам и поставку образцов.*
- *Формирование склада под заказчика.*

- *Сертификаты соответствия на поставляемую продукцию (по желанию клиента).*
- *Тестирование поставляемой продукции.*
- *Поставку компонентов, требующих военную и космическую приемку.*
- *Входной контроль качества.*
- *Наличие сертификата ISO.*

В составе нашей компании организован Конструкторский отдел, призванный помогать разработчикам, и инженерам.

Конструкторский отдел помогает осуществить:

- *Регистрацию проекта у производителя компонентов.*
- *Техническую поддержку проекта.*
- *Защиту от снятия компонента с производства.*
- *Оценку стоимости проекта по компонентам.*
- *Изготовление тестовой платы монтаж и пусконаладочные работы.*

Тел: +7 (812) 336 43 04 (многоканальный)
Email: org@lifeelectronics.ru

www.lifeelectronics.ru