BUD	PART NAME	PIP SERIES - PC 10% FIBERGLASS BOX	PART No.	PIP-11774 PIP-11774-C	REVISION DATE	3-28-14

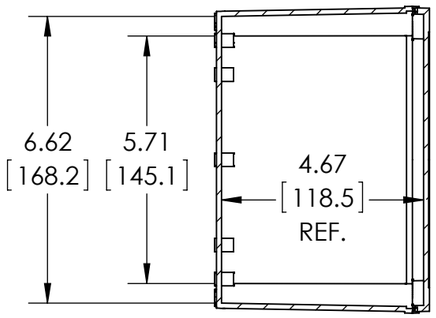

SECTION A-A

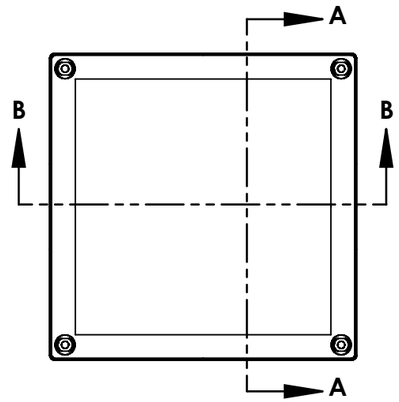

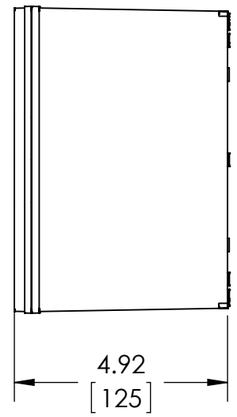

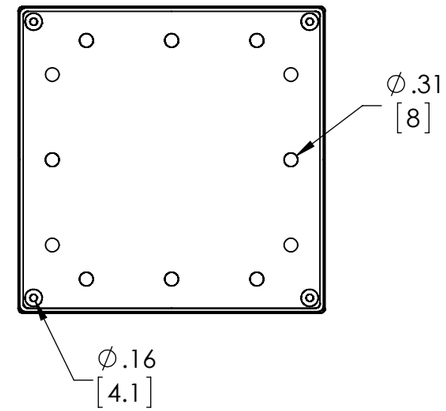

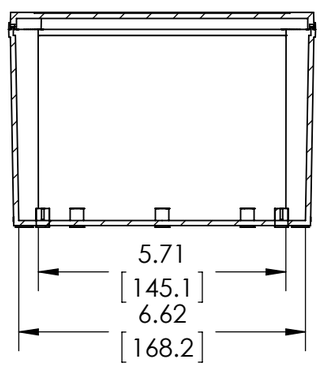

SECTION B-B

ASSEMBLY

NOTES:
1- MATERIAL: BODY AND COVER - POLYCARBONATE 10% FIBERGLASS REINFORCED

2- FINISH: BODY - LIGHT GRAY
COVER - LIGHT GRAY/CLEAR

3- ALL HOLE DIAMETERS HAVE +/-.005[.13] TOLERANCE
ALL OTHER DIMENSIONS HAVE +/-.03[.76] TOLERANCE
UNLESS OTHERWISE SPECIFIED

4- SUPPLIED WITH NON-METALLIC CAPTIVE SCREWS

5- FOUR M4 THREAD FORMING SCREWS SUPPLIED

6- DIMENSIONS ARE INCH[MM]

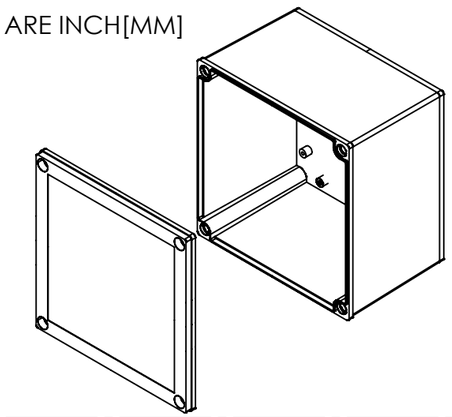

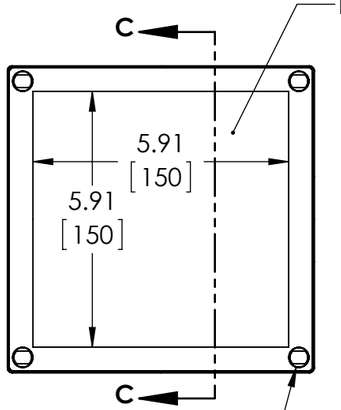

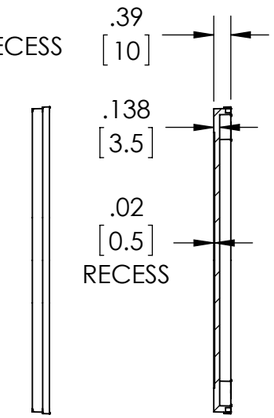

SECTION C-C

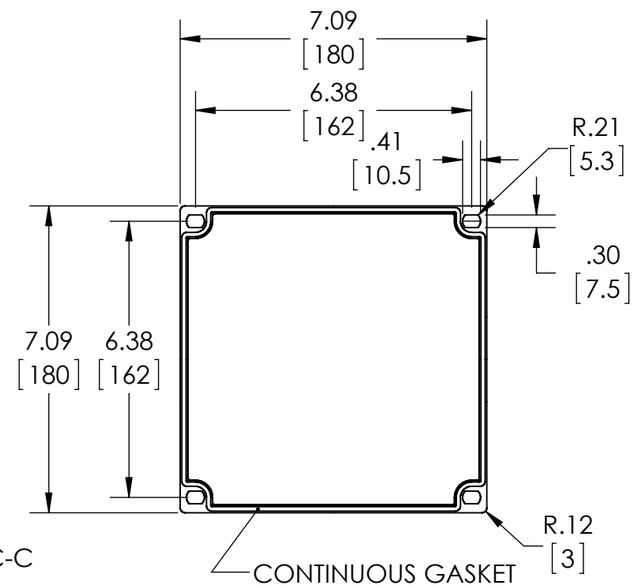

COVER

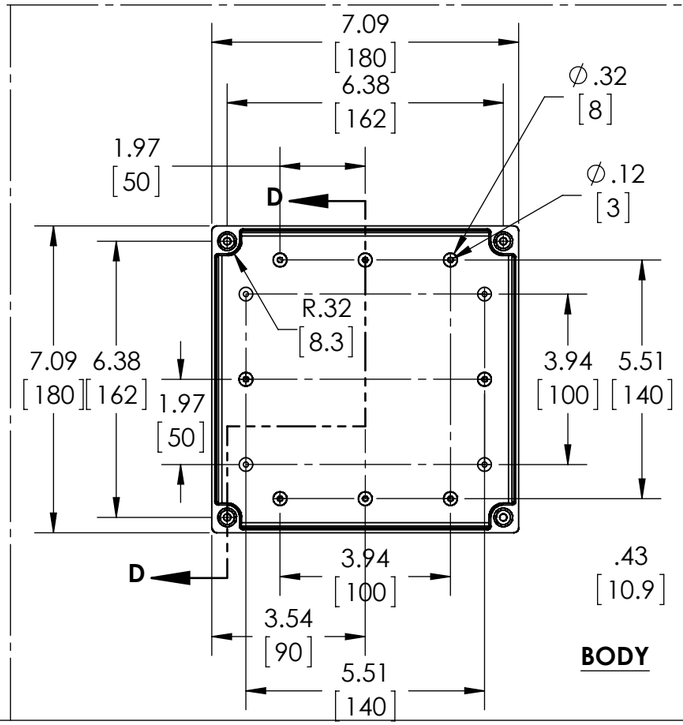

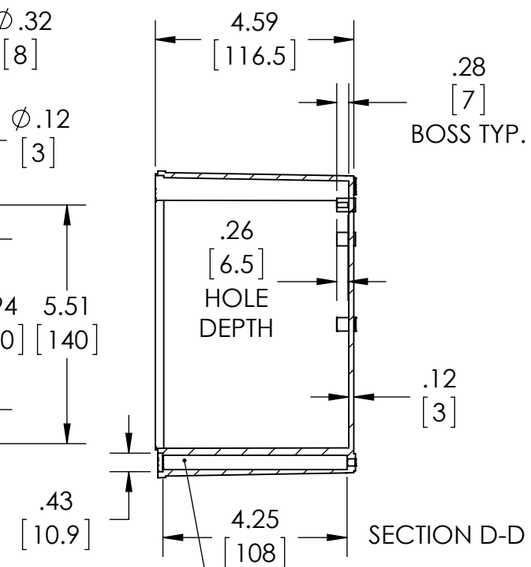

BODY

ООО «ЛайфЭлектроникс» “LifeElectronics” LLC

ИНН 7805602321 КПП 780501001 Р/С 40702810122510004610 ФАКБ "АБСОЛЮТ БАНК" (ЗАО) в г.Санкт-Петербурге К/С 30101810900000000703 БИК 044030703

Компания «Life Electronics» занимается поставками электронных компонентов импортного и отечественного производства от производителей и со складов крупных дистрибьюторов Европы, Америки и Азии.

С конца 2013 года компания активно расширяет линейку поставок компонентов по направлению коаксиальный кабель, кварцевые генераторы и конденсаторы (керамические, пленочные, электролитические), за счёт заключения дистрибьюторских договоров

Мы предлагаем:

- *Конкурентоспособные цены и скидки постоянным клиентам.*
- *Специальные условия для постоянных клиентов.*
- *Подбор аналогов.*
- *Поставку компонентов в любых объемах, удовлетворяющих вашим потребностям.*

- *Приемлемые сроки поставки, возможна ускоренная поставка.*
- *Доставку товара в любую точку России и стран СНГ.*
- *Комплексную поставку.*
- *Работу по проектам и поставку образцов.*
- *Формирование склада под заказчика.*

- *Сертификаты соответствия на поставляемую продукцию (по желанию клиента).*
- *Тестирование поставляемой продукции.*
- *Поставку компонентов, требующих военную и космическую приемку.*
- *Входной контроль качества.*
- *Наличие сертификата ISO.*

В составе нашей компании организован Конструкторский отдел, призванный помогать разработчикам, и инженерам.

Конструкторский отдел помогает осуществить:

- *Регистрацию проекта у производителя компонентов.*
- *Техническую поддержку проекта.*
- *Защиту от снятия компонента с производства.*
- *Оценку стоимости проекта по компонентам.*
- *Изготовление тестовой платы монтаж и пусконаладочные работы.*

Тел: +7 (812) 336 43 04 (многоканальный)
Email: org@lifeelectronics.ru

www.lifeelectronics.ru