THIS DRAWING IS UNPUBLISHED. RELEASED FOR PUBLICATION -,- .
© COPYRIGHT - By - ALL RIGHTS RESERVED.

LOC	DIST
—	—

REVISIONS

P	LTR	DESCRIPTION	DATE	DWN	APVD
	H3	REVISED PER ECO-14-009325	23JUN2014	NK	RH

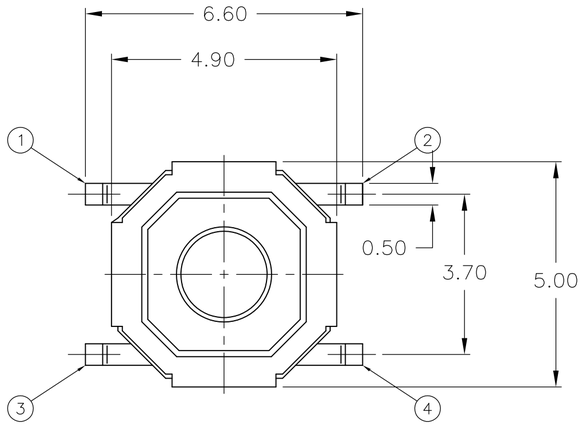

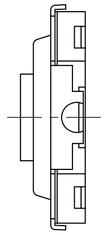

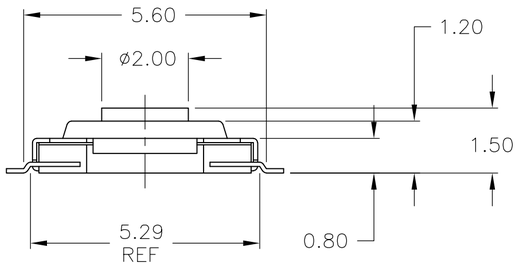

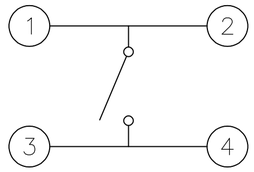

CIRCUIT DIAGRAM

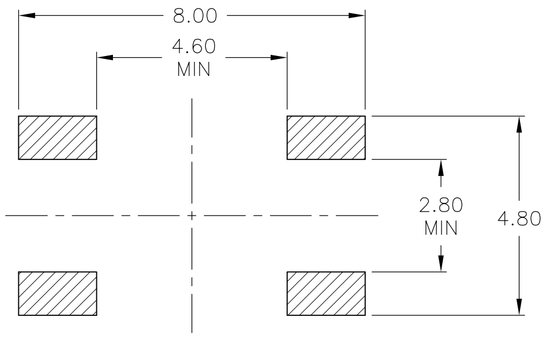

P.C. BOARD LAYOUT

MATERIALS:

CASE: NYLON- 4/6 UL94V-O, COLOR- SEE CHART
COVER: NICKEL SILVER
ACTUATOR:COPPER ALLOY
MOVING CONTACT: STAINLESS STEEL, SILVER FINISH
FIXED CONTACT/TERMIAL: COPPER ALLOY, SILVER FINISH

ELECTRICAL:

MAX CONTACT RATING: 50MILLIAMPS@24V DC
MIN CONTACT RATING: 10MICROAMPS@1V DC
INITIAL CONTACT RESITANCE: 100 MILLIOHMS MAX
INSULATION RESISTANCE: 100 MEGAOHMS @ 100 VDC MIN
DIELECTRIC STRENGTH: 500 VDC
LIFE EXPECTANCY: SEE TABLE

MECHANICAL:

ACTUATION FORCE: SEE TABLE
ACTUATION TRAVEL: 0.25 +0.1/-0.2

ENVIROMENTAL:

OPERATING TEMPERATURE: -35°C TO 85°C
STORAGE TEMPERATURE: -35°C TO 85°C
SOLDER HEAT RESISTANCE, PER TEC-109-201 COND B.

1 TAPE AND REEL PER EIA 481, 4,000 PCS, PER REEL, TAPE WIDTH 12.00MM, PITCH 8.00MM

2 ALL MATERIALS AND FINISHES SHALL COMPLY WITH EU DIRECTIVE 2002/95/EC OF 27JAN2003 (ROHS)

LIFE CYCLES	FORMER T&B PART	ACTUATION FORCE	CASE COLOR	PART NUMBER
MIN 500,000	FSMCTATR	260±50gf	IVORY	8-1437565-1
MIN 1,000,000	FSMCTTR	160±50gf	BLACK	8-1437565-0

THIS DRAWING IS A CONTROLLED DOCUMENT.

DIMENSIONS: mm

TOLERANCES UNLESS OTHERWISE SPECIFIED:
0 PLC ± -
1 PLC ± -
2 PLC ± .20
3 PLC ± -
4 PLC ± -
ANGLES ± 1°

MATERIAL -
FINISH -

DWN M.BINNER 18MAR04
CHK M.SARVER 23MAR04
APVD M.SARVER 23MAR04
PRODUCT SPEC —
APPLICATION SPEC —
WEIGHT —

TE Connectivity

NAME MICRO MINIATURE PUSHBUTTON SWITCH

SIZE	CAGE CODE	DRAWING NO	RESTRICTED TO
A2	00779	C-8-1437565-0	—

CUSTOMER DRAWING SCALE 10:1 SHEET 1 OF 2 REV H3

8-1437565-0

1471-9 (3/11)

THIS DRAWING IS UNPUBLISHED. RELEASED FOR PUBLICATION -,- .
© COPYRIGHT - By - ALL RIGHTS RESERVED.

LOC	DIST
—	—

REVISIONS

P	LTR	DESCRIPTION	DATE	DWN	APVD
	–	SEE SHEET 1	–	—	—

THE DIMENSION OF CARRIER TAPE, COVER TAPE AND REEL

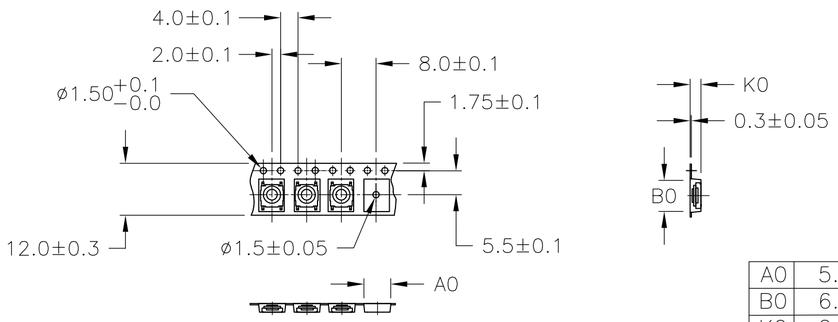

A0	5.4 mm
B0	6.9 mm
K0	2.1 mm

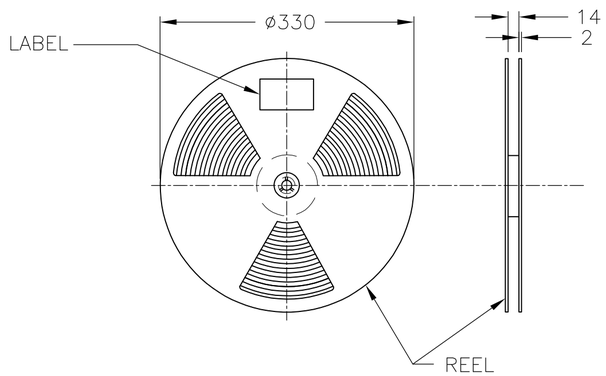

THE DIRECTION OF PILOT HOLES

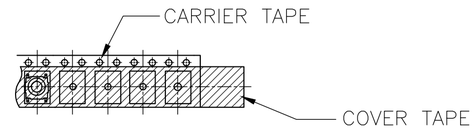

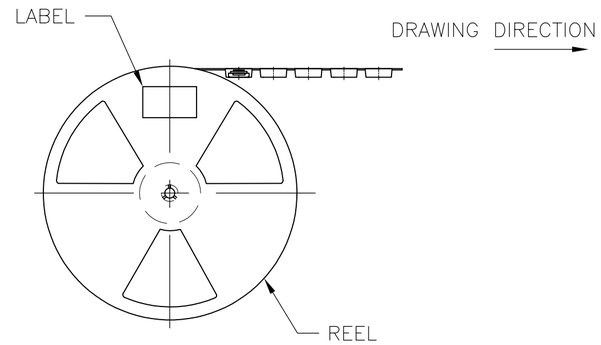

THE DIRECTION OF PILOT HOLES

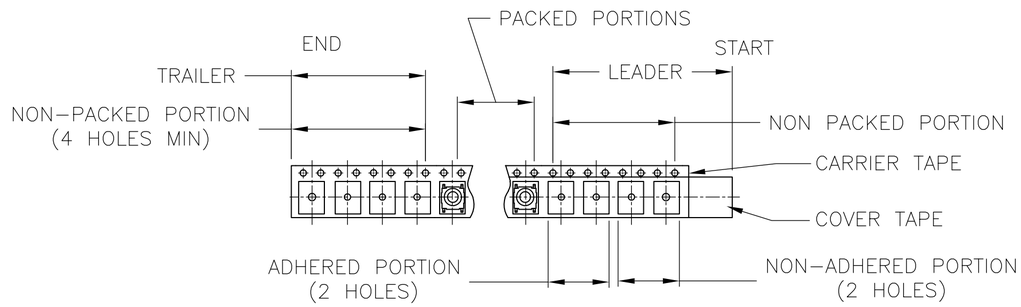

END TAPE

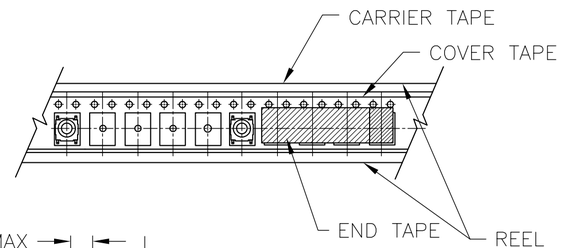

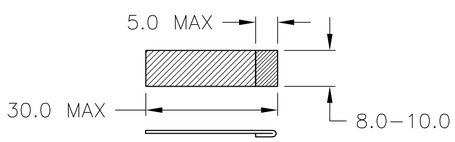

1 4.000 PCS SWITCHES PER 1 REEL

8–1437565–0

THIS DRAWING IS A CONTROLLED DOCUMENT.	DWN M.BINNER 18MAR04	TE Connectivity	
DIMENSIONS: mm	CHK M.SARVER 23MAR04	NAME MICRO MINIATURE PUSHBUTTON SWITCH	
TOLERANCES UNLESS OTHERWISE SPECIFIED: 0 PLC ± – ; 1 PLC ± – ; 2 PLC ± .20 ; 3 PLC ± – ; 4 PLC ± – ; ANGLES ± 1°	APVD M.SARVER 23MAR04		
	PRODUCT SPEC —		
	APPLICATION SPEC —	SIZE A2 / CAGE CODE 00779 / DRAWING NO C-8–1437565–0	RESTRICTED TO —
MATERIAL – / FINISH –	WEIGHT —		
	CUSTOMER DRAWING	SCALE 1:1 / SHEET 2 OF 2	REV H3

ООО «ЛайфЭлектроникс» “LifeElectronics” LLC

ИНН 7805602321 КПП 780501001 Р/С 40702810122510004610 ФАКБ "АБСОЛЮТ БАНК" (ЗАО) в г.Санкт-Петербурге К/С 30101810900000000703 БИК 044030703

Компания «Life Electronics» занимается поставками электронных компонентов импортного и отечественного производства от производителей и со складов крупных дистрибьюторов Европы, Америки и Азии.

С конца 2013 года компания активно расширяет линейку поставок компонентов по направлению коаксиальный кабель, кварцевые генераторы и конденсаторы (керамические, пленочные, электролитические), за счёт заключения дистрибьюторских договоров

Мы предлагаем:

- *Конкурентоспособные цены и скидки постоянным клиентам.*
- *Специальные условия для постоянных клиентов.*
- *Подбор аналогов.*
- *Поставку компонентов в любых объемах, удовлетворяющих вашим потребностям.*

- *Приемлемые сроки поставки, возможна ускоренная поставка.*
- *Доставку товара в любую точку России и стран СНГ.*
- *Комплексную поставку.*
- *Работу по проектам и поставку образцов.*
- *Формирование склада под заказчика.*

- *Сертификаты соответствия на поставляемую продукцию (по желанию клиента).*
- *Тестирование поставляемой продукции.*
- *Поставку компонентов, требующих военную и космическую приемку.*
- *Входной контроль качества.*
- *Наличие сертификата ISO.*

В составе нашей компании организован Конструкторский отдел, призванный помогать разработчикам, и инженерам.

Конструкторский отдел помогает осуществить:

- *Регистрацию проекта у производителя компонентов.*
- *Техническую поддержку проекта.*
- *Защиту от снятия компонента с производства.*
- *Оценку стоимости проекта по компонентам.*
- *Изготовление тестовой платы монтаж и пусконаладочные работы.*

Тел: +7 (812) 336 43 04 (многоканальный)
Email: org@lifeelectronics.ru

www.lifeelectronics.ru