D1UBA80

800V 1A

特 長

- SMD
- 耐久性に優れ高信頼性
- 端子間 3.4mm

Feature

- SMD
- High-Reliability
- Pin-distance 3.4mm for isolation

■外観図 OUTLINE

Package：SOPA-4

Unit : mm
Weight : 0.087g（typ.）

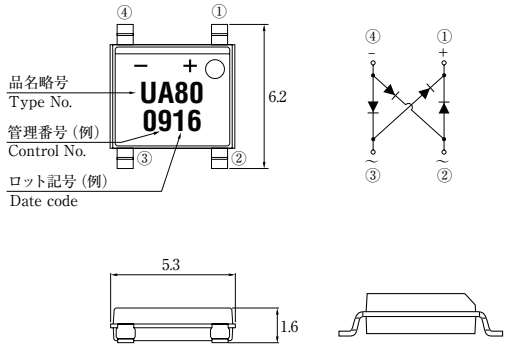

外形図については新電元 Web サイト又は〈半導体製品一覧表〉をご参照下さい。捺印表示については捺印仕様をご確認下さい。
For details of outline dimensions, refer to our web site or the Semiconductor Short Form Catalog. As for the marking, refer to the specification "Marking, Terminal Connection."

■定格表 RATINGS

●絶対最大定格 Absolute Maximum Ratings（指定のない場合 Tl＝25℃／unless otherwise specified）

項 目 Item	記号 Symbol	条 件 Conditions	品 名 Type No.	D1UBA80	単位 Unit
保存温度 Storage Temperature	Tstg			−55〜150	℃
接合部温度 Operation Junction Temperature	Tj			150	℃
せん頭逆電圧 Maximum Reverse Voltage	VRM			800	V
出力電流 Average Rectified Forward Current	IO	50Hz 正弦波，抵抗負荷，Ta＝25℃ 50Hz sine wave, Resistance load，Ta＝25℃	アルミナ基板実装 On alumina substrate	1.0	A
			プリント基板実装 On glass-epoxy substrate	0.8	
せん頭サージ順電流 Peak Surge Forward Current	IFSM	50Hz 正弦波，非繰り返し 1 サイクルせん頭値，Tj＝25℃ 50Hz sine wave, Non-repetitive 1cycle peak value，Tj＝25℃		30	A
電流二乗時間積 Current Squared Time	I^2t	1ms≦t＜10ms，Tj＝25℃， 1 素子当たりの規格値 per diode		3	A^2s

●電気的・熱的特性 Electrical Characteristics（指定のない場合 Tl＝25℃／unless otherwise specified）

順電圧 Forward Voltage	VF	IF＝0.4A， パルス測定，1 素子当たりの規格値 Pulse measurement, per diode		MAX 0.95	V
逆電流 Reverse Current	IR	VR＝VRM， パルス測定，1 素子当たりの規格値 Pulse measurement, per diode		MAX 10	μA
熱抵抗 Thermal Resistance	θjl	接合部・リード間 Junction to Lead		MAX 25	℃/W
	θja	接合部・周囲間 Junction to Ambient	アルミナ基板実装 On alumina substrate	MAX 62.5	
			プリント基板実装 On glass-epoxy substrate	MAX 80	

■特性図　CHARACTERISTIC DIAGRAMS

順方向特性
Forward Voltage

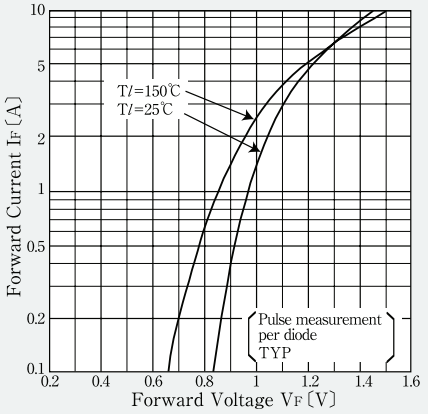

順電力損失曲線
Forward Power Dissipation

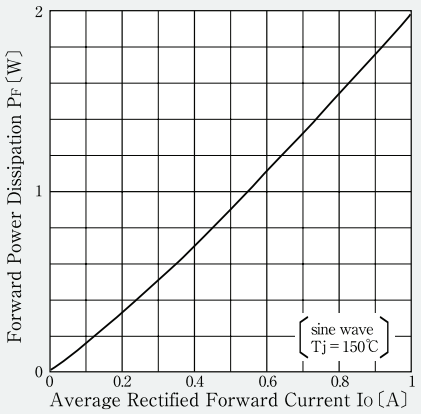

せん頭サージ順電流耐量
Peak Surge Forward Current Capability

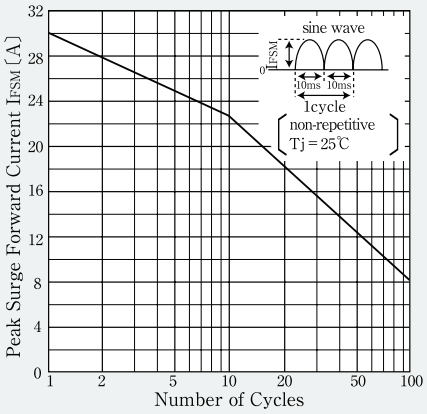

ディレーティングカーブ Ta-Io
Derating Curve Ta-Io

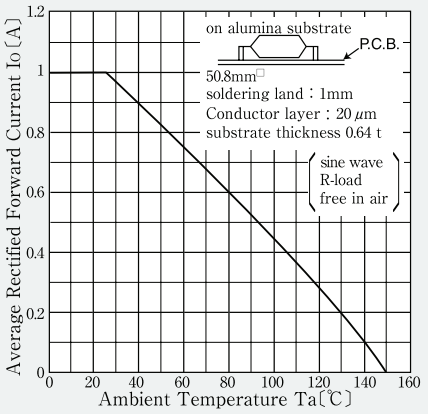

ディレーティングカーブ Tl-Io
Derating Curve Tl-Io

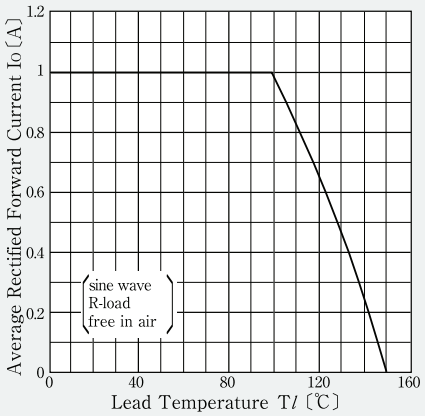

＊ Sine wave は 50Hz で測定しています。
＊ 50Hz sine wave is used for measurements.
＊半導体製品の特性は一般的にバラツキを持っております。
Typical は統計的な実力を表しています。
＊ Semiconductor products generally have characterristic variation.
Typical is a statistical average of the device's ability.

ООО «ЛайфЭлектроникс» “LifeElectronics” LLC

ИНН 7805602321 КПП 780501001 Р/С 40702810122510004610 ФАКБ "АБСОЛЮТ БАНК" (ЗАО) в г.Санкт-Петербурге К/С 30101810900000000703 БИК 044030703

Компания «Life Electronics» занимается поставками электронных компонентов импортного и отечественного производства от производителей и со складов крупных дистрибьюторов Европы, Америки и Азии.

С конца 2013 года компания активно расширяет линейку поставок компонентов по направлению коаксиальный кабель, кварцевые генераторы и конденсаторы (керамические, пленочные, электролитические), за счёт заключения дистрибьюторских договоров

Мы предлагаем:

- *Конкурентоспособные цены и скидки постоянным клиентам.*
- *Специальные условия для постоянных клиентов.*
- *Подбор аналогов.*
- *Поставку компонентов в любых объемах, удовлетворяющих вашим потребностям.*

- *Приемлемые сроки поставки, возможна ускоренная поставка.*
- *Доставку товара в любую точку России и стран СНГ.*
- *Комплексную поставку.*
- *Работу по проектам и поставку образцов.*
- *Формирование склада под заказчика.*

- *Сертификаты соответствия на поставляемую продукцию (по желанию клиента).*
- *Тестирование поставляемой продукции.*
- *Поставку компонентов, требующих военную и космическую приемку.*
- *Входной контроль качества.*
- *Наличие сертификата ISO.*

В составе нашей компании организован Конструкторский отдел, призванный помогать разработчикам, и инженерам.

Конструкторский отдел помогает осуществить:

- *Регистрацию проекта у производителя компонентов.*
- *Техническую поддержку проекта.*
- *Защиту от снятия компонента с производства.*
- *Оценку стоимости проекта по компонентам.*
- *Изготовление тестовой платы монтаж и пусконаладочные работы.*

Тел: +7 (812) 336 43 04 (многоканальный)
Email: org@lifeelectronics.ru

www.lifeelectronics.ru