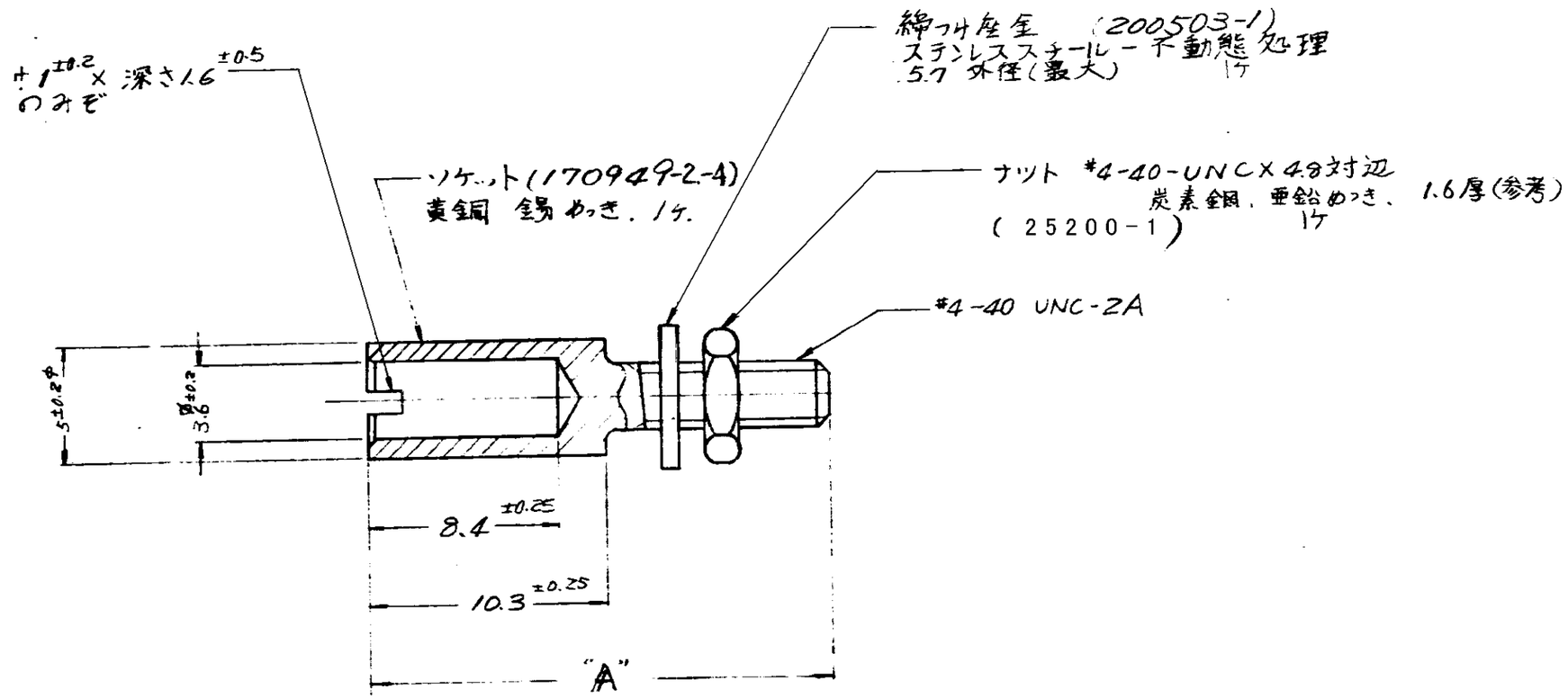

171083-2	23.3
171083-1	20.3
部品番号	"A"

-1: 類似品 NO. 200835-4

LTR	REVISION RECORD			
F	REVISED FJD0-0320-04	Y.Y	D.M	13SEP '04
E	ADDED PER ECN J83-6901	[illegible]	[illegible]	1/5 '83
E	ECN J82-6727	H.O	H.O	9/8 '83
D	ECN J6-3956	YA	[illegible]	[illegible]
C	REVISED	[illegible]	[illegible]	[illegible]
B	REVISED	[illegible]	[illegible]	[illegible]
A	REVISED	[illegible]	[illegible]	[illegible]
O	RELEASED	[illegible]	[illegible]	[illegible]

C-171083

上参照

上参照

tyco Electronics

Tyco Electronics AMP K.K
Kawasaki, Japan

4-1

J B C-171083 F

コーナーガイドソケット

ООО «ЛайфЭлектроникс» “LifeElectronics” LLC

ИНН 7805602321 КПП 780501001 Р/С 40702810122510004610 ФАКБ "АБСОЛЮТ БАНК" (ЗАО) в г.Санкт-Петербурге К/С 30101810900000000703 БИК 044030703

Компания «Life Electronics» занимается поставками электронных компонентов импортного и отечественного производства от производителей и со складов крупных дистрибьюторов Европы, Америки и Азии.

С конца 2013 года компания активно расширяет линейку поставок компонентов по направлению коаксиальный кабель, кварцевые генераторы и конденсаторы (керамические, пленочные, электролитические), за счёт заключения дистрибьюторских договоров

Мы предлагаем:

- *Конкурентоспособные цены и скидки постоянным клиентам.*
- *Специальные условия для постоянных клиентов.*
- *Подбор аналогов.*
- *Поставку компонентов в любых объемах, удовлетворяющих вашим потребностям.*

- *Приемлемые сроки поставки, возможна ускоренная поставка.*
- *Доставку товара в любую точку России и стран СНГ.*
- *Комплексную поставку.*
- *Работу по проектам и поставку образцов.*
- *Формирование склада под заказчика.*

- *Сертификаты соответствия на поставляемую продукцию (по желанию клиента).*
- *Тестирование поставляемой продукции.*
- *Поставку компонентов, требующих военную и космическую приемку.*
- *Входной контроль качества.*
- *Наличие сертификата ISO.*

В составе нашей компании организован Конструкторский отдел, призванный помогать разработчикам, и инженерам.

Конструкторский отдел помогает осуществить:

- *Регистрацию проекта у производителя компонентов.*
- *Техническую поддержку проекта.*
- *Защиту от снятия компонента с производства.*
- *Оценку стоимости проекта по компонентам.*
- *Изготовление тестовой платы монтаж и пусконаладочные работы.*

Тел: +7 (812) 336 43 04 (многоканальный)
Email: org@lifeelectronics.ru

www.lifeelectronics.ru