NICHT VERMASSTE KANTEN SIND NICHT MAßSTÄBLICH

ÄNDERUNGEN DIE DEM TECHNISCHEN FORTSCHRITT DIENEN, BEHALTEN WIR UNS VOR

ZEICHNUNG GESCHÜTZT DURCH
© COPYRIGHT 1986
AMP DEUTSCHLAND GMBH
ALLE RECHTE VORBEHALTEN

REV.	ÄNDERUNG	DATUM	NAME
A	MAß 5.0 WAR 5.2+0.4, MAß 5.3 REF. WAR 5.3+0.4		
	MAß 3.4 WAR 3.3+0.4, MAß 3.6 REF. WAR 3.6+0.4	21.02.95	F.MÜLLER
A1	DGB VON 1.0-2.5mm² AUF 1.5-2.5mm² GEÄNDERT	17.10.95	S.STOLZ
B	RASTFEDER MODIFIZIERT, ZEICHNUNG IN CAD	05.12.95	F.MÜLLER

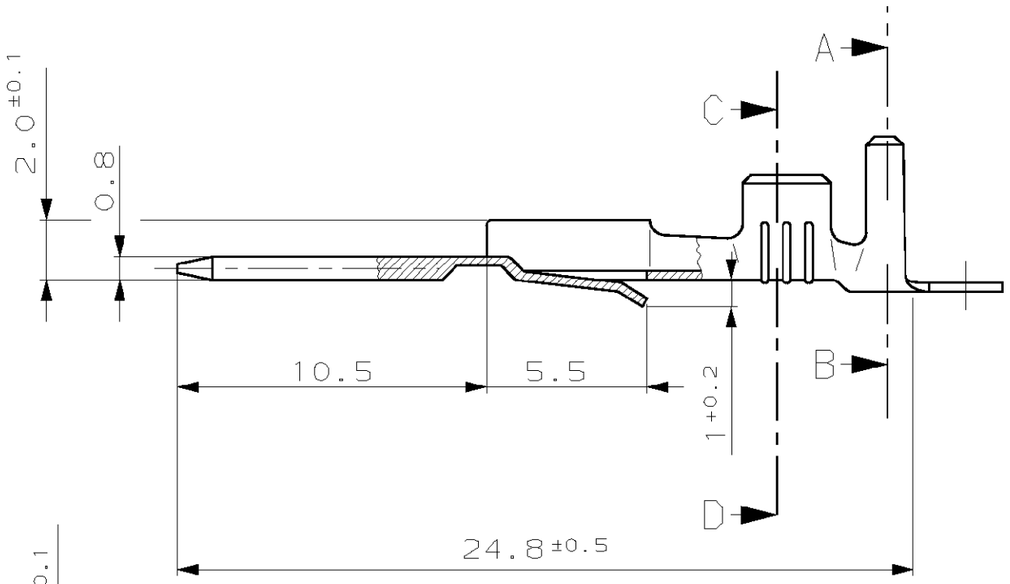

SCHNITT A-B

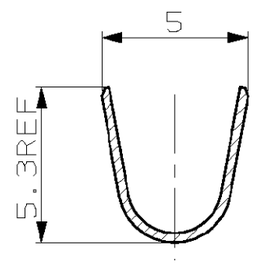

SCHNITT C-D

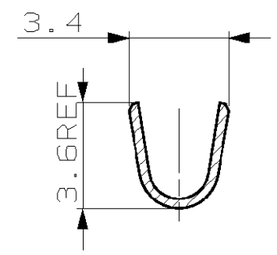

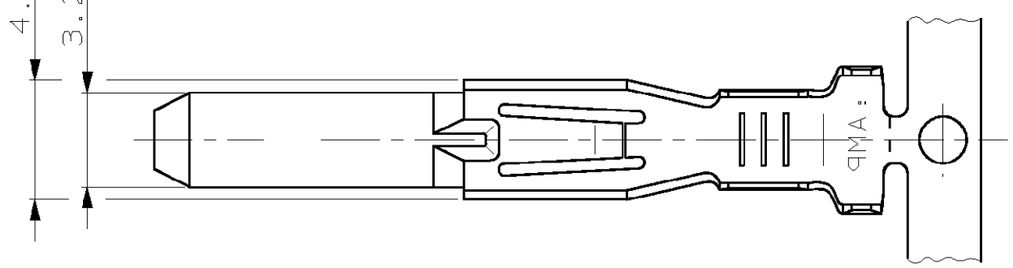

AUSZIEHWERKZEUG: BESTELL-NR.: 726 809-1

EINZELKONTAKTE (VORGEFORMT) - SIEHE ZEICHNUNG NR. 928 791

BESTELL-NR.	DGB (mm²)	ISOLATIONS-ø (mm)	WERKSTOFF	OBERFLÄCHE / FARBE
928 790-2	1,5-2,5	3,0-4,3	CuSn 4	VERZINNT
928 790-1			CuSn 4	BLANK

928 790-1 UND -2 WIE GEZEICHNET

GEZ. F.MÜLLER 03.05.96 — GEPR. W.BÖCK — -

ZEICHNUNG GÜLTIG AB KW 19/96

AMP — AMP DEUTSCHLAND GmbH, D-63225 Langen

BENENNUNG: KONTAKTMESER 0.8x3.2 (CRIMP-SNAP-IN)

NICHT TOLERIERTE MASSE: ± 0.2 mm, ± -

FORMAT: A3

ZEICHNUNGS-NR.: 928 790

MASSTAB: 5:1

BLATT: 1 VON 1

REV.: B

NUMMER 928 790

VERWENDET FÜR -

CAD-ORIGINAL ZEICHNUNG NICHT ÄNDERN

LOC AI

DIST -

WAR NR. 927 940-3/-4

PASSEND ZU -

AMP-EN-554 REV 9-93

30-JUL-92 11:34:08 mn5530 /home/amp12.germ/m2d/sheet s.customer.ma3

Lead Free Conversion in Process - Refer to Specification 230-700 at www.tycoelectronics.com/leadfree

ООО «ЛайфЭлектроникс» “LifeElectronics” LLC

ИНН 7805602321 КПП 780501001 Р/С 40702810122510004610 ФАКБ "АБСОЛЮТ БАНК" (ЗАО) в г.Санкт-Петербурге К/С 30101810900000000703 БИК 044030703

Компания «Life Electronics» занимается поставками электронных компонентов импортного и отечественного производства от производителей и со складов крупных дистрибьюторов Европы, Америки и Азии.

С конца 2013 года компания активно расширяет линейку поставок компонентов по направлению коаксиальный кабель, кварцевые генераторы и конденсаторы (керамические, пленочные, электролитические), за счёт заключения дистрибьюторских договоров

Мы предлагаем:

- *Конкурентоспособные цены и скидки постоянным клиентам.*
- *Специальные условия для постоянных клиентов.*
- *Подбор аналогов.*
- *Поставку компонентов в любых объемах, удовлетворяющих вашим потребностям.*

- *Приемлемые сроки поставки, возможна ускоренная поставка.*
- *Доставку товара в любую точку России и стран СНГ.*
- *Комплексную поставку.*
- *Работу по проектам и поставку образцов.*
- *Формирование склада под заказчика.*

- *Сертификаты соответствия на поставляемую продукцию (по желанию клиента).*
- *Тестирование поставляемой продукции.*
- *Поставку компонентов, требующих военную и космическую приемку.*
- *Входной контроль качества.*
- *Наличие сертификата ISO.*

В составе нашей компании организован Конструкторский отдел, призванный помогать разработчикам, и инженерам.

Конструкторский отдел помогает осуществить:

- *Регистрацию проекта у производителя компонентов.*
- *Техническую поддержку проекта.*
- *Защиту от снятия компонента с производства.*
- *Оценку стоимости проекта по компонентам.*
- *Изготовление тестовой платы монтаж и пусконаладочные работы.*

Тел: +7 (812) 336 43 04 (многоканальный)
Email: org@lifeelectronics.ru

www.lifeelectronics.ru