P/N	S181FL-L-RMM-2450S

ECN	Date	Description
	5/30/02	change mounting thread/hole from round to double D-cut
	6/15/02	Supersede P/N S181FL-L-RMM-2450S-DR

Alternative Connectors

.Straight MMCX Plug

P/N: S181FL-L-MM-2450S

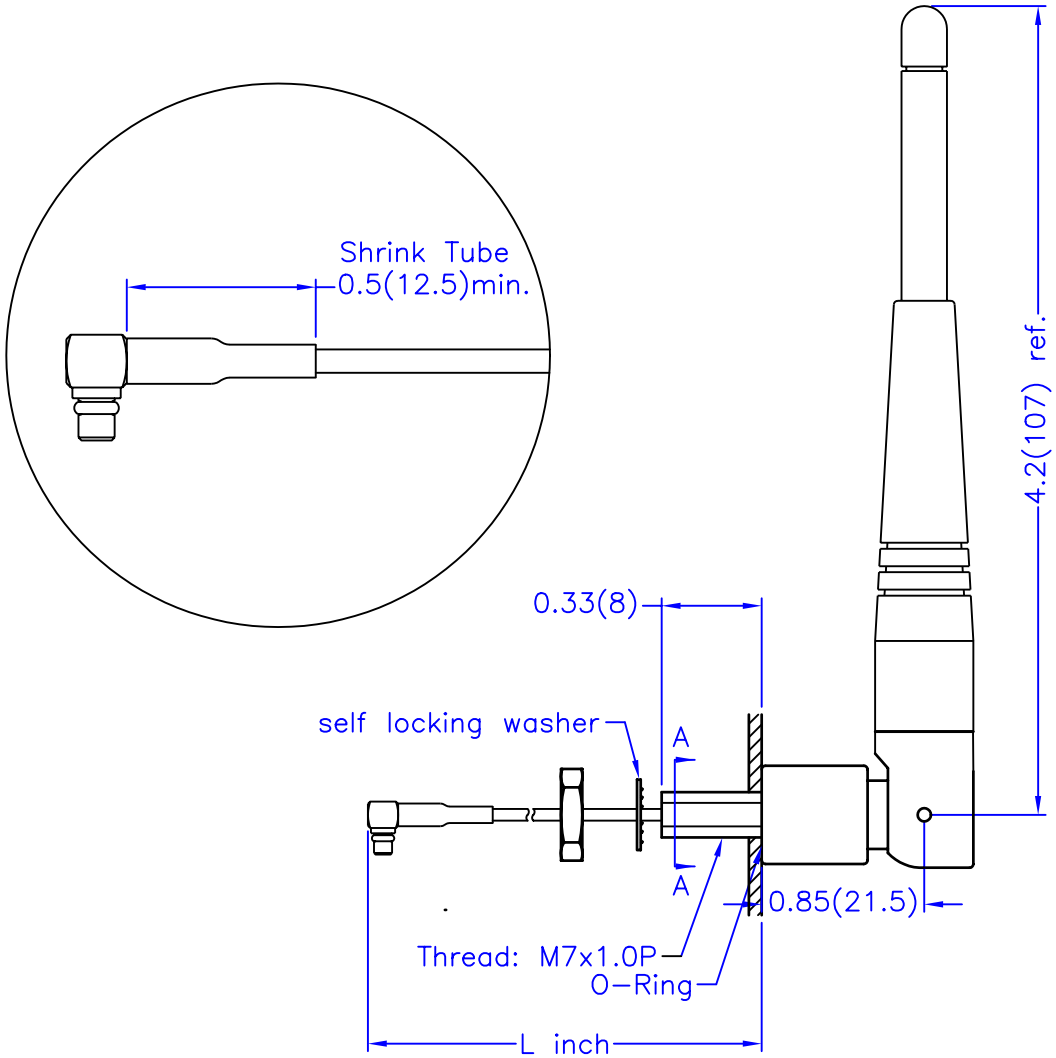

A-A view-Thread cross-section

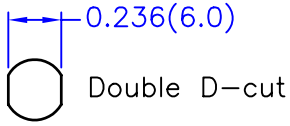

Electrical Properties:

Frequency Range:	2.4~2.5 GHz
Impedance:	50Ω nominal
VSWR:	<2.0:1
Gain:	*2.0 dBi
Radiation:	Omni
Polarization:	Vertical

*Gain is measured under no flying lead.

Mechanical Properties:

Cable:	M17/93-RG178; Harbour Industries
Cable Length:	Standard length L=5 inches. or to be specified.
Connector:	R/A MMCX Plug(male); Nearson 25-03M-TGG
Material:	
Overmold:	Polyurethene(Black); BASF
Swivel:	Polyurethene(Black); BASF and Polycarbonate(Black); Bayer
Operation Temp.:	-20°C to +65°C
Storage Temp.:	-30°C to +75°C

TITLE	2.4GHz Fixed Mount Swivel Antenna - 181 Model	DATE	SHEET
			1 of 2
UNIT in.(mm)	DWG. NO. S181FL-L-RMM-2450S		
SCALE None	NEARSON		

http://www.nearson.com

P/N	S181FL-L-RMM-2450S

Alternative Connectors

.Straight MMCX Plug

P/N: S181FL-L-MM-2450S

ECN	Date	Description
	5/30/02	change mounting thread/hole from round to double D-cut
	6/15/02	Supersede P/N S181FL-L-RMM-2450S-DR

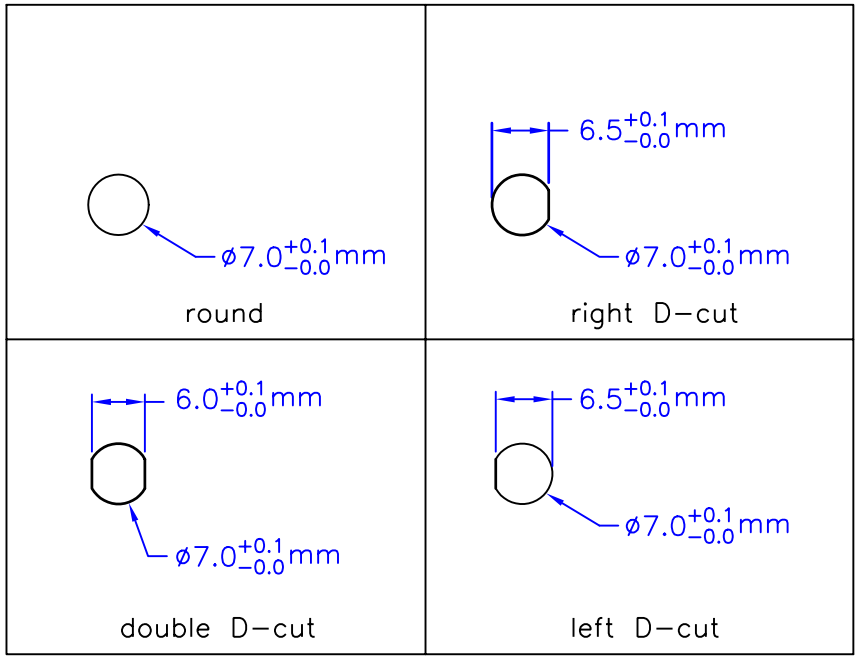

Recommended Mounting-Hole Dimensions

L (inch)	Attenuation (dB)
3"	0.20 dB
4"	0.27 dB
5"	0.33 dB
6"	0.40 dB
8"	0.53 dB
10"	0.66 dB
12"	0.79 dB

Fyling Lead Cable Length v.s. Attenuation Table

Standard M17/93-RG178 Cable Measured @ 2.4GHz

TITLE	2.4GHz Fixed Mount Swivel Antenna – 181 Model	DATE	SHEET
			2 of 2
UNIT in.(mm)	DWG. NO. S181FL-L-RMM-2450S		
SCALE None	NEARSON		

http://www.nearson.com

ООО «ЛайфЭлектроникс» “LifeElectronics” LLC

ИНН 7805602321 КПП 780501001 Р/С 40702810122510004610 ФАКБ "АБСОЛЮТ БАНК" (ЗАО) в г.Санкт-Петербурге К/С 30101810900000000703 БИК 044030703

Компания «Life Electronics» занимается поставками электронных компонентов импортного и отечественного производства от производителей и со складов крупных дистрибьюторов Европы, Америки и Азии.

С конца 2013 года компания активно расширяет линейку поставок компонентов по направлению коаксиальный кабель, кварцевые генераторы и конденсаторы (керамические, пленочные, электролитические), за счёт заключения дистрибьюторских договоров

Мы предлагаем:

- *Конкурентоспособные цены и скидки постоянным клиентам.*
- *Специальные условия для постоянных клиентов.*
- *Подбор аналогов.*
- *Поставку компонентов в любых объемах, удовлетворяющих вашим потребностям.*

- *Приемлемые сроки поставки, возможна ускоренная поставка.*
- *Доставку товара в любую точку России и стран СНГ.*
- *Комплексную поставку.*
- *Работу по проектам и поставку образцов.*
- *Формирование склада под заказчика.*

- *Сертификаты соответствия на поставляемую продукцию (по желанию клиента).*
- *Тестирование поставляемой продукции.*
- *Поставку компонентов, требующих военную и космическую приемку.*
- *Входной контроль качества.*
- *Наличие сертификата ISO.*

В составе нашей компании организован Конструкторский отдел, призванный помогать разработчикам, и инженерам.

Конструкторский отдел помогает осуществить:

- *Регистрацию проекта у производителя компонентов.*
- *Техническую поддержку проекта.*
- *Защиту от снятия компонента с производства.*
- *Оценку стоимости проекта по компонентам.*
- *Изготовление тестовой платы монтаж и пусконаладочные работы.*

Тел: +7 (812) 336 43 04 (многоканальный)
Email: org@lifeelectronics.ru

www.lifeelectronics.ru