M 31EN1–6

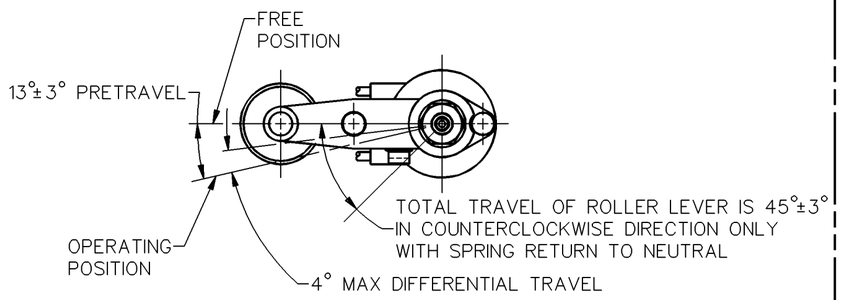

CHARACTERISTICS

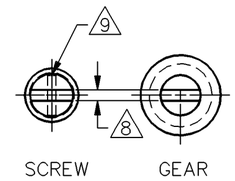

ROLLER LEVER MAY BE ADJUSTED FOR AN INFINITE NUMBER OF POSITIONS THRU 360°. ADJUSTMENT IS MADE BY LOOSENING THE LOCK NUT AND THEN THE SCREW AND TURNING GEAR UNTIL LEVER IS IN DESIRED POSITION. SCREW AND LOCK NUT ON SHAFT IS THEN TIGHTENED TO POSITIVELY LOCK LEVER IN POSITION.

LEVER ADJUSTMENT DETAIL
SCALE 2:1

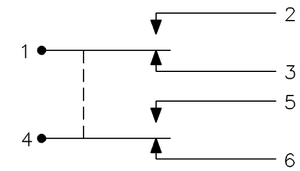

CIRCUIT DIAGRAM

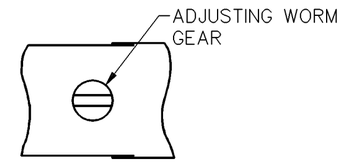

VIEW A–A
SCALE 2:1

NOTES
1 – CORROSION RESISTANT STEEL ENCLOSURE
2 – SWITCH SEALED PER MIL-PRF-8805, SYMBOL 4
3 CORROSION RESISTANT STEEL SHAFT, BUSHING AND PINS
4 DO NOT APPLY MORE THAN 20–25 INCH–POUNDS OF TORQUE WHEN TIGHTENING LOCKING NUT
5 CIRCUIT DIAGRAM, CATALOG LISTING AND MILITARY STANDARD NO. MS 21320–2 ARE SHOWN ON NAMEPLATE
6 HARDWARE MAY BE PACKAGED UNASSEMBLED PER MIL-PRF-8805
7 REPLACEMENT MOUNTING HARDWARE – PACKET 19PA10
8 .050 WIDE X .050 DEEP SLOT
9 Ø.037 HOLE FOR WIRE LOCKING
10 6X NO 20 LEAD WIRE PER MIL–W–22759/7 MARKED WITH CIRCUIT IDENTIFICATION AND WIRE GAUGE (1–20, 2–20 ETC) PER MIL–W–5088

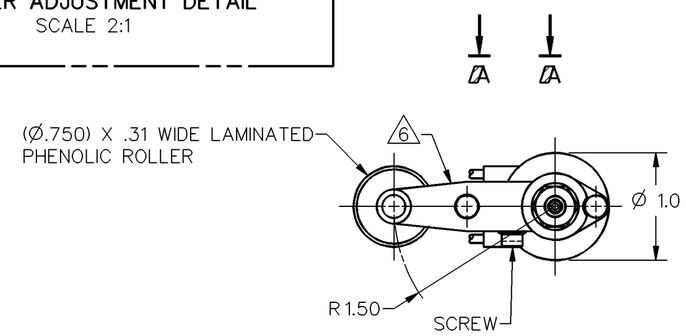

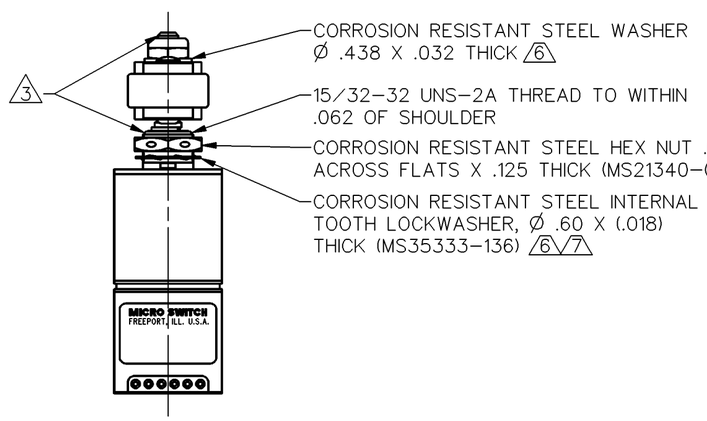

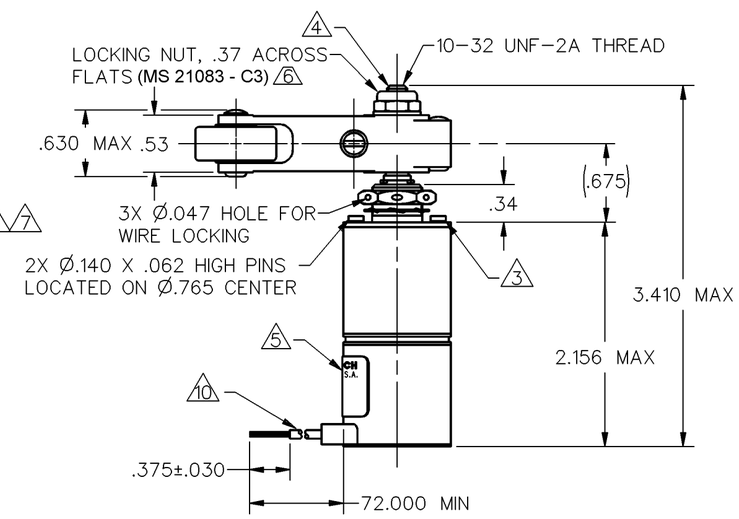

CHARACTERISTICS			
OPERATING TORQUE — — — — 12–25 IN LB			
RELEASE TORQUE — — — — — 9 IN LB MIN			
PRETRAVEL	SEE DETAIL		
DIFFERENTIAL TRAVEL			
OVERTRAVEL			
FREE POSITION			
FULL OVERTRAVEL TORQUE 40 IN LB MAX			

ELECTRICAL DATA		
CONTACT ARRANGEMENT 2X S P D T (SEE CIRCUIT DIAGRAM)		
LOAD	28 VDC	
	SEA LEVEL	50,000 FT
RES	5	5
IND	3	2
MOTOR	4	

MASTER REDUCED
ANSI Y14.5M–1982 APPLIES

THIS DRAWING COVERS A PROPRIETARY ITEM AND IS THE PROPERTY OF MICRO SWITCH. A DIVISION OF HONEYWELL. THIS DRAWING IS NOT TO BE COPIED OR USED WITHOUT THE APPROVAL OF MICRO SWITCH.

MICRO SWITCH a Honeywell Division
FED. MFG. CODE 91929

SWITCH–ENCLOSED

CATALOG LISTING
31EN1–6
MILITARY STD PART NUMBER MS21320–2

THIRD ANGLE PROJECTION
SCALE FULL
DO NOT SCALE PRINT

UNLESS OTHERWISE SPECIFIED TOLERANCES ARE

ONE PLACE	(.0)	±.030
TWO PLACES	(.00)	±.015
THREE PLACES	(.000)	±.005
ANGLES		±

WEIGHT 9.5 OZ MAX

M 31EN1–6
DRAWING NUMBER
ISSUE 38
RELEASE NO. SR–5067
REPLACES

REVISIONS
A CO 76965 GRT 10 JAN 94
B CO–78255 MAM 31 AUG 94
C 0064567 PRS 18MAY10

CHECK CMH 18MAY10
CHECK TSM 14 JAN 94
CHECK TSM 10 JAN 94
DRAWN GRT
RASTER

ООО «ЛайфЭлектроникс» “LifeElectronics” LLC

ИНН 7805602321 КПП 780501001 Р/С 40702810122510004610 ФАКБ "АБСОЛЮТ БАНК" (ЗАО) в г.Санкт-Петербурге К/С 30101810900000000703 БИК 044030703

Компания «Life Electronics» занимается поставками электронных компонентов импортного и отечественного производства от производителей и со складов крупных дистрибьюторов Европы, Америки и Азии.

С конца 2013 года компания активно расширяет линейку поставок компонентов по направлению коаксиальный кабель, кварцевые генераторы и конденсаторы (керамические, пленочные, электролитические), за счёт заключения дистрибьюторских договоров

Мы предлагаем:

- *Конкурентоспособные цены и скидки постоянным клиентам.*
- *Специальные условия для постоянных клиентов.*
- *Подбор аналогов.*
- *Поставку компонентов в любых объемах, удовлетворяющих вашим потребностям.*

- *Приемлемые сроки поставки, возможна ускоренная поставка.*
- *Доставку товара в любую точку России и стран СНГ.*
- *Комплексную поставку.*
- *Работу по проектам и поставку образцов.*
- *Формирование склада под заказчика.*

- *Сертификаты соответствия на поставляемую продукцию (по желанию клиента).*
- *Тестирование поставляемой продукции.*
- *Поставку компонентов, требующих военную и космическую приемку.*
- *Входной контроль качества.*
- *Наличие сертификата ISO.*

В составе нашей компании организован Конструкторский отдел, призванный помогать разработчикам, и инженерам.

Конструкторский отдел помогает осуществить:

- *Регистрацию проекта у производителя компонентов.*
- *Техническую поддержку проекта.*
- *Защиту от снятия компонента с производства.*
- *Оценку стоимости проекта по компонентам.*
- *Изготовление тестовой платы монтаж и пусконаладочные работы.*

Тел: +7 (812) 336 43 04 (многоканальный)
Email: org@lifeelectronics.ru

www.lifeelectronics.ru