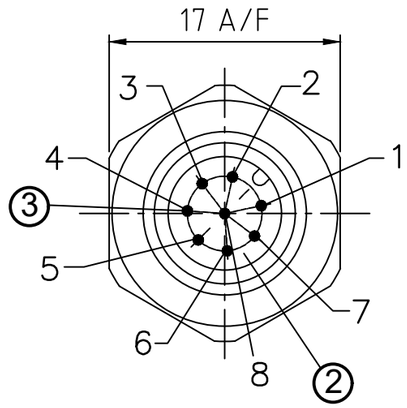


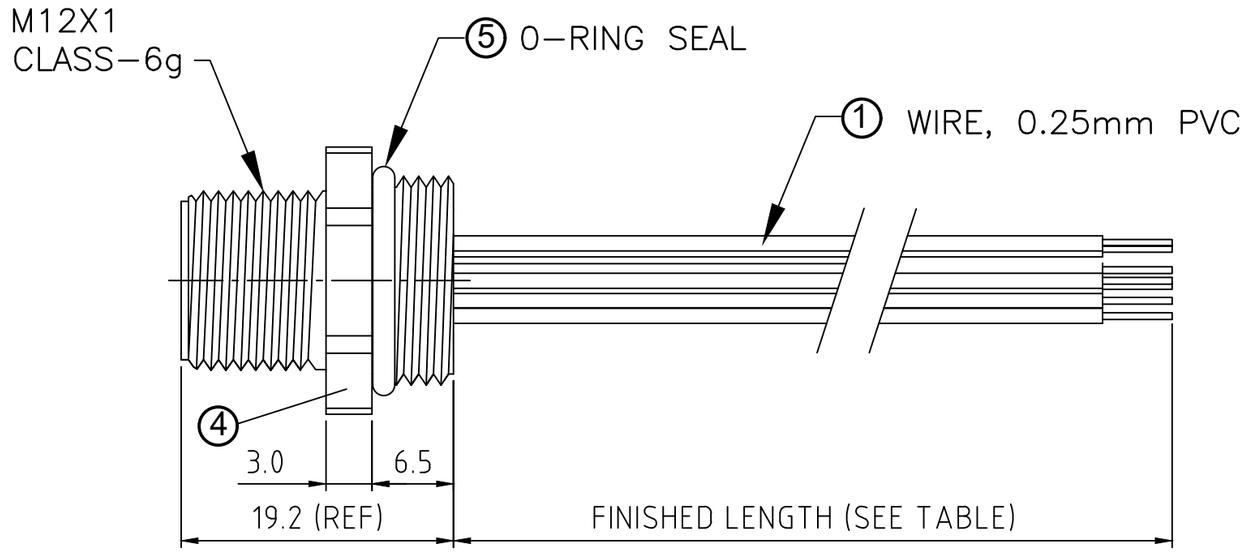


| POL | MATERIAL NUMBER | ENGINEERING NUMBER | FINISHED LENGTH (mm) |
|---|---|---|---|
| 8 | 1200705209 | 8R8J26E02C3003 | 300 ±10 |
| 8 | 1200705243 | 8R8J26E02M0203 | 200 ±10 |

## CONNECTOR SPECIFICATION:

| | |
|---|---|
| VOLTAGE RATING | 30VAC/36VDC |
| AMPERAGE RATING | 2A |
| PROTECTION | IP68 |
| OPERATING TEMPERATURE | -25°C TO +90°C |
| UL CERTIFICATION | FILE NO. E152210 |
| CSA CERTIFICATION | FILE NO. LR6837 |

| ITEM | COMPONENT | MATERIAL | FINISH |
|---|---|---|---|
| 5 | O-RING | VITON (NBR) | BLACK |
| 4 | RECEPTACLE SHELLS | BRASS | NICKEL PLATED |
| 3 | CONTACT SOCKET | F.C.BRASS ASTM B16 | GOLD OVER NICKEL |
| 2 | INSERT | NYLON 6/6 | - |
| 1 | 8 x 0.25 CONDUCT. 300V | PVC | - |

## MALE FACE VIEW

### 8 WIRE

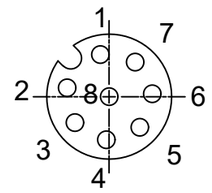


| Pin No. | Wire |
|---|---|
| 1 | WHITE |
| 2 | BROWN |
| 3 | GREEN |
| 4 | YELLOW |
| 5 | GREY |
| 6 | PINK |
| 7 | BLUE |
| 8 | RED |

THIS DRAWING CONTAINS INFORMATION THAT IS PROPRIETARY TO MOLEX ELECTRONIC TECHNOLOGIES, LLC AND SHOULD NOT BE USED WITHOUT WRITTEN PERMISSION

SYMBOLS: = 0

DIMENSION UNITS: MM
SCALE: 2:1

GENERAL TOLERANCES (UNLESS SPECIFIED)

| | mm | INCH |
|---|---|---|
| 4 PLACES | ±---- | ±---- |
| 3 PLACES | ±---- | ±---- |
| 2 PLACES | ±---- | ±---- |
| 1 PLACE | ±0.3 | ±---- |
| 0 PLACES | ±---- | ±---- |
| ANGULAR TOL ± | ---- ° | |

DRAFT WHERE APPLICABLE MUST REMAIN WITHIN DIMENSIONS

CURRENT REV DESC: ADDED NEW PIN

EC NO: 623197
DRWN: MDHARMANTI 2019/08/28
CHK'D: RSILLER 2019/08/28
APPR: RSILLER 2019/08/28

INITIAL REVISION:
DRWN: LSTEMMLE 2010/03/01
APPR: NSTAUDIG 2010/03/03

THIRD ANGLE PROJECTION

DRAWING: A3-SIZE
SERIES: 120070

molex

MMC-8P-M-REC-PG9-XM
PVC 0.25 WIRE

PRODUCT CUSTOMER DRAWING

| DOCUMENT NUMBER | DOC TYPE | DOC PART | REVISION |
|---|---|---|---|
| SD-120070-021 | PSD | 001 | A |

| MATERIAL NUMBER | CUSTOMER | SHEET NUMBER |
|---|---|---|
| SEE TABLE | GENERAL MARKET | 1 OF 1 |

| DOCUMENT STATUS | P1 | RELEASE DATE | 2019/08/28 14:04:42 |
|---|---|---|---|

FORMAT: ACAD-tb-prod-A3
REVISION: A1
DATE: 2019/06/12

ООО «ЛайфЭлектроникс» “LifeElectronics” LLC

ИНН 7805602321 КПП 780501001 Р/С 40702810122510004610 ФАКБ "АБСОЛЮТ БАНК" (ЗАО) в г.Санкт-Петербурге К/С 30101810900000000703 БИК 044030703

*Компания «Life Electronics» занимается поставками электронных компонентов импортного и отечественного производства от производителей и со складов крупных дистрибьюторов Европы, Америки и Азии.*

*С конца 2013 года компания активно расширяет линейку поставок компонентов по направлению коаксиальный кабель, кварцевые генераторы и конденсаторы (керамические, пленочные, электролитические), за счёт заключения дистрибьюторских договоров*

*Мы предлагаем:*

- *Конкурентоспособные цены и скидки постоянным клиентам.*
- *Специальные условия для постоянных клиентов.*
- *Подбор аналогов.*
- *Поставку компонентов в любых объемах, удовлетворяющих вашим потребностям.*

- *Приемлемые сроки поставки, возможна ускоренная поставка.*
- *Доставку товара в любую точку России и стран СНГ.*
- *Комплексную поставку.*
- *Работу по проектам и поставку образцов.*
- *Формирование склада под заказчика.*

- *Сертификаты соответствия на поставляемую продукцию (по желанию клиента).*
- *Тестирование поставляемой продукции.*
- *Поставку компонентов, требующих военную и космическую приемку.*
- *Входной контроль качества.*
- *Наличие сертификата ISO.*

*В составе нашей компании организован Конструкторский отдел, призванный помогать разработчикам, и инженерам.*

*Конструкторский отдел помогает осуществить:*

- *Регистрацию проекта у производителя компонентов.*
- *Техническую поддержку проекта.*
- *Защиту от снятия компонента с производства.*
- *Оценку стоимости проекта по компонентам.*
- *Изготовление тестовой платы монтаж и пусконаладочные работы.*

*Тел: +7 (812) 336 43 04 (многоканальный)*
*Email: org@lifeelectronics.ru*

***www.lifeelectronics.ru***