© 1962 BY AMP INCORPORATED. ALL RIGHTS RESERVED. AMP PRODUCTS COVERED BY PATENTS AND/OR PATENTS PENDING. APPROVED PER GOVT CONTRACT NO.

REVISIONS				
ZONE	LTR	DESCRIPTION	DATE	APPROVED
1	Y	ECO-08-020973 PY	11-08	JW

(1)-582589-1 1. SAME AS -1 EXCEPT TO HAVE CAVITY IDENTIFICATION ON TOP SURFACE OF HOUSING.

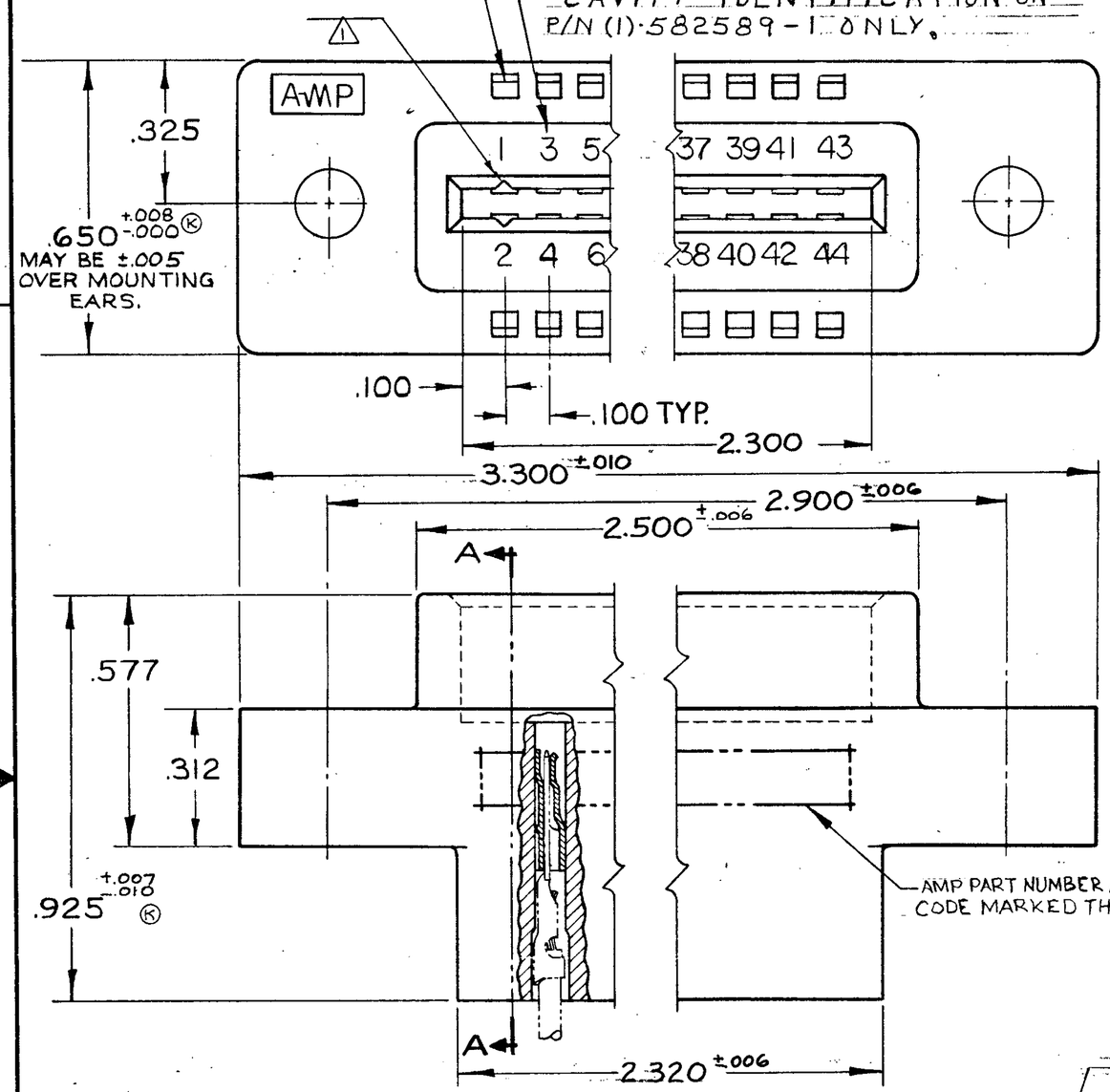

3. LASER MARKING ACCEPTABLE FOR ALL MARKING

1 GROOVES FOR "ON CONTACT KEYING" AMP'S OPTION DEPENDING ON METHOD OF MANUFACTURE. FOR "ON CONTACT" KEYING USE KEYING PLUG P/N 583487-1. (MUST BE ORDERED SEPARATELY.)

2 MOUNTING EAR CONFIGURATION AMP'S OPTION DEPENDS ON METHOD OF MANUFACTURE.

582589-1 1. AS SHOWN "J" DIA. HOLES = .128

OBS ~~582589-2 1. SAME AS -1 EXCEPT~~
~~2. "J" DIA. HOLES = .156~~

OBS ~~582589-6 SAME AS -4 EXCEPT INK STAMPING~~
ON TOP AND BOTTOM

OBSOLETE ~~582589-4 1. SAME AS -1 EXCEPT:~~
~~2. FLOATING BUSHINGS.~~

OBS ~~582589-5 1. SAME AS -4 EXCEPT: FLOATING~~
BUSHINGS REVERSED

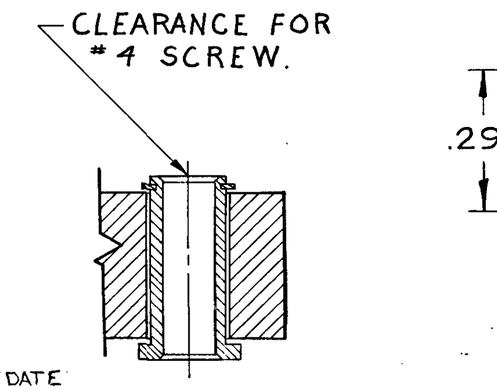

-4
-5 BUSHING REVERSED AS SHOWN

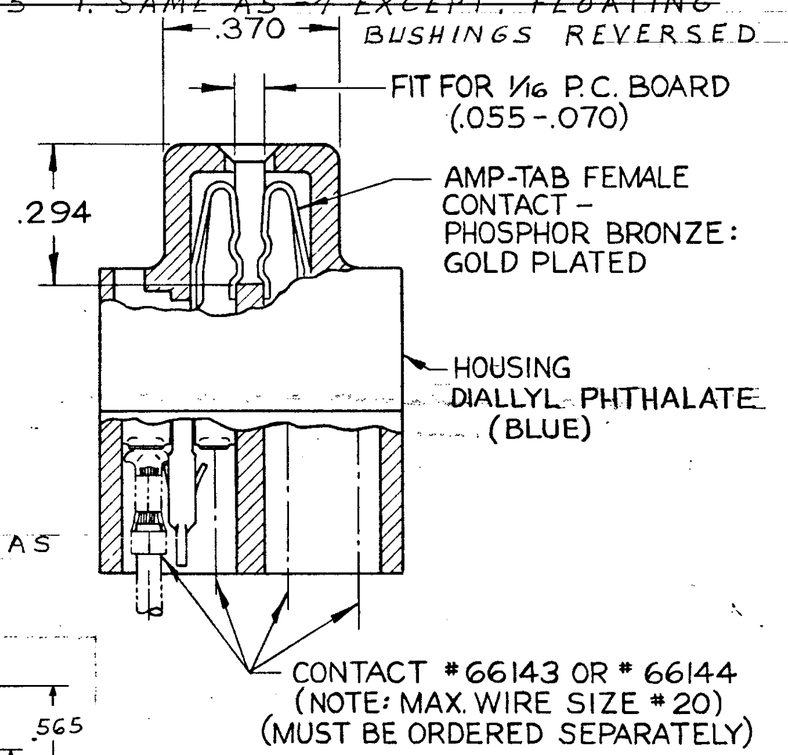

SECTION A-A

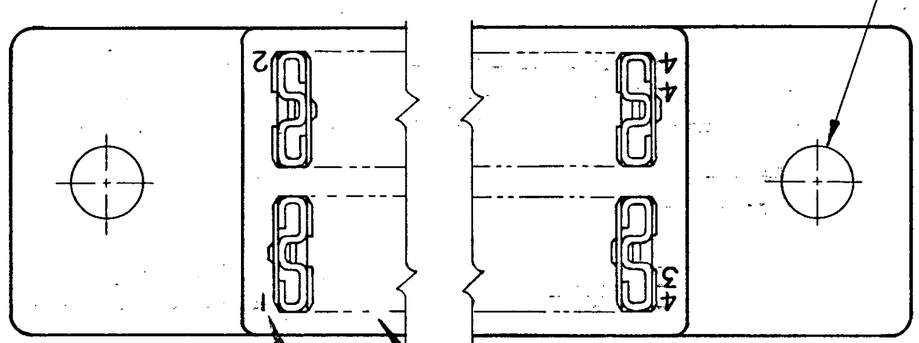

±.003 (M)
"J" DIA. HOLES

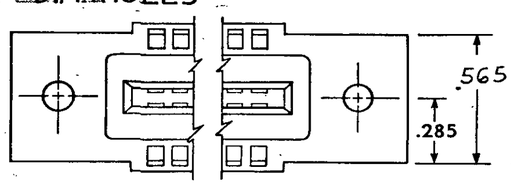

ALTERNATE MOUNTING EAR CONFIGURATION 2

CIRCUIT CAVITY IDENTIFICATION MARKING PER MIL-C-21097

MARK FIRST 5 POSITIONS, NEXT 5 POSITIONS PLAIN

UNLESS OTHERWISE SPECIFIED. DIMENSIONS ARE IN INCHES. TOLERANCES ON: FRACTIONS ± ; DECIMALS ±.005 ; ANGLES ±	CONTRACT NO		AMP INCORPORATED HARRISBURG, PENNSYLVANIA
MATERIAL: SEE CALLOUT	DR J. Asick	DATE 12-16-66	NAME: 22 POSITION AMP-TAB CONNECTOR .100 CENTERS QUAD
HEAT TREAT: —	CHK Robt Burns	DATE 1-5-67	
FINISH: SEE CALLOUT	DSGN ENGR	DATE	
	APPD J. Kaufman	DATE 1-10-67	
	R. Showerman	1/10/67	
	DSGN APPD		
	OTHER APPD		

SIZE	CODE IDENT NO	NUMBER	REV
C	00779	582589	Y

SCALE 4-1 | WT | CALC | ACTUAL | SHEET

AMP INFO: LOC DF | INT DIST FO

NUMBER CUS. 582589

AMP 1471-1 (8/64)

CUSTOMER DRAWING

ООО «ЛайфЭлектроникс» “LifeElectronics” LLC

ИНН 7805602321 КПП 780501001 Р/С 40702810122510004610 ФАКБ "АБСОЛЮТ БАНК" (ЗАО) в г.Санкт-Петербурге К/С 30101810900000000703 БИК 044030703

Компания «Life Electronics» занимается поставками электронных компонентов импортного и отечественного производства от производителей и со складов крупных дистрибьюторов Европы, Америки и Азии.

С конца 2013 года компания активно расширяет линейку поставок компонентов по направлению коаксиальный кабель, кварцевые генераторы и конденсаторы (керамические, пленочные, электролитические), за счёт заключения дистрибьюторских договоров

Мы предлагаем:

- *Конкурентоспособные цены и скидки постоянным клиентам.*
- *Специальные условия для постоянных клиентов.*
- *Подбор аналогов.*
- *Поставку компонентов в любых объемах, удовлетворяющих вашим потребностям.*

- *Приемлемые сроки поставки, возможна ускоренная поставка.*
- *Доставку товара в любую точку России и стран СНГ.*
- *Комплексную поставку.*
- *Работу по проектам и поставку образцов.*
- *Формирование склада под заказчика.*

- *Сертификаты соответствия на поставляемую продукцию (по желанию клиента).*
- *Тестирование поставляемой продукции.*
- *Поставку компонентов, требующих военную и космическую приемку.*
- *Входной контроль качества.*
- *Наличие сертификата ISO.*

В составе нашей компании организован Конструкторский отдел, призванный помогать разработчикам, и инженерам.

Конструкторский отдел помогает осуществить:

- *Регистрацию проекта у производителя компонентов.*
- *Техническую поддержку проекта.*
- *Защиту от снятия компонента с производства.*
- *Оценку стоимости проекта по компонентам.*
- *Изготовление тестовой платы монтаж и пусконаладочные работы.*

Тел: +7 (812) 336 43 04 (многоканальный)
Email: org@lifeelectronics.ru

www.lifeelectronics.ru