CTS Electrocomponents

Series 252 Data Sheet
Mini-joystick

Two Axis, Mini-joystick With Momentary Switch

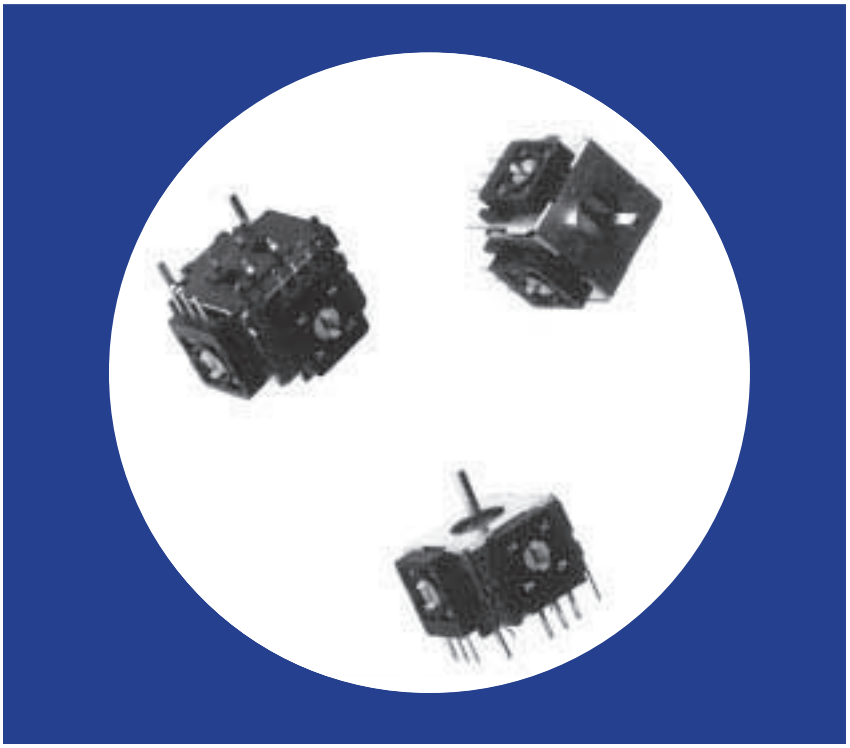

Features

- Compact Size (20x21x13mm)
- Long Life 1 Million Cycles
- Optional momentary switch is operational at all rotations
- Sturdy metal case with convenient mounting tabs
- RoHS compliant

Pat. No: US 6,353,430 , Taiwan: 128688.

Electrical and Mechanical Specifications

Potentiometer 1 & 2

Resistance Range
10 K ohms through 200 K ohms

Resistance Tolerance
Standard : ± 30%
Special: ± 10%, ± 20% available

Dielectric Strength
250 VAC 50/60 Hz for 1 minute

Insulation Resistance
100 Megohms @ 250 VDC for 1 minute

Operational Torque
200 ± 80 gf.cm

Power Rating
0.0125 watt @ 50°C, Derated to no load at 85°C

Operating Voltage
50 VAC or 5 VDC maximum

Angle of Rotation
60° maximum

Life
1,000,000 cycles

Available Switch

Type
Momentary

Contact Resistance
100 milliohms maximum initially
200 milliohms max after 500,000 cycles
switching 5 mA @ 5 VDC

Dielectric Strength
250 VAC 50/60 Hz for 1 minute

Insulation Resistance
100 Megohms minmum @ 100 VDC

Operational Force
800 ± 200 gf

Power Rating
5 VDC, 50 mA maximum

Travel
0.9 ± 0.4mm

Switch Life
500,000 cycles

© 2008 CTS Corporation. All rights reserved. Information subject to change.

Electrical and Mechanical Specifications

Potentiometer 1 & 2

Operating Temperature

-10°C to +70°C

Soldering Conditions

260 ± 5°C for 5 seconds

Mounting Information

PC Terminals

CTS Series 252

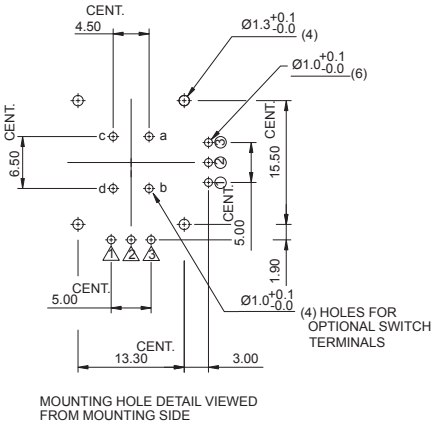

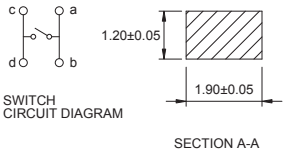

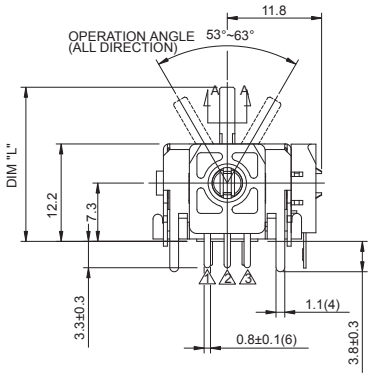

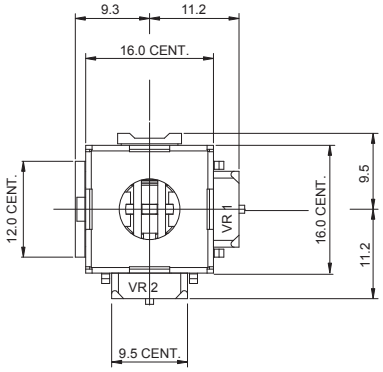

DIMENSION: mm / inch

Ordering Information

252 A 103 C 60 N A

DRIVE ARM LENGTH DIM "L"

LENGTH FROM MOUNTING SURFACE
- **A** – 19.3mm
- **B** – 24.3mm

RESISTANCE CODE EXAMPLES

CODE	RESISTANCE
103	10K
203	20K
503	50K
104	100K
124	120K
154	150K

RESIST TOL
- **A** – ±10%
- **B** – ±20%
- **C** – ±30%

ROTATIONAL ANGLE
- **40** – 40°
- **50** – 50°
- **60** – 60°

TAP CONFIGURATION
- **N** – NO TAP
- **T** – 4° TAP AT CENTER

SWITCH CONFIGURATION
- **A** – W/O SWITCH
- **B** – MOMENTARY SWITCH

© 2008 CTS Corporation. All rights reserved. Information subject to change.

LifeElectronics
Живое партнерство

ООО «ЛайфЭлектроникс» **“LifeElectronics” LLC**

ИНН 7805602321 КПП 780501001 Р/С 40702810122510004610 ФАКБ "АБСОЛЮТ БАНК" (ЗАО) в г.Санкт-Петербурге К/С 30101810900000000703 БИК 044030703

Компания «Life Electronics» занимается поставками электронных компонентов импортного и отечественного производства от производителей и со складов крупных дистрибьюторов Европы, Америки и Азии.

С конца 2013 года компания активно расширяет линейку поставок компонентов по направлению коаксиальный кабель, кварцевые генераторы и конденсаторы (керамические, пленочные, электролитические), за счёт заключения дистрибьюторских договоров

Мы предлагаем:

- *Конкурентоспособные цены и скидки постоянным клиентам.*
- *Специальные условия для постоянных клиентов.*
- *Подбор аналогов.*
- *Поставку компонентов в любых объемах, удовлетворяющих вашим потребностям.*

- *Приемлемые сроки поставки, возможна ускоренная поставка.*
- *Доставку товара в любую точку России и стран СНГ.*
- *Комплексную поставку.*
- *Работу по проектам и поставку образцов.*
- *Формирование склада под заказчика.*

- *Сертификаты соответствия на поставляемую продукцию (по желанию клиента).*
- *Тестирование поставляемой продукции.*
- *Поставку компонентов, требующих военную и космическую приемку.*
- *Входной контроль качества.*
- *Наличие сертификата ISO.*

В составе нашей компании организован Конструкторский отдел, призванный помогать разработчикам, и инженерам.

Конструкторский отдел помогает осуществить:

- *Регистрацию проекта у производителя компонентов.*
- *Техническую поддержку проекта.*
- *Защиту от снятия компонента с производства.*
- *Оценку стоимости проекта по компонентам.*
- *Изготовление тестовой платы монтаж и пусконаладочные работы.*

Тел: +7 (812) 336 43 04 (многоканальный)
Email: org@lifeelectronics.ru

www.lifeelectronics.ru