THIS DRAWING IS UNPUBLISHED. RELEASED FOR PUBLICATION – –, .
© COPYRIGHT 2010 BY TYCO ELECTRONICS CORPORATION. ALL RIGHTS RESERVED.

LOC	DIST
DW	—

REVISIONS

P	LTR	DESCRIPTION	DATE	DWN	APVD
	B	ECR-13-001067	18JAN13	AW	WK

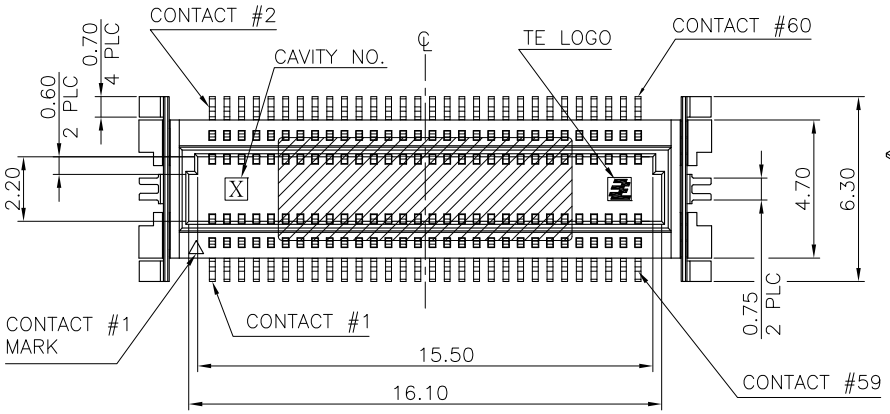

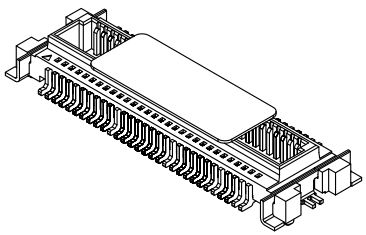

NOTES:

1. MATERIAL:
   HOUSING: LCP WITH 35% GF, UL94 V-0, NATURAL COLOR.
   CONTACTS: PHOSPHOR BRONZE.
   PEGS: BRASS.
   MYLAR: POLYSTYRENES, ORANGE COLOR.

2. FINISH:
   CONTACTS: 0.0254μm [1μ"] MIN. GOLD PLATED OVER 1.27μm [50μ"] MIN. NICKEL ON ENTIRE CONTACT.
   PEGS: 3.05μm [120μ"] MIN. MATTE-TIN OVER 1.27μm [50μ"] MIN. NICKEL.

3. REFLOW SOLDER CAPABLE TO 260°C PER TEC-109-201, CONDITION B.

4. SUBSTANCE RESTRICTIONS FOR LOW HALOGEN (BY WEIGHT):
   BROMINE (Br) ≤ 900 PPM (0.09%)
   CHLORINE (Cl) ≤ 900 PPM (0.09%)
   TOTAL CONCENTRATION OF CHLORINE (Cl) + BROMINE (Br) ≤ 1500 PPM (0.15%)

5. MATING RECEPTACLE PART NUMBER: 2041315-1.

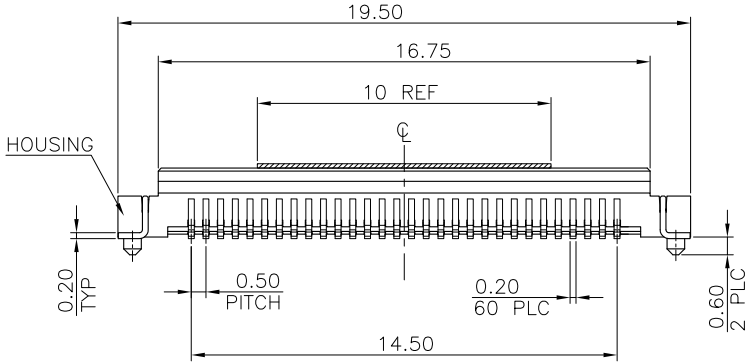

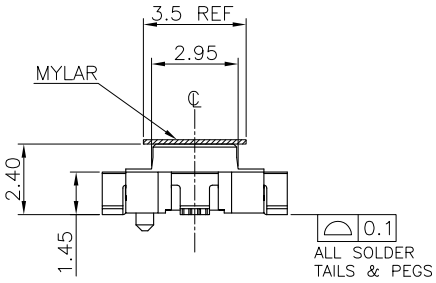

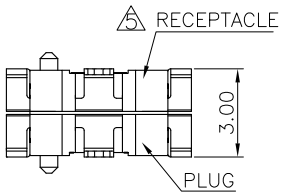

MATING HEIGHT

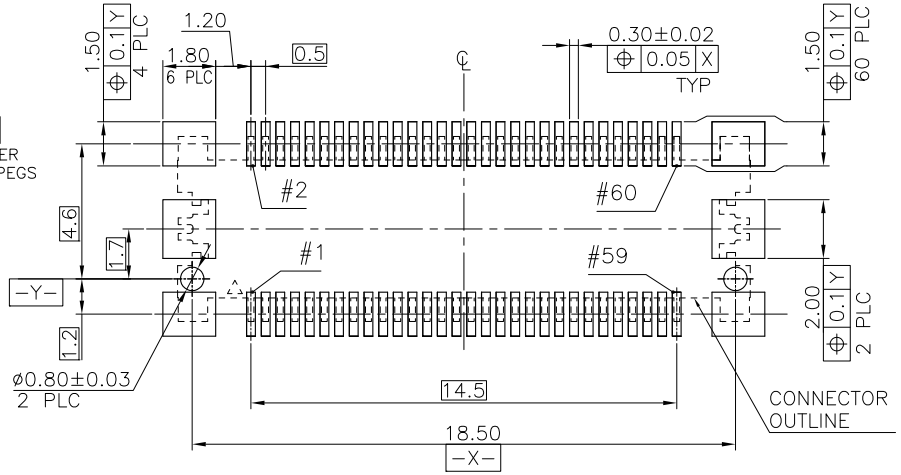

TOLERANCE: ±0.05
RECOMMENDED PCB LAYOUT
(TOP VIEW)

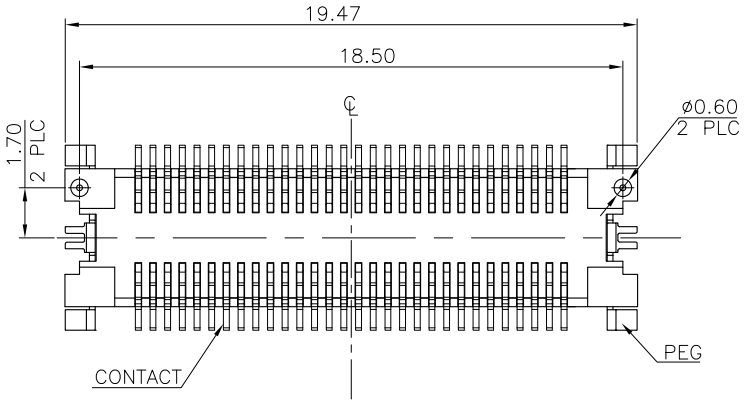

2041314-1
PART NUMBER

THIS DRAWING IS A CONTROLLED DOCUMENT.

DIMENSIONS: MM

TOLERANCES UNLESS OTHERWISE SPECIFIED:

0 PLC	±0.5
1 PLC	±0.3
2 PLC	±0.2
3 PLC	±0.15
4 PLC	± –
ANGLES	±3°

MATERIAL: SEE NOTE
FINISH: SEE NOTE

DWN	A. WU	02NOV2010
CHK	S. CHIEN	02NOV2010
APVD	W. KODAMA	02NOV2010

PRODUCT SPEC: 108-57849
APPLICATION SPEC: —
WEIGHT: 0.35 GRAMS

TE Connectivity

NAME: 0.5 PITCH BOARD-TO-BOARD CONNECTOR, SMT, 60 POSITION, PLUG

SIZE	CAGE CODE	DRAWING NO	RESTRICTED TO
A3	00779	C-2041314	—

CUSTOMER DRAWING | SCALE — | SHEET 1 OF 2 | REV B

THIS DRAWING IS UNPUBLISHED. RELEASED FOR PUBLICATION – –, .
© COPYRIGHT 2010 BY TYCO ELECTRONICS CORPORATION. ALL RIGHTS RESERVED.

LOC	DIST
DW	—

REVISIONS

P	LTR	DESCRIPTION	DATE	DWN	APVD
		SEE SHEET 1.			

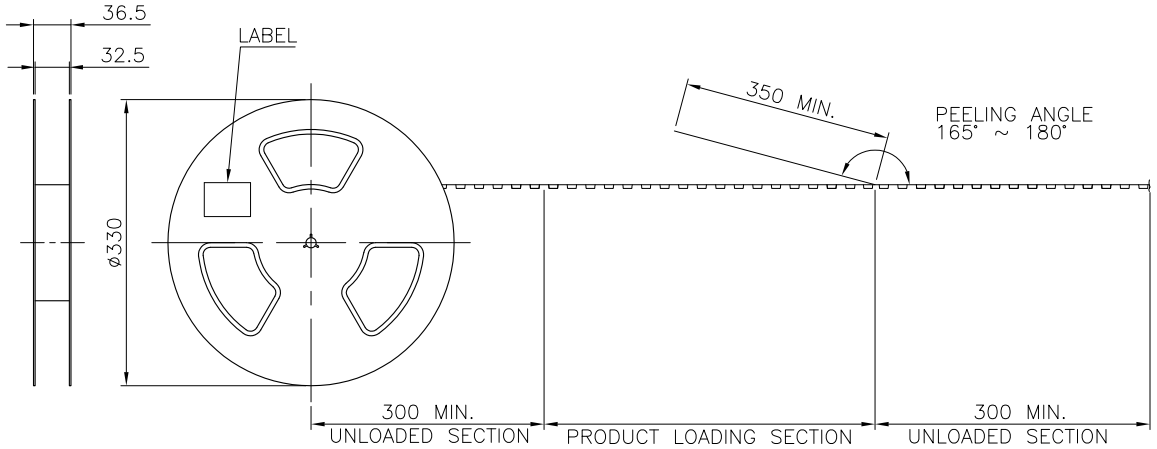

NOTES:

1. MATERIAL:
   BOX: FIBREBOARD, CORRUGATED, DOUBLE WALL.
   COVER TAPE: PET, TRANSPARENT COLOR.
   CARRIER TAPE: POLYSTYRENES, TRANSPARENT COLOR.
   REEL: HIPS, BLUE COLOR.
   BAG: POLYETHYLENES, TRANSPARENT COLOR.
2. EACH BAG SHALL BE INCLUDED DESICCANT.
3. PEELING STRENGTH: 0.1 ~ 1.3 N (10 ~ 130 GRAMS).
4. PEELING SPEED: 300 mm/min.

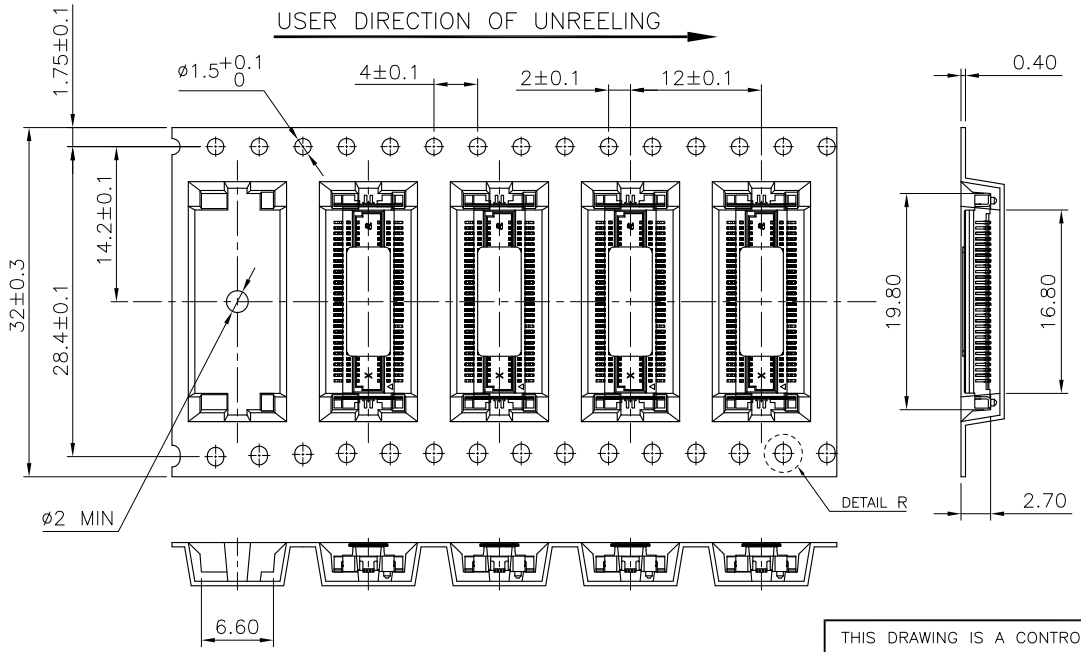

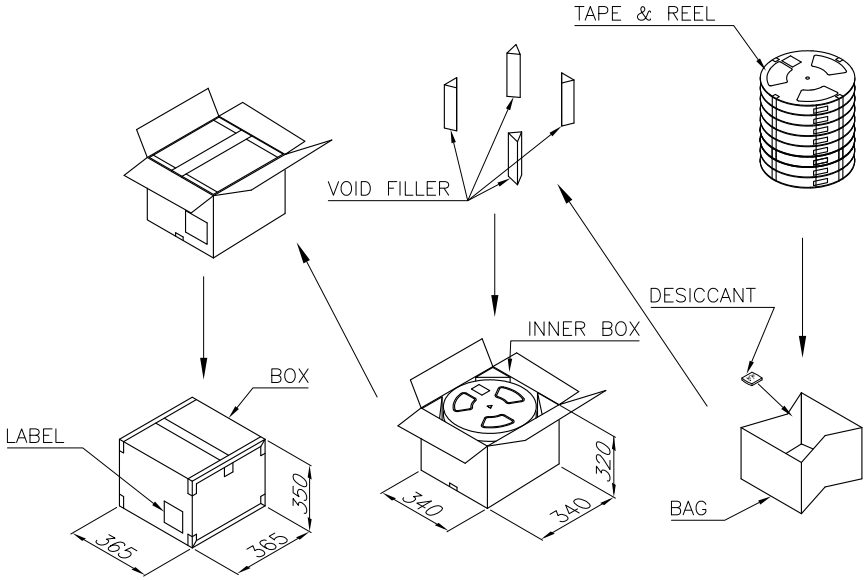

1500	8	12000 PCS	8.80 KG	4.20 KG
PCS/ TAPE	REELS/ BOX	QUANTITY	GROSS WEIGHT	NET WEIGHT

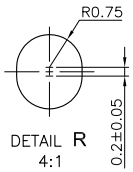

DETAIL R
4:1

THIS DRAWING IS A CONTROLLED DOCUMENT.

DIMENSIONS: MM

TOLERANCES UNLESS OTHERWISE SPECIFIED:
0 PLC ± –
1 PLC ± –
2 PLC ± –
3 PLC ± –
4 PLC ± –
ANGLES ± –

MATERIAL –

FINISH –

DWN	A. WU	02NOV2010
CHK	S. CHIEN	02NOV2010
APVD	W. KODAMA	02NOV2010
PRODUCT SPEC	—	
APPLICATION SPEC	—	
WEIGHT	—	

CUSTOMER DRAWING

TE Connectivity

NAME: 0.5 PITCH BOARD–TO–BOARD CONNECTOR, SMT, 60 POSITION, PLUG

SIZE	CAGE CODE	DRAWING NO	RESTRICTED TO
A3	00779	C-2041314	—

SCALE — SHEET 2 OF 2 REV B

ООО «ЛайфЭлектроникс» “LifeElectronics” LLC

ИНН 7805602321 КПП 780501001 Р/С 40702810122510004610 ФАКБ "АБСОЛЮТ БАНК" (ЗАО) в г.Санкт-Петербурге К/С 30101810900000000703 БИК 044030703

Компания «Life Electronics» занимается поставками электронных компонентов импортного и отечественного производства от производителей и со складов крупных дистрибьюторов Европы, Америки и Азии.

С конца 2013 года компания активно расширяет линейку поставок компонентов по направлению коаксиальный кабель, кварцевые генераторы и конденсаторы (керамические, пленочные, электролитические), за счёт заключения дистрибьюторских договоров

Мы предлагаем:

- *Конкурентоспособные цены и скидки постоянным клиентам.*
- *Специальные условия для постоянных клиентов.*
- *Подбор аналогов.*
- *Поставку компонентов в любых объемах, удовлетворяющих вашим потребностям.*

- *Приемлемые сроки поставки, возможна ускоренная поставка.*
- *Доставку товара в любую точку России и стран СНГ.*
- *Комплексную поставку.*
- *Работу по проектам и поставку образцов.*
- *Формирование склада под заказчика.*

- *Сертификаты соответствия на поставляемую продукцию (по желанию клиента).*
- *Тестирование поставляемой продукции.*
- *Поставку компонентов, требующих военную и космическую приемку.*
- *Входной контроль качества.*
- *Наличие сертификата ISO.*

В составе нашей компании организован Конструкторский отдел, призванный помогать разработчикам, и инженерам.

Конструкторский отдел помогает осуществить:

- *Регистрацию проекта у производителя компонентов.*
- *Техническую поддержку проекта.*
- *Защиту от снятия компонента с производства.*
- *Оценку стоимости проекта по компонентам.*
- *Изготовление тестовой платы монтаж и пусконаладочные работы.*

Тел: +7 (812) 336 43 04 (многоканальный)
Email: org@lifeelectronics.ru

www.lifeelectronics.ru