THIS DRAWING IS UNPUBLISHED.
VERTRAULICHE UNVEROEFFENTLICHTE ZEICHNUNG
© COPYRIGHT
RELEASED FOR PUBLICATION
FREI FUER VEROEFFENTLICHUNG
ALL RIGHTS RESERVED.
ALLE RECHTE VORBEHALTEN

MATED WITH:
PASSEND ZU:
–

LOC	DIST
A1	–

PROJEKT NR.: –

REVISIONS
AENDERUNGEN

P	LTR	DESCRIPTION BESCHREIBUNG	DATE	DWN	APVD
	A4	REVISED PER ECO-11-005294	11APR11	RK	HMR

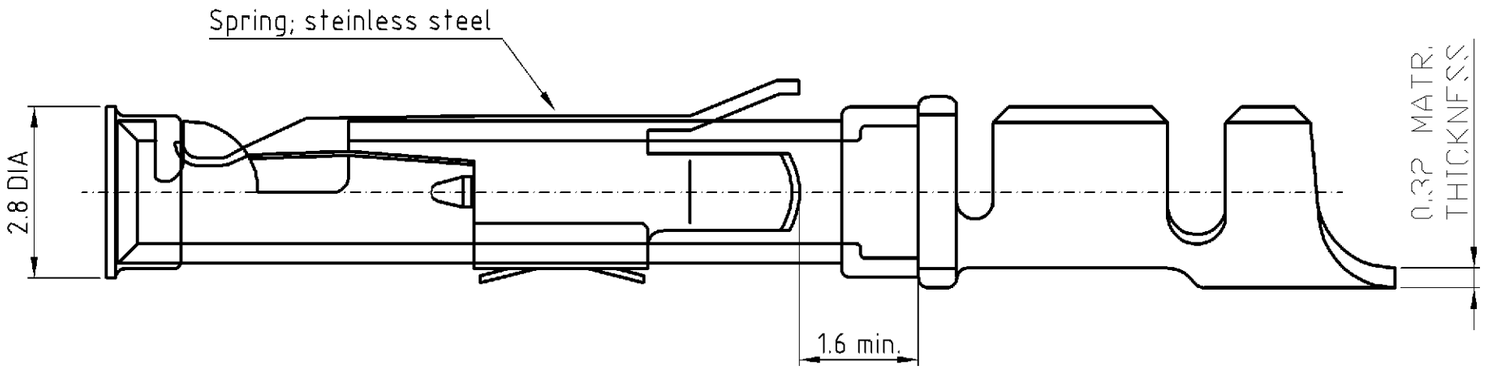

4-9	4-3	4-5	2-9	2-3	2-5	1-8	1-3	1-6	3-9	3-2	3-5	1-9	1-2	1-5	DESCRIPTION / BENENNUNG	MATERIAL	SURFACE COLOR
500	50														Kontaktbuchse HD.M	Messing	verzinnt
		1													Kontaktbuchse HD.M (4)	Messing	verzinnt
			500	50											Kontaktbuchse HD.M	Messing	verzinnt
					1										Kontaktbuchse HD.M (3)	Messing	verzinnt
						500	50								Kontaktbuchse HD.M	Messing	verzinnt
								1							Kontaktbuchse HD.M (3)	Messing	verzinnt
									500	50					Kontaktbuchse HD.M	Messing	vergoldet
											1				Kontaktbuchse HD.M (3)	Messing	vergoldet
												500	50		Kontaktbuchse HD.M	Messing	vergoldet
														1	Kontaktbuchse HD.M (3)	Messing	vergoldet

HD.M-C-Bu.Au.0,3-0,56 mm²
HD.M-C-Bu.Au.0,3-0,56 mm² (1)
HD.M-C-Bu.Au.0,3-0,56 mm² (2)
HD.M-C-Bu.Au.0,8-1,5 mm²
HD.M-C-Bu.Au.0,8-1,5 mm² (1)
HD.M-C-Bu.Au.0,8-1,5 mm² (2)
HD.M-C-Bu.Sn.0,3-0,56 mm²
HD.M-C-Bu.Sn.0,3-0,56 mm² (1)
HD.M-C-Bu.Sn.0,3-0,56 mm² (2)
HD.M-C-Bu.Sn.0,5-1,5 mm²
HD.M-C-Bu.Sn.0,5-1,5 mm² (1)
HD.M-C-Bu.Sn.0,5-1,5 mm² (2)
HD.M-C-Bu.Sn.1,5-2,5 mm²
HD.M-C-Bu.Sn.1,5-2,5 mm² (1)
HD.M-C-Bu.Sn.1,5-2,5 mm² (2)

(1) VPE 50
Verpackt in Polybeutel 0-1243085-8

(2) VPE 500
Verpackt in Polybeutel 0-1243085-8

(3) aus Rolle zu 5000 Stück abgehackt

(4) aus Rolle zu 4000 Stück abgehackt

Notes:

1 For crimpdeteils see AMP-SPEC. 114-19.000

2 Meets productspecification 108-10042

DIMENSIONS: DIMENSIONEN: mm

TOLERANCES UNLESS OTHERWISE SPECIFIED: A3
ALLGEMEINTOLERANZEN
n. ISO 8015
n. ISO 2768 - mH - E
n. DIN 16901 - 140
0 PLC #-
1 PLC #-
2 PLC #-
3 PLC #-
ANGLES /WINKEL #-
FINISH /OBERFLAECHE/FARBE

MATERIAL

DWN Schneider 15.12.04
CHK Shweiger 15.12.04
APVD – 21.12.2004 SR
PRODUCT SPEC PRODUKTSPEZ. –
APPLICATION SPEC VERARBEITUNGSSPEZ. –
WEIGHT GEWICHT –

TE Connectivity

NAME
Socket contact
Kontaktbuchse HD.M

SIZE	CAGE CODE	DRAWING NO ZEICHNUNGS-NR.	RESTRICTED TO NUR FUER
A3	00779	C-1105001	–

CUSTOMER DRAWING /KUNDENZEICHNUNG
MASSSTAB 5 : 1 BLATT 1 OF VON 1 REV A4

ООО «ЛайфЭлектроникс» “LifeElectronics” LLC

ИНН 7805602321 КПП 780501001 Р/С 40702810122510004610 ФАКБ "АБСОЛЮТ БАНК" (ЗАО) в г.Санкт-Петербурге К/С 30101810900000000703 БИК 044030703

Компания «Life Electronics» занимается поставками электронных компонентов импортного и отечественного производства от производителей и со складов крупных дистрибьюторов Европы, Америки и Азии.

С конца 2013 года компания активно расширяет линейку поставок компонентов по направлению коаксиальный кабель, кварцевые генераторы и конденсаторы (керамические, пленочные, электролитические), за счёт заключения дистрибьюторских договоров

Мы предлагаем:

- *Конкурентоспособные цены и скидки постоянным клиентам.*
- *Специальные условия для постоянных клиентов.*
- *Подбор аналогов.*
- *Поставку компонентов в любых объемах, удовлетворяющих вашим потребностям.*

- *Приемлемые сроки поставки, возможна ускоренная поставка.*
- *Доставку товара в любую точку России и стран СНГ.*
- *Комплексную поставку.*
- *Работу по проектам и поставку образцов.*
- *Формирование склада под заказчика.*

- *Сертификаты соответствия на поставляемую продукцию (по желанию клиента).*
- *Тестирование поставляемой продукции.*
- *Поставку компонентов, требующих военную и космическую приемку.*
- *Входной контроль качества.*
- *Наличие сертификата ISO.*

В составе нашей компании организован Конструкторский отдел, призванный помогать разработчикам, и инженерам.

Конструкторский отдел помогает осуществить:

- *Регистрацию проекта у производителя компонентов.*
- *Техническую поддержку проекта.*
- *Защиту от снятия компонента с производства.*
- *Оценку стоимости проекта по компонентам.*
- *Изготовление тестовой платы монтаж и пусконаладочные работы.*

Тел: +7 (812) 336 43 04 (многоканальный)
Email: org@lifeelectronics.ru

www.lifeelectronics.ru