CONVERSION CHART	
INCH	MM
.002	0.05
.010	0.25
.018	0.46
.020	0.51
.025	0.64
.030 .125	0.76 3.18
.030 .250	0.76 6.35
.040	1.02
.065	1.65
.070	1.78
.078	1.98
.080	2.03
.100	2.54
.130	3.30
.200	5.08
.265	6.74
.345	8.76
.377	9.57
.400	10.16
.440	11.18
.472	11.99
.500	12.70
.508	12.90
.550	13.97
.740	18.80
.755	19.18
.920	20.93

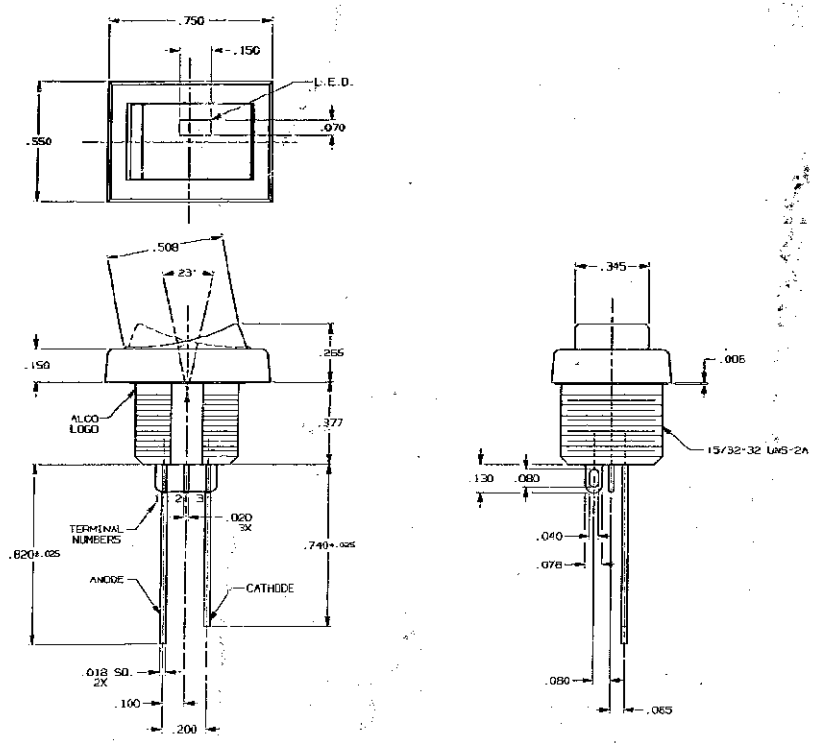

RECOMMENDED HOLE LAYOUT

TOLERANCE ±.002 UNLESS OTHERWISE NOTED

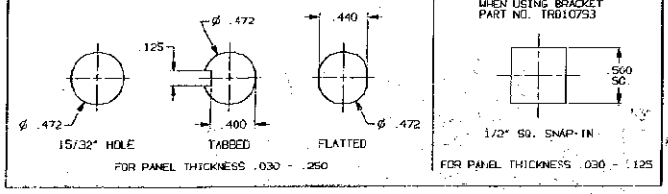

H	2 TO 3	OFF	(2 TO 1)
G	(2 TO 3)	OFF	(2 TO 1)
F	2 TO 3	NONE	(2 TO 1)
E	2 TO 3	OFF	2 TO 1
D	2 TO 3	NONE	2 TO 1
FUNCTION CODE *	ALCO LOGO 1 2 3	ALCO LOGO 1 2 3	ALCO LOGO 1 2 3

TERMINAL NUMBERS ARE FOR REFERENCE AND DO NOT APPEAR ON SWITCH.

SWITCH VIEWED FROM WIRE LUG TERMINAL SIDE.

( ) INDICATES MOMENTARY CIRCUIT CLOSURE

SPECIFICATIONS:

MATERIAL:
CASE: POLYAMIDE.
ACTUATOR: POLYAMIDE.
MOVING CONTACT: COPPER ALLOY, SILVER OR GOLD PLATE OVER NICKEL.
FIXED CONTACT: COPPER ALLOY, SILVER OR GOLD PLATE OVER NICKEL.
TERMINALS: COPPER ALLOY, SILVER OR GOLD PLATE OVER NICKEL.

ELECTRICAL:
CONTACT RATING: SILVER: 3 AMPS @ 125 VAC.
GOLD: 0.4 VA MAX. @ 20 VDC OR PEAK AC.
INITIAL CONTACT RESISTANCE: 20 MILLIOHMS MAX.
INSULATION RESISTANCE: 1000 MEGOHMS MIN. @ 500 VDC.
DIELECTRIC STRENGTH: 500 V RMS @ SEA LEVEL.
LIFE EXPECTANCY: 100,000 CYCLES MIN. (2 POSITION).
50,000 CYCLES MIN. (3 POSITION).

ENVIRONMENTAL:
OPERATING TEMPERATURE: -4°F TO +176°F (-20°C TO +80°C).
STORAGE TEMPERATURE: -49°F TO +199°F (-45°C TO 93°C).

LED SPECIFICATIONS:
MAXIMUM VOLTAGE: 2.8.
MAXIMUM FORWARD CURRENT D.C.: RED - 20 MA.
YELLOW - 25 MA.
GREEN - 25 MA.

NOTES:

1. INTERPRET DRAWING PER ASME Y14.5M-1994.
2. MOUNTING HARDWARE: (1) 5/8" HEX NUT AND (1) INTERNAL TOOTH LOCKWASHER (EXCEPT WHEN SNAP-IN BRACKET. PART # TRD10793 IS USED) SUPPLIED WITH SWITCH.

TRD1 X X 1 X WL X LR X

MODEL

CONTACT PLATING
1 = GOLD*
3 = SILVER

FUNCTION
D
E
F
G
H

ACTUATOR
1 = ROCKER

ACTUATOR COLOR
0 = BLACK
2 = GRAY
3 = BLUE
4 = WHITE

TERMINAL
WL = WIRE LUG (AS SHOWN)
WR = WIRE WRAP
TC = QUICK CONNECT
PC = PRINTED CIRCUIT

MOUNT
BLANK = 15/32" ROUND HOLE
S = 1/2" SQUARE HOLE

LED ILLUMINATION
LR

LED COLOR
2 = RED
4 = YELLOW
5 = GREEN

OUTLINE DRAWING
SPECIFICATIONS ARE SUBJECT TO CHANGES WITHOUT NOTICE

REV	REVISIONS	DATE	APPROVED
1	TITLE: RELEASE	10-09-89	
A		5-17-93	
2		10-11-94	
3		10-11-95	

SEE SPECIFICATIONS

CODE IDENT NO. 91506 DWG. SIZE D

SINGLE COLOR TRI-STABLE LIGHTED ROCKER

DWG. NO. 40223 REV. 3

Property of Tyco Electronics Corporation, Jan 31 2001
CUSTOMER DRWG: 1437596-1 REV: 99 PG 1 OF 1

ООО «ЛайфЭлектроникс» “LifeElectronics” LLC

ИНН 7805602321 КПП 780501001 Р/С 40702810122510004610 ФАКБ "АБСОЛЮТ БАНК" (ЗАО) в г.Санкт-Петербурге К/С 30101810900000000703 БИК 044030703

Компания «Life Electronics» занимается поставками электронных компонентов импортного и отечественного производства от производителей и со складов крупных дистрибьюторов Европы, Америки и Азии.

С конца 2013 года компания активно расширяет линейку поставок компонентов по направлению коаксиальный кабель, кварцевые генераторы и конденсаторы (керамические, пленочные, электролитические), за счёт заключения дистрибьюторских договоров

Мы предлагаем:

- *Конкурентоспособные цены и скидки постоянным клиентам.*
- *Специальные условия для постоянных клиентов.*
- *Подбор аналогов.*
- *Поставку компонентов в любых объемах, удовлетворяющих вашим потребностям.*

- *Приемлемые сроки поставки, возможна ускоренная поставка.*
- *Доставку товара в любую точку России и стран СНГ.*
- *Комплексную поставку.*
- *Работу по проектам и поставку образцов.*
- *Формирование склада под заказчика.*

- *Сертификаты соответствия на поставляемую продукцию (по желанию клиента).*
- *Тестирование поставляемой продукции.*
- *Поставку компонентов, требующих военную и космическую приемку.*
- *Входной контроль качества.*
- *Наличие сертификата ISO.*

В составе нашей компании организован Конструкторский отдел, призванный помогать разработчикам, и инженерам.

Конструкторский отдел помогает осуществить:

- *Регистрацию проекта у производителя компонентов.*
- *Техническую поддержку проекта.*
- *Защиту от снятия компонента с производства.*
- *Оценку стоимости проекта по компонентам.*
- *Изготовление тестовой платы монтаж и пусконаладочные работы.*

Тел: +7 (812) 336 43 04 (многоканальный)
Email: org@lifeelectronics.ru

www.lifeelectronics.ru