NOTES:

1. MATERIALS AND FINISHES:
   BODY - BRASS, NICKEL PLATING
   CONTACT - PHOSPHOR BRONZE, GOLD PLATING
   INSULATOR - PTFE, NATURAL

2. ELECTRICAL:
   A. IMPEDANCE: 50 OHM
   B. FREQUENCY RANGE: DC - 11 GHz
   C. DIELECTRIC WITHSTANDING VOLTAGE: 2500 VRMS, MIN.

3. MECHANICAL:
   A. DURABILITY: 500 CYCLES MIN.
   B. TEMPERATURE RANGE: -65° C TO +165° C

4. THIS CONNECTOR IS COVERED BY U.S. P. PATENT 3, 439, 294 & 3, 474, 391

5. PACKAGING:
   A. QUANTITY: SINGLE PACK
   B. MARKING: BAG TO BE MARKED
      "AMPHENOL RF, 82-5374, AND DATE CODE"

6. CABLE ASSEMBLY INSTRUCTIONS:
   A. TRIM CABLE AS SHOWN.
   B. SLIDE FERRULE ONTO THE CABLE.
   C. CRIMP OR SOLDER CABLE CENTER CONDUCTOR TO CENTER CONTACT.
      CRIMP CONTACT PIN TO CABLE WITH AMPHENOL TOOL 227-944 AND DIE SET 227-1221-57, CLOSURE 'B' (0.100" HEX)
   D. INSERT CENTER CONTACT INTO CONNECTOR WITH BRAID OVER THE REAR BODY AND CRIMP FERRULE WITH AMPHENOL TOOL 227-944, (M22520/5-01) AND DIE SET 227-1221-57, CAVITY 'A' (0.213" HEX) (M22520/5-57, CLOSURE 'A').

7 SHOWS CABLE ENTRY DIMENSIONS.

THIRD ANGLE PROJ.

REVISIONS

REV	DESCRIPTION	DATE	ECO	APPR
C	SEE SHEET 1	02-Dec-04	--	SH
T	SEE SHEET 1	24-Aug-09	47747	SH
U	REDRAWN IN PRO-E	29-May-15	49810	RAK

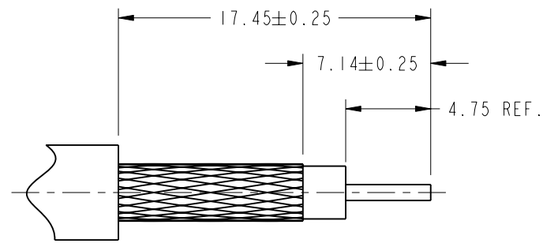

RECOMMENDED CABLE STRIPPING DIMENSIONS

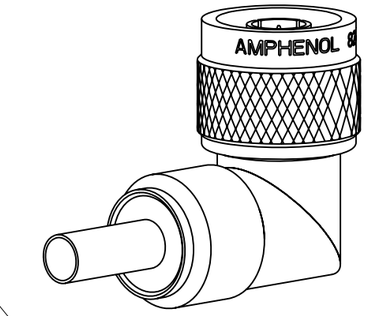

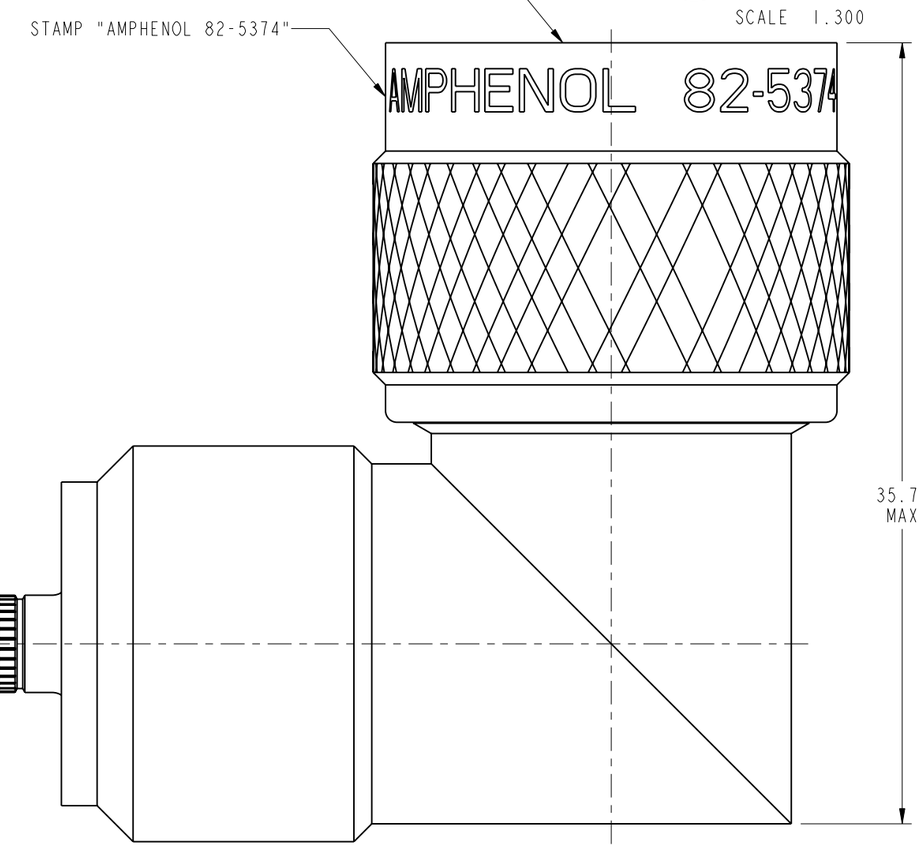

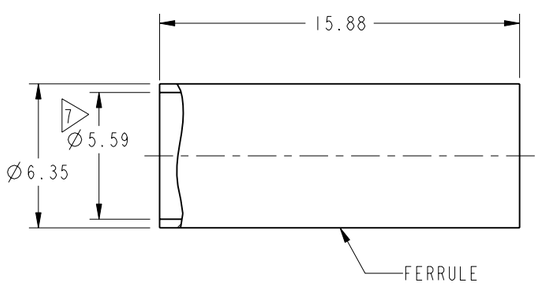

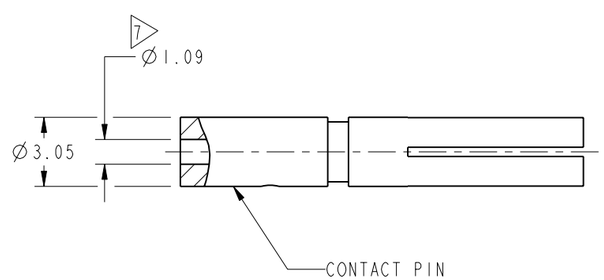

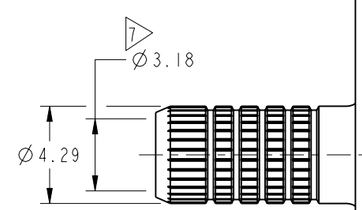

UNLESS OTHERWISE SPECIFIED, DIMENSIONS ARE IN METRIC AND TOLERANCES ARE:

<0.5mm	0.5 - 6mm	6 - 30mm	30 - 120mm	ANGLES
± 0.05mm	±0.1mm	±0.2mm	± 0.3mm	±1°

NOTICE - These drawings, specifications, or other data (1) are, and remain the property of Amphenol corp. (2) must be returned upon request; and (3) are confidential and not to be disclosed to any person other than those to whom they are given by Amphenol Corp. the furnishing of these drawings, specifications, or other data by Amphenol Corp., or to any other person to anyone for any purpose is not to be regarded by implication or otherwise in any manner licensing, granting rights to permitting such holder or any other person to manufacture, use or sell any product, process or design, patented or otherwise, that may in any way be related to or disclosed by said drawings, specifications, or other data.

MATERIAL: SEE NOTES

REFERENCE:
EPA 802145-51
MOTOROLA 28009835F02
EAR 964616-0

FINISH

DRAWN STAR	DATE 29-May-15	TITLE QUICK CRIMP 'N' RIGHT ANGLE PLUG FOR RG55/U,55A/U,55B/U 142/U,142B/U,223/U CABLES	Amphenol RF www.amphenolrf.com
ENGINEER S.HSIEH	DATE 02-Dec-04		DRAWING NO.82-5374
APPROVED S.HSIEH	DATE 29-May-15	SCALE: 3.8:1.0 SHEET 2 OF 2	ITEM NO.82-5374
CAD FILE		DWG SIZE B / REV U	PART NO.82-5374

ООО «ЛайфЭлектроникс» “LifeElectronics” LLC

ИНН 7805602321 КПП 780501001 Р/С 40702810122510004610 ФАКБ "АБСОЛЮТ БАНК" (ЗАО) в г.Санкт-Петербурге К/С 30101810900000000703 БИК 044030703

Компания «Life Electronics» занимается поставками электронных компонентов импортного и отечественного производства от производителей и со складов крупных дистрибьюторов Европы, Америки и Азии.

С конца 2013 года компания активно расширяет линейку поставок компонентов по направлению коаксиальный кабель, кварцевые генераторы и конденсаторы (керамические, пленочные, электролитические), за счёт заключения дистрибьюторских договоров

Мы предлагаем:

- *Конкурентоспособные цены и скидки постоянным клиентам.*
- *Специальные условия для постоянных клиентов.*
- *Подбор аналогов.*
- *Поставку компонентов в любых объемах, удовлетворяющих вашим потребностям.*

- *Приемлемые сроки поставки, возможна ускоренная поставка.*
- *Доставку товара в любую точку России и стран СНГ.*
- *Комплексную поставку.*
- *Работу по проектам и поставку образцов.*
- *Формирование склада под заказчика.*

- *Сертификаты соответствия на поставляемую продукцию (по желанию клиента).*
- *Тестирование поставляемой продукции.*
- *Поставку компонентов, требующих военную и космическую приемку.*
- *Входной контроль качества.*
- *Наличие сертификата ISO.*

В составе нашей компании организован Конструкторский отдел, призванный помогать разработчикам, и инженерам.

Конструкторский отдел помогает осуществить:

- *Регистрацию проекта у производителя компонентов.*
- *Техническую поддержку проекта.*
- *Защиту от снятия компонента с производства.*
- *Оценку стоимости проекта по компонентам.*
- *Изготовление тестовой платы монтаж и пусконаладочные работы.*

Тел: +7 (812) 336 43 04 (многоканальный)
Email: org@lifeelectronics.ru

www.lifeelectronics.ru