THIS DRAWING IS UNPUBLISHED. RELEASED FOR PUBLICATION ,2000 .
© COPYRIGHT 2000-2010 BY AMP INCORPORATED.ALL RIGHTS RESERVED.

LOC	DIST
J	

REVISIONS 変更

P	LTR	DESCRIPTION	ECN	DATE	DWN	APVD
	C2	REVISED	ECR-10-016822	12AUG2010	T.K	N.Y

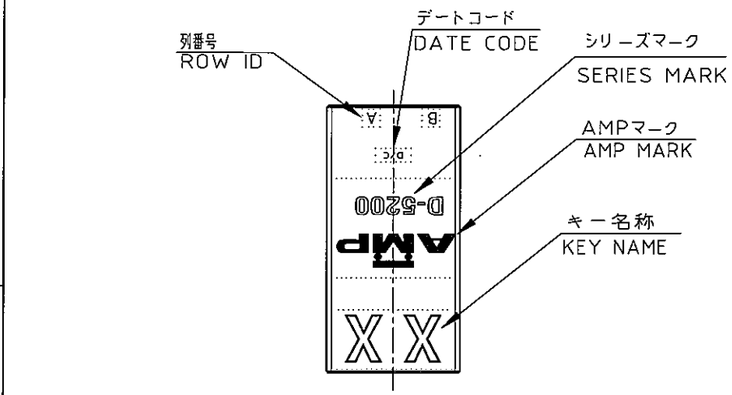

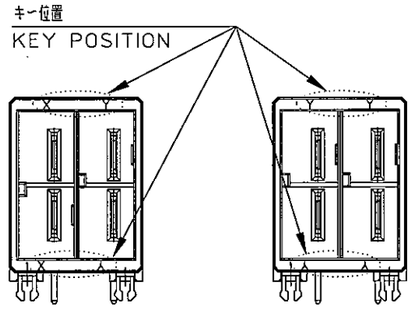

3-1318983-2,-6 (KEYING:XY)

2-1318983-2,-6 (KEYING:YY)

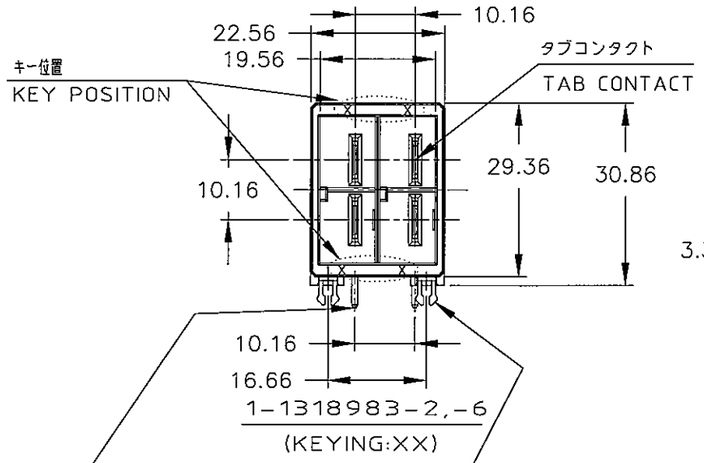

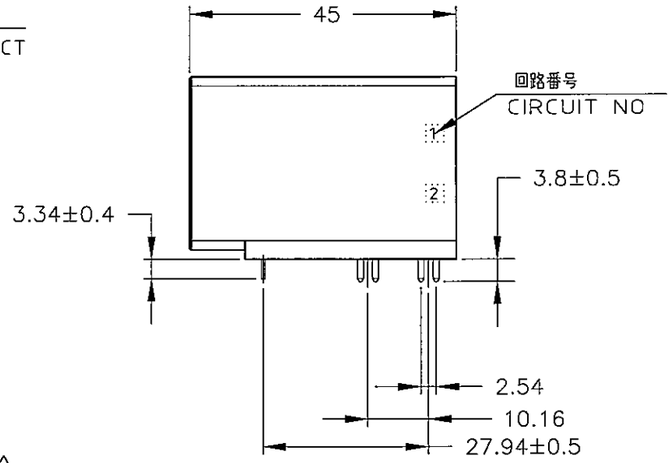

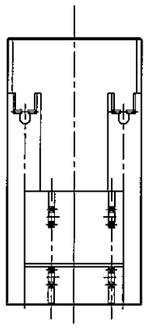

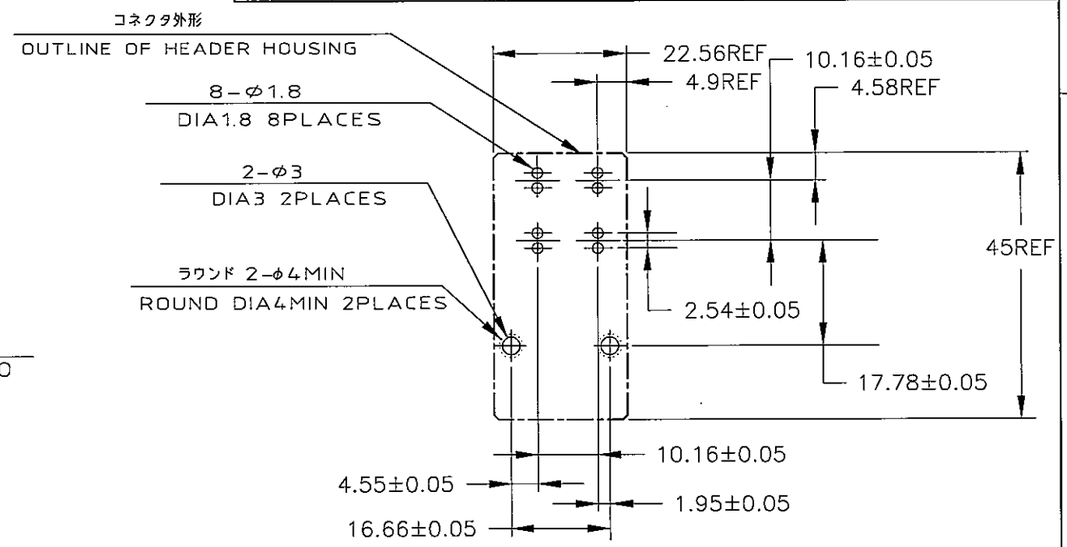

推奨基板取付け穴寸法 (公差: ±0.05)

PC 基板厚:1.6～2.4 ±0.1
(コネクタ搭載面)
RECOMENDED PC BOARD HOLE PATTERN(TOL: ±0.05)
PC BOARD THICKNESS:1.6～2.4±0.1
(CONNECTOR MOUNT SIDE)

注 記

1. 材料:ハウジングガラス入り熱可塑性
ポリエステル樹脂 (94V-0), 色:黒
タブ コンタクト:銅合金
リテンション レグ:黄銅

2. めっき:コンタクト:Ni下地の上に 2.54μ MIN 全面銀めっき
(コンタクト半田付け部: 銀メッキ)

3. めっき:リテンションレグ : ニッケル下地の上にスズめっき

4. めっき:コンタクト:Ni下地の上に 接触部: 0.38μm Min金メッキ
コンタクト半田付け部: スズメッキ

NOTES

1. MATERIAL:HOUSING:GLASS FILED THERMO PLASTIC
,POLYESTER(94V-0),COLOR:BLACK
TAB CONTACT:COPPER ALLOY
RETENTION LEG:BRASS

2. FINISH(CONTACT AREA):ALL OVER 2.54μmMIN SILVER PLATING
(CONTACT TAIL) OVER Ni PLATING

3. FINISH(RETENTION LEG): TIN PLATED OVER NICKEL.

4. FINISH(CONTACT AREA): 0.38μm Min GOLD PLATING OVER NICKEL.
FINISH(CONTACT TAIL): TIN PLATED OVER NICKEL.

XY	4	3-1318983-2
YY	4	2-1318983-2
XX	4	1-1318983-2
XY	2	3-1318983-6
YY	2	2-1318983-6
XX	2	1-1318983-6
KEY TYPE	コンタクトのめっき (FINISH)	製品番号 (PART NO.)

THIS DRAWING IS A CONTROLLED DOCUMENT FOR AMP INCORPORATED. IT IS SUBJECT TO CHANGE AND THE CONTROLLING ENGINEERING ORGANIZATION SHOULD BE CONTACTED FOR THE LATEST REVISION.

DIMENSIONS: 単位 mm

TOLERANCES UNLESS OTHERWISE SPECIFIED
一般公差
1Q ; ±0.3
3Q >10 ; ±0.35
10Q >30 ; ±0.4
ANGLE ; ±3°

MATERIAL 材料: 注記参照 SEE NOTE

FINISH 仕上: 注記参照 SEE NOTE

DWN	K.IKEDA	9/FEB/'00
CHK	Y.KATO	10/FEB/'00
APVD	I.HASEGAWA	10/FEB/'00
PRODUCT SPEC 製品規格	108-5453	
APPLICATION SPEC 取付適用規格	114-5206	
WEIGHT		

WIRE RANGE 抱合電線断面積 | INSULATION DIA 被覆外径

Tyco Electronics Tyco Electronics Corporation Kawasaki,Japan

NAME 名称: 2列 ヘッダーアセンブリー 4P (水平 タイプ)
DOUBLE ROW HEADER ASS'Y 4P("H"TYPE)
<DYNAMIC D-5200D>

SIZE	CAGE CODE	DRAWING NO 番号
A3	00779	1318983

CUSTOMER DRAWING | SCALE 尺度 1-1 | SHEET 1 OF 1 | REV C2

AMP1470-19 REV 10/93

顧 客 用 図 面

ООО «ЛайфЭлектроникс» “LifeElectronics” LLC

ИНН 7805602321 КПП 780501001 Р/С 40702810122510004610 ФАКБ "АБСОЛЮТ БАНК" (ЗАО) в г.Санкт-Петербурге К/С 30101810900000000703 БИК 044030703

Компания «Life Electronics» занимается поставками электронных компонентов импортного и отечественного производства от производителей и со складов крупных дистрибьюторов Европы, Америки и Азии.

С конца 2013 года компания активно расширяет линейку поставок компонентов по направлению коаксиальный кабель, кварцевые генераторы и конденсаторы (керамические, пленочные, электролитические), за счёт заключения дистрибьюторских договоров

Мы предлагаем:

- *Конкурентоспособные цены и скидки постоянным клиентам.*
- *Специальные условия для постоянных клиентов.*
- *Подбор аналогов.*
- *Поставку компонентов в любых объемах, удовлетворяющих вашим потребностям.*

- *Приемлемые сроки поставки, возможна ускоренная поставка.*
- *Доставку товара в любую точку России и стран СНГ.*
- *Комплексную поставку.*
- *Работу по проектам и поставку образцов.*
- *Формирование склада под заказчика.*

- *Сертификаты соответствия на поставляемую продукцию (по желанию клиента).*
- *Тестирование поставляемой продукции.*
- *Поставку компонентов, требующих военную и космическую приемку.*
- *Входной контроль качества.*
- *Наличие сертификата ISO.*

В составе нашей компании организован Конструкторский отдел, призванный помогать разработчикам, и инженерам.

Конструкторский отдел помогает осуществить:

- *Регистрацию проекта у производителя компонентов.*
- *Техническую поддержку проекта.*
- *Защиту от снятия компонента с производства.*
- *Оценку стоимости проекта по компонентам.*
- *Изготовление тестовой платы монтаж и пусконаладочные работы.*

Тел: +7 (812) 336 43 04 (многоканальный)
Email: org@lifeelectronics.ru

www.lifeelectronics.ru