THIS DRAWING IS UNPUBLISHED. RELEASED FOR PUBLICATION -
DIFFUSION RESTREINTE AMP LIBRE A LA DIFFUSION
© COPYRIGHT 19 BY TYCO ELECTRONICS CORPORATION. ALL RIGHTS RESERVED. TOUS DROITS RESERVES.

LOC	DIST
F	7

REVISIONS

P	LTR REV	DESCRIPTION MODIFICATIONS	DATE	DWN DESS.	APVD APP.
	A	CAVITY MOVING	30OCT2001	SR	JJR
	B	HINGE MODIFICATION	24JUN2005	AR	JPP
	C	DIMENSION MODIFICATION C4,NOTE TYCO STAMP	12SEP2005	RC	OD

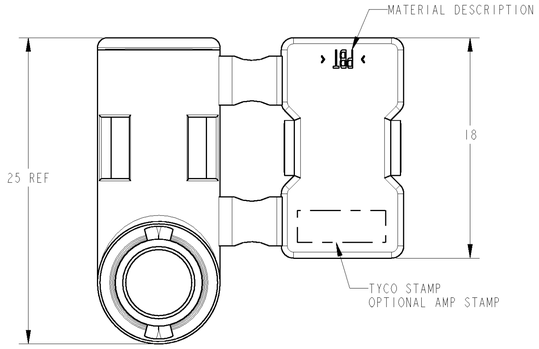

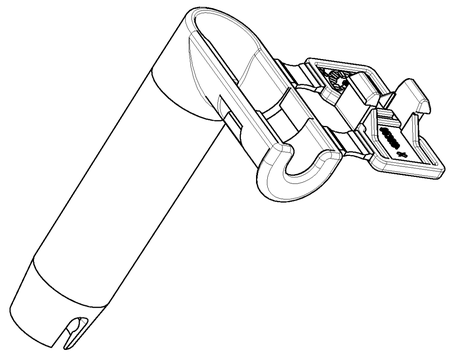

SACLE 3:1

COUPE A-A

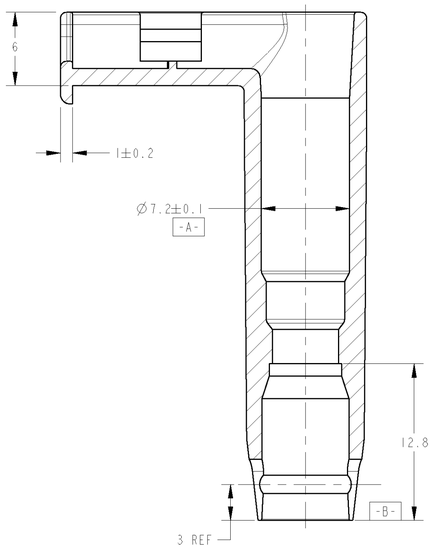

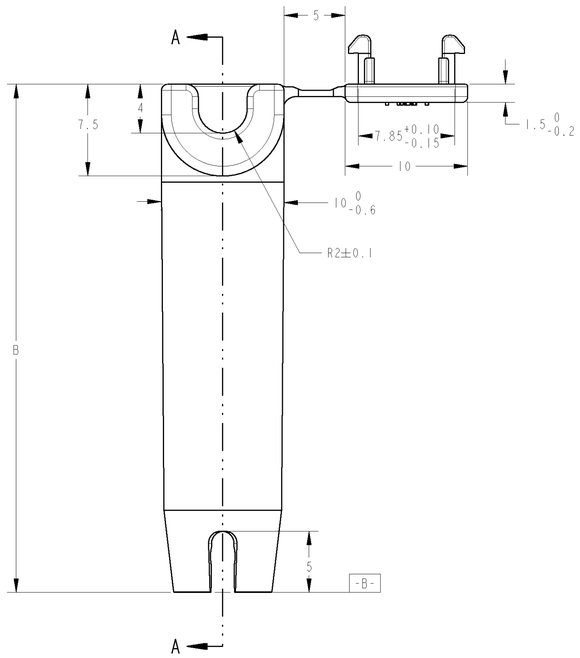

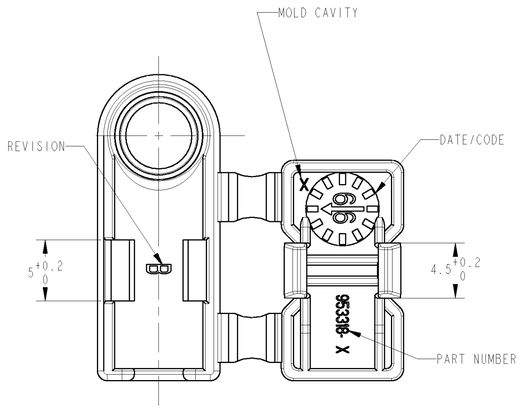

EXTRACTION TOOL	
DESCRIPTION	PART NUMBER
EXTRACTION TOOL	965700-1
SPARE BLADE	965701-1

ASSOCIATED COMPONENTS

PART NUMBER	DESCRIPTION
963244-1	SEAL (for insulation Ø 2.2 - 3mm)
963245-1	SEAL (for insulation Ø3.1 - 3.7mm)
962956-1	SOCKET CONTACT Ø4mm

PART NUMBER	PART REVISION CODE	COLOUR	MATERIAL	DESCRIPTION	WEIGHT	DIM A	DIM B
953318-2	D	BLACK	PBT	HOUSING	0.003 Kg	61	59.5±0.15
953318-1	D	BLACK	PBT	HOUSING	0.0025 Kg	43	41.5±0.1

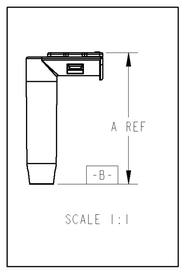

SCALE 1:1

THIS DRAWING IS A CONTROLLED DOCUMENT FOR TYCO ELECTRONICS CORPORATION IT IS SUBJECT TO CHANGE AND THE CONTROLLING ENGINEERING ORGANIZATION SHOULD BE CONTACTED FOR THE LATEST REVISION.
CE PLAN EST UN DOCUMENT CONTROLE PAR AMP INCORPORATED IL EST SOUMIS A DES MODIFICATIONS ET LE SERVICE TECHNIQUE D'AMP DE FRANCE POUR OBTENIR LA DERNIERE REVISION.

DIMENSIONS: mm

TOLERANCES UNLESS OTHERWISE SPECIFIED: TOLERANCES NON SPECIFIEES (SUIVI DU NB DE DECIMALES): ± ± ±0.2 ± ±

ANGLES ±1°

MATERIAL MATIERE PBT -

FINISH FINITION - SEE TABLE

DWN/DESSINE S. RONOT 05FEB99
CHK/VERIFIE J.P. PICAUD 05FEB99
APVD/APPROUVE J.J. REVIL 05FEB99
PRODUCT SPEC SPEC. PRODUIT 108-15194
APPLICATION SPEC SPEC. APPLICATION 411-15605
WEIGHT MASSE APPROX. SEE TABLE

AMP DE FRANCE
95301 PONTOISE

NAME TITRE: 1 WAY GLOW PLUG CONNECTOR

SIZE FORMAT A1 | CAGE CODE 00779 | DRAWING NO No. PLAN C-953318 | RESTRICTED TO RESERVE A -

CUSTOMER DRAWING /PLAN CLIENT | UNIQUEMENT POUR REFERENCE | SCALE ECHELLE 4:1 | SHEET FEUILLE 1 OF DE 1 | REV C

AMP 4805 REV 31MAR2000

Pro/ENGINEER DRAWING

ООО «ЛайфЭлектроникс» “LifeElectronics” LLC

ИНН 7805602321 КПП 780501001 Р/С 40702810122510004610 ФАКБ "АБСОЛЮТ БАНК" (ЗАО) в г.Санкт-Петербурге К/С 30101810900000000703 БИК 044030703

Компания «Life Electronics» занимается поставками электронных компонентов импортного и отечественного производства от производителей и со складов крупных дистрибьюторов Европы, Америки и Азии.

С конца 2013 года компания активно расширяет линейку поставок компонентов по направлению коаксиальный кабель, кварцевые генераторы и конденсаторы (керамические, пленочные, электролитические), за счёт заключения дистрибьюторских договоров

Мы предлагаем:

- *Конкурентоспособные цены и скидки постоянным клиентам.*
- *Специальные условия для постоянных клиентов.*
- *Подбор аналогов.*
- *Поставку компонентов в любых объемах, удовлетворяющих вашим потребностям.*

- *Приемлемые сроки поставки, возможна ускоренная поставка.*
- *Доставку товара в любую точку России и стран СНГ.*
- *Комплексную поставку.*
- *Работу по проектам и поставку образцов.*
- *Формирование склада под заказчика.*

- *Сертификаты соответствия на поставляемую продукцию (по желанию клиента).*
- *Тестирование поставляемой продукции.*
- *Поставку компонентов, требующих военную и космическую приемку.*
- *Входной контроль качества.*
- *Наличие сертификата ISO.*

В составе нашей компании организован Конструкторский отдел, призванный помогать разработчикам, и инженерам.

Конструкторский отдел помогает осуществить:

- *Регистрацию проекта у производителя компонентов.*
- *Техническую поддержку проекта.*
- *Защиту от снятия компонента с производства.*
- *Оценку стоимости проекта по компонентам.*
- *Изготовление тестовой платы монтаж и пусконаладочные работы.*

Тел: +7 (812) 336 43 04 (многоканальный)
Email: org@lifeelectronics.ru

www.lifeelectronics.ru