THIS DRAWING IS UNPUBLISHED. RELEASED FOR PUBLICATION - , - .
© COPYRIGHT - By - ALL RIGHTS RESERVED.

LOC	DIST
AF	50

REVISIONS

P	LTR	DESCRIPTION	DATE	DWN	APVD
	A1	REVISED PER ECR-12-007322	20APR12	KH	GJ

1 SPECIFICATION: WIRE RANGE; #18-#34 AWG. 0.16-1.02 mm [.006-.040] DIA. COPPER MAGNET WIRE.

2 POCKET RECOMMENDATION: 1601425 EXCEPT 7.61 [.300] HIGH, ALTERNATE POCKET 1601431

3 TERMINAL APPLICATION TO COMPLY WITH TYCO ELECTRONICS SPEC 114-13166, CONSULT TYCO ELECTRONICS PRODUCT ENGINEERING FOR PROPER INSERTION DEPTH.

4 POST PLATED TIN OVER COPPER

5 2 TERMINALS SHOWN FOR ILLUSTRATION PURPOSES.

6 NON-STANDARD PACKAGING. REDUCED QUANTITY. REEL WITH FLUTED PLASTIC FLANGES AND PAPER CORE. PAPER INTERLEAVING. PLACED IN A PLASTIC BAG.

7 NON-STANDARD PACKAGING. ALL PLASTIC REEL. PLASTIC INTERLEAVING. PLACED IN A PLASTIC BAG.

8 NON-STANDARD DOUBLE BAG.

9 PRELIMINARY - NOT FOR PRODUCTION

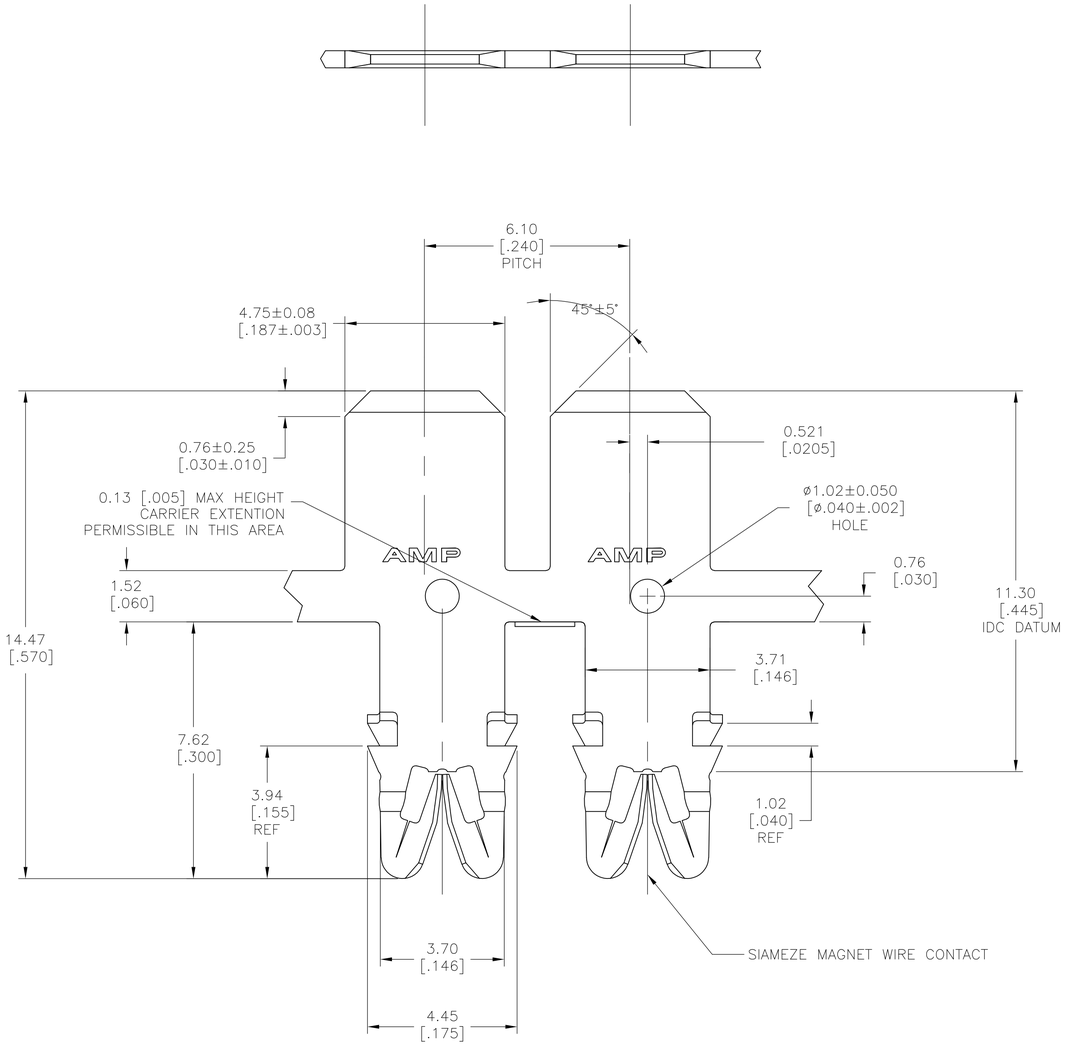

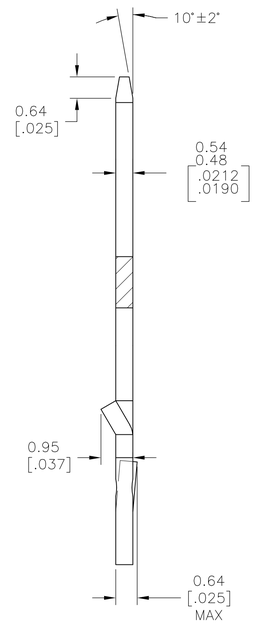

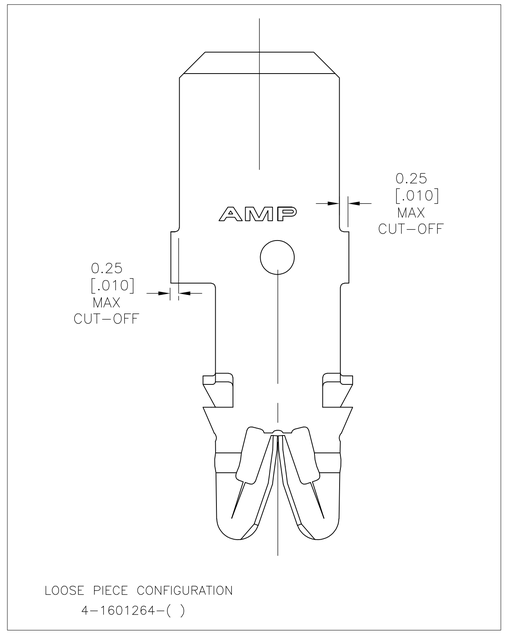

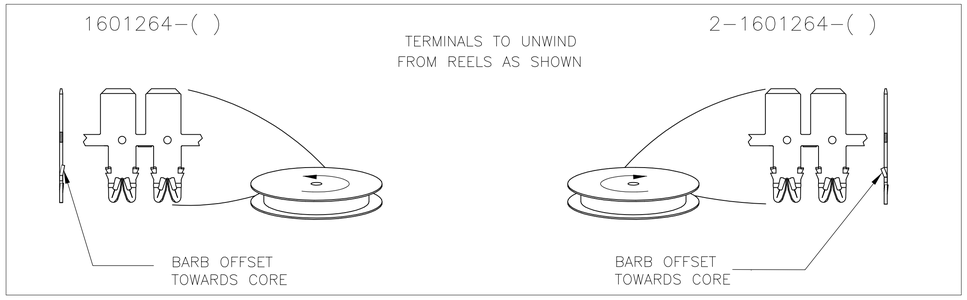

PACKAGING	PART NUMBER
8	9 4-1601264-2
7	1601264-4
6	9 1601264-3
STANDARD	9 1601264-2

THIS DRAWING IS A CONTROLLED DOCUMENT.

DIMENSIONS: mm [INCHES]

TOLERANCES UNLESS OTHERWISE SPECIFIED:
0 PLC ± -
1 PLC ± -
2 PLC ± 0.13 [.005]
3 PLC ± -
4 PLC ± -
ANGLES ± 2°

MATERIAL: FULL HARD BRASS

FINISH: 4

DWN JR RUTH 10MAR11
CHK G. JACONO 10MAR11
APVD G. JACONO 10MAR11

PRODUCT SPEC: 108-2085
APPLICATION SPEC: - 3
WEIGHT: -

TE Connectivity

NAME: STANDARD RANGE WIRE TO 4.75 [.187] X 0.51 [.020], OFFSET TAB SIAMEZE TERMINAL

SIZE A1 | CAGE CODE 00779 | DRAWING NO C-1601264 | RESTRICTED TO -

CUSTOMER DRAWING | SCALE 11:1 | SHEET 1 OF 1 | REV A1

ООО «ЛайфЭлектроникс» “LifeElectronics” LLC

ИНН 7805602321 КПП 780501001 Р/С 40702810122510004610 ФАКБ "АБСОЛЮТ БАНК" (ЗАО) в г.Санкт-Петербурге К/С 30101810900000000703 БИК 044030703

Компания «Life Electronics» занимается поставками электронных компонентов импортного и отечественного производства от производителей и со складов крупных дистрибьюторов Европы, Америки и Азии.

С конца 2013 года компания активно расширяет линейку поставок компонентов по направлению коаксиальный кабель, кварцевые генераторы и конденсаторы (керамические, пленочные, электролитические), за счёт заключения дистрибьюторских договоров

Мы предлагаем:

- *Конкурентоспособные цены и скидки постоянным клиентам.*
- *Специальные условия для постоянных клиентов.*
- *Подбор аналогов.*
- *Поставку компонентов в любых объемах, удовлетворяющих вашим потребностям.*

- *Приемлемые сроки поставки, возможна ускоренная поставка.*
- *Доставку товара в любую точку России и стран СНГ.*
- *Комплексную поставку.*
- *Работу по проектам и поставку образцов.*
- *Формирование склада под заказчика.*

- *Сертификаты соответствия на поставляемую продукцию (по желанию клиента).*
- *Тестирование поставляемой продукции.*
- *Поставку компонентов, требующих военную и космическую приемку.*
- *Входной контроль качества.*
- *Наличие сертификата ISO.*

В составе нашей компании организован Конструкторский отдел, призванный помогать разработчикам, и инженерам.

Конструкторский отдел помогает осуществить:

- *Регистрацию проекта у производителя компонентов.*
- *Техническую поддержку проекта.*
- *Защиту от снятия компонента с производства.*
- *Оценку стоимости проекта по компонентам.*
- *Изготовление тестовой платы монтаж и пусконаладочные работы.*

Тел: +7 (812) 336 43 04 (многоканальный)
Email: org@lifeelectronics.ru

www.lifeelectronics.ru