SPECIFICATION

Part No. : **CAB.951**

Product Name : Taoglas Cable Assembly
N Type Jack with O-Ring to 1000mm (3.28') RG-316 to SMA(M)

Photo :

1. Cable Insertion Loss

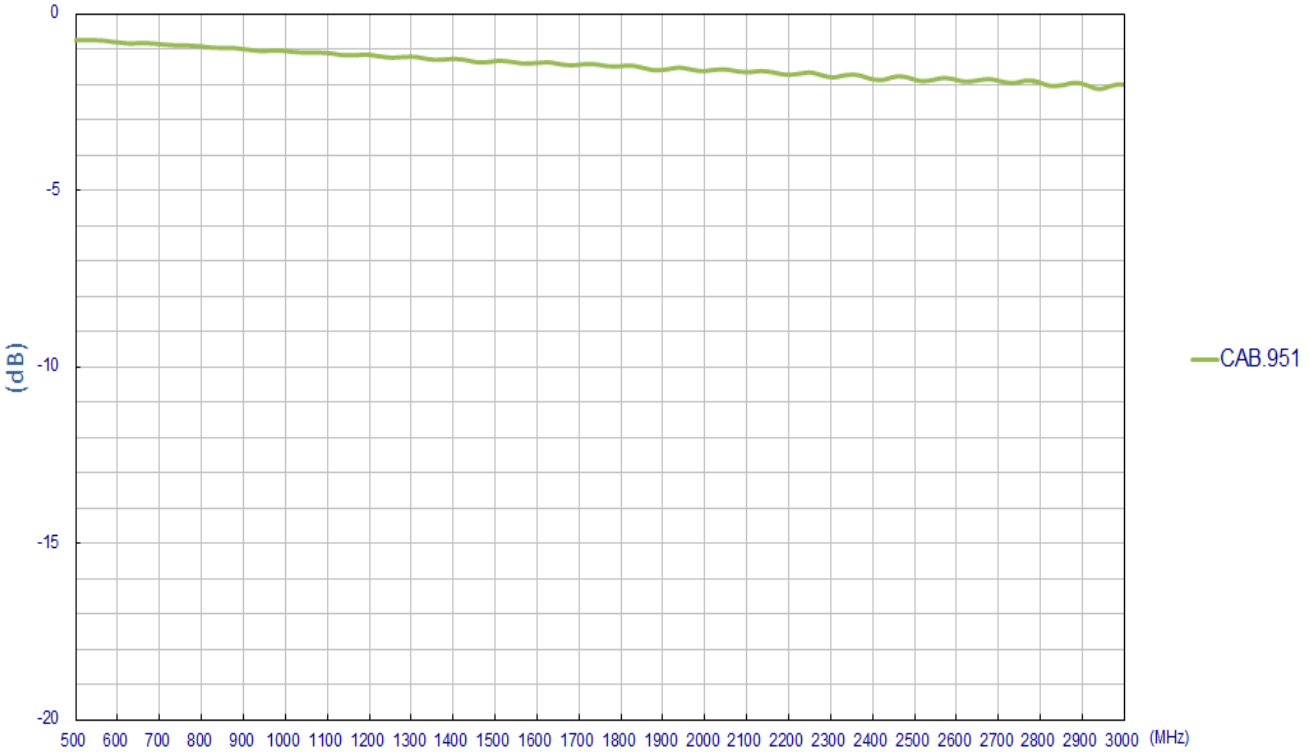

2. RG-316 Cable Specification

2.1 Drawing – Cross Section

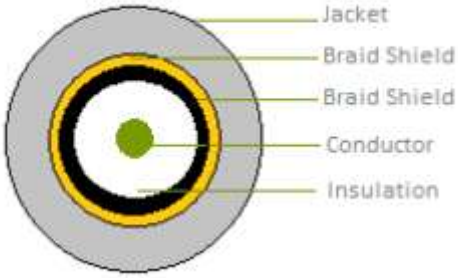

2.2 Structure and Dimensions

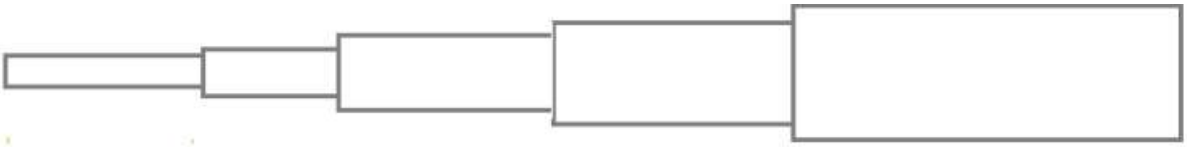

Conductor

- Material – Silver Coated Copper Clad Steel
- 26AWG(7/0.175mm)
- Diameter - 0.53mm

Insulation

- Material – FEP
- Avg. Thickness- 0.51mm
- Diameter – 1.53 ± 0.03mm
- Colour - Clear

Braid Shield

- Material–Silver -Coated Copper
- Structure – 16/5/0.10mm
- Coverage – 95%
- Diameter – 1.98 ± 0.05mm

Braid Shield

- Material–Silver -Coated Copper
- Structure – 16/5/0.10mm
- Coverage – 86%
- Diameter – 2.38 ± 0.05mm

Jacket

- Material – FEP
- Avg. Thickness- 0.30mm
- Diameter – 2.90 ± 0.10mm
- Colour – Brown

2.3 Electrical & Physical Specification

Rating Temp Voltage:			105°C 30V			
Insulation Resistance:			3000 MΩ-Km (Min)			
Conductor Resistance:			302 Ω/Km 20°C (Max)			
Dielectric Strength:			AC 1 KV/Minute			
Spark Test			5.0 KV			
Nom. Impedance			50 ± 3 Ω			
Nom. Capacitance			95.8 ± 3 pF/m			
Nom. Vel. of Prop.			69%			
VSWR (0-6 GHz)			Max 1.3			
Attenuation	2GHz	2.4GHz	3GHz	4GHz	5GHz	6GHz
(dB/1M)	1.35	1.5	1.62	1.91	2.2	2.7

3. Technical Drawing

3.1 CAB.951

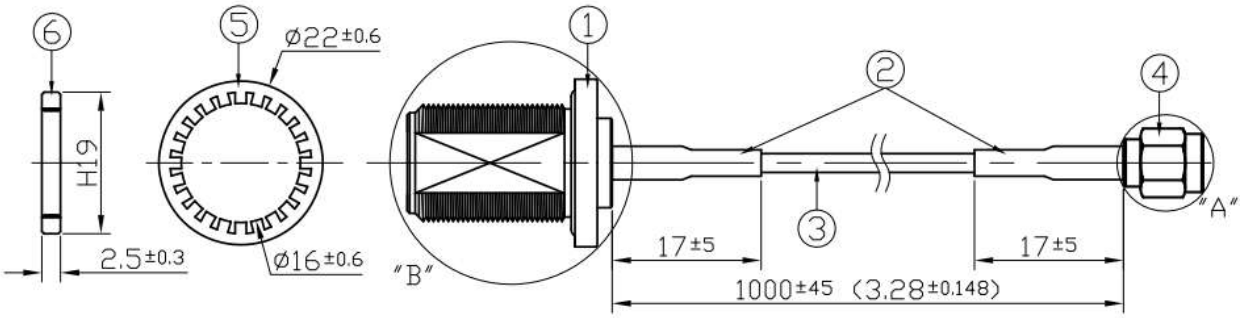

	Name	Material	Finish	QTY
1	N Type(F) ST	Brass	Ni Plated	1
2	Heat Shrink Tube (RG-316)	PE	Black	2
3	RG-316 Coaxial Cable	FEP	Brown	1
4	SMA(M) ST	Brass	Gold	1
5	Washer	Brass	Ni Plated	1
6	Nut	Brass	Ni Plated	1

3.2 Connectors

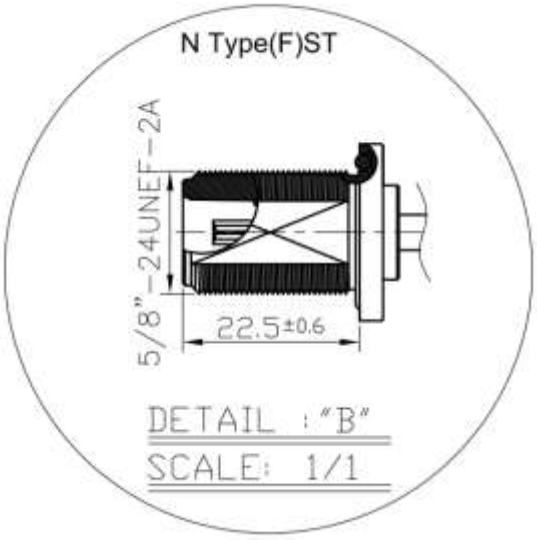

ООО «ЛайфЭлектроникс» “LifeElectronics” LLC

ИНН 7805602321 КПП 780501001 Р/С 40702810122510004610 ФАКБ "АБСОЛЮТ БАНК" (ЗАО) в г.Санкт-Петербурге К/С 30101810900000000703 БИК 044030703

Компания «Life Electronics» занимается поставками электронных компонентов импортного и отечественного производства от производителей и со складов крупных дистрибьюторов Европы, Америки и Азии.

С конца 2013 года компания активно расширяет линейку поставок компонентов по направлению коаксиальный кабель, кварцевые генераторы и конденсаторы (керамические, пленочные, электролитические), за счёт заключения дистрибьюторских договоров

Мы предлагаем:

- *Конкурентоспособные цены и скидки постоянным клиентам.*
- *Специальные условия для постоянных клиентов.*
- *Подбор аналогов.*
- *Поставку компонентов в любых объемах, удовлетворяющих вашим потребностям.*

- *Приемлемые сроки поставки, возможна ускоренная поставка.*
- *Доставку товара в любую точку России и стран СНГ.*
- *Комплексную поставку.*
- *Работу по проектам и поставку образцов.*
- *Формирование склада под заказчика.*

- *Сертификаты соответствия на поставляемую продукцию (по желанию клиента).*
- *Тестирование поставляемой продукции.*
- *Поставку компонентов, требующих военную и космическую приемку.*
- *Входной контроль качества.*
- *Наличие сертификата ISO.*

В составе нашей компании организован Конструкторский отдел, призванный помогать разработчикам, и инженерам.

Конструкторский отдел помогает осуществить:

- *Регистрацию проекта у производителя компонентов.*
- *Техническую поддержку проекта.*
- *Защиту от снятия компонента с производства.*
- *Оценку стоимости проекта по компонентам.*
- *Изготовление тестовой платы монтаж и пусконаладочные работы.*

Тел: +7 (812) 336 43 04 (многоканальный)
Email: org@lifeelectronics.ru

www.lifeelectronics.ru