THIS DRAWING IS UNPUBLISHED. RELEASED FOR PUBLICATION 2009
© COPYRIGHT 2009 - ALL RIGHTS RESERVED.

LOC	DIST
A1	-

REVISIONS

P	LTR	DESCRIPTION	DATE	DWN	APVD
	B3	EGA0-0659-04	16MAR2004	Abr	Kamp
	D	E-10-013839	29JUN2010	Kirs	Brun
	D1	PN 5- -1 ADDED (ECR-11-000520)	08DEC2010	Abr	Brun
	D2	NEW ProE DRAWING (ECR-11-009831)	24OCT2011	Abr	Brun

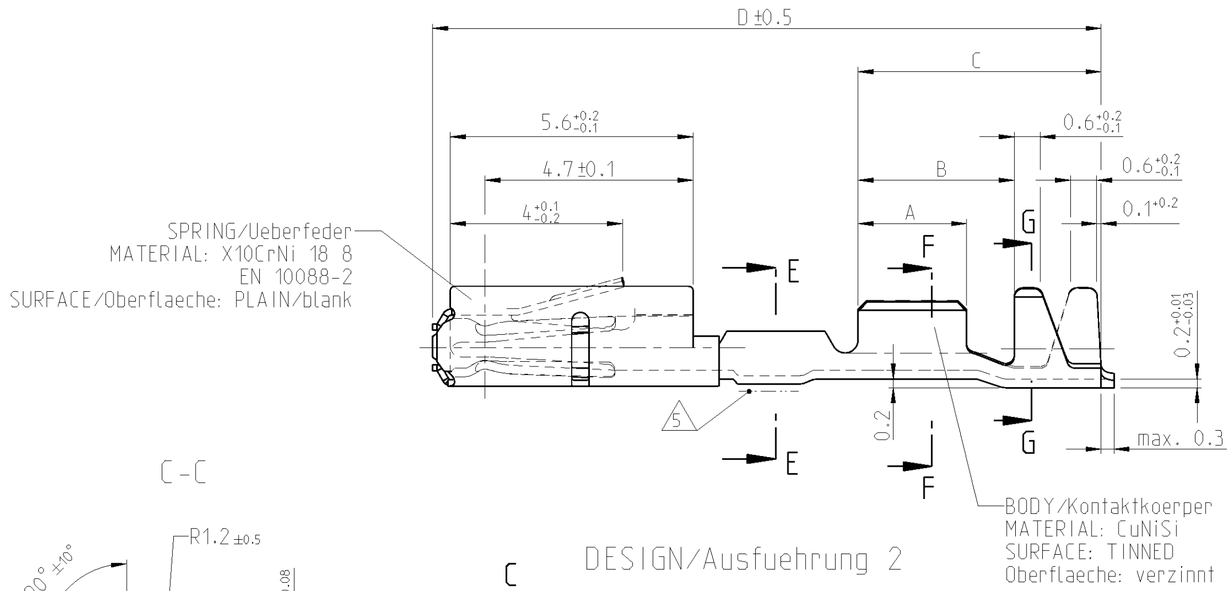

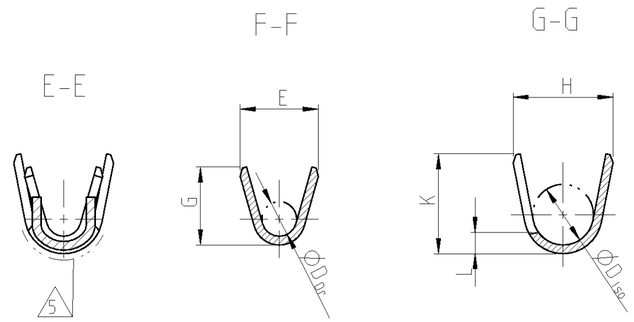

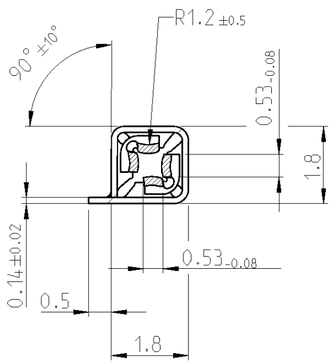

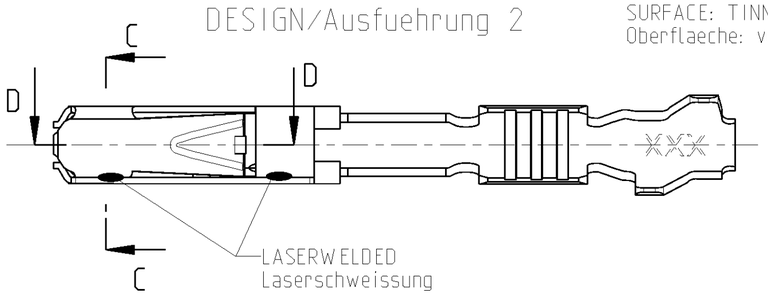

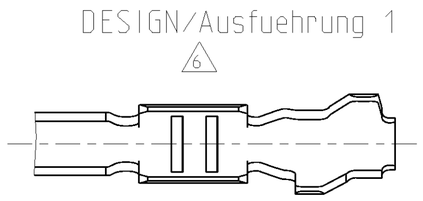

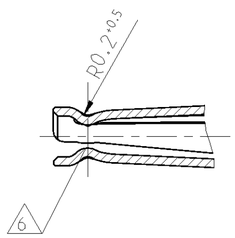

NOTES
Bemerkungen

1 DATE CODE (WEEK/YEAR E.G. WEEK NUMBER 18/ YEAR 2011 AND TE REVISION (E.G. REV.A)
Datumscode (Woche/Jahr z.B. KW 18/ Jahr 2011) und TE Revision (z.B.Rev. A)

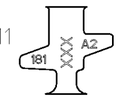

2 SUITABLE FOR PIN CONTACT SEE DRAWING: TE: 929453
Passend zu Stiftkontakt siehe Zeichnung: TE: 929453

3 FOR FLR-CONDUCTOR ACCORDING TO DIN 72551-6 ONLY
Nur fuer FLR-Leitung nach DIN 72551, Teil 6

4 DETAILS OF DESIGN ARE LEFT TO MANUFACTURER
Einzelheiten der Ausfuehrung bleiben dem Hersteller ueberlassen

5 SELECTIVE GOLD PLATED
Selektiv vergoldet

6 NOT FOR NEW APPLICATION
nicht fuer Neuanwendung

2:1

5-1452013-1	A	1452014-1	1452013-1	C	0.5-0.75	Au	A= 2.8 B= 3.8 C= 5.6 D= 15.6	E= 2 G= 2.1 D Dr= 1	H= 2.7 K= 2.9 L = 0.7 D Iso= 1.6	0.13
5-968893-1	A	1355988-1	968893-1	D	0.2-0.35	Au	A= 2.5 B= 3.6 C= 5.6 D= 15.6	E= 1.8 G= 1.8 D Dr= 0.8	H= 2.3 K= 2.3 L = 0.6 D Iso= 1.4	0.13
ODER NO. DESIGN BESTELL-NR. Ausfuehrung 2	REV.	LOOSE PIECE ORDER-NO. Einzelausfuehrung BESTELL-NR.	ODER NO. DESIGN BESTELL-NR. Ausfuehrung 6 1	REV.	DGB WIRE-SIZE-RANGE mm²	SURFACE CONTACT AREA OBERFLAECHE Kontaktzone	LENGTH Laenge	WIRE CRIMP Drahtcrimp	INSU. CRIMP Iso' crimp	WEIGHT Gewicht g
							DIMENSIONS/ Abmessungen mm			

THIS DRAWING IS A CONTROLLED DOCUMENT.

DIMENSIONS: mm

TOLERANCES UNLESS OTHERWISE SPECIFIED: 0 PLC, 1 PLC, 2 PLC, 3 PLC, 4 PLC ±0.2; ANGLES ±1°

MATERIAL -

FINISH -

DWN	S. Garcia	15AUG2000
CHK	R. Jetter	15AUG2000
APVD	-	
PRODUCT SPEC	108-18030	
APPLICATION SPEC	114-18021	
WEIGHT	-	

CUSTOMER DRAWING

TE Connectivity

NAME
Micro Quadlok System
SOCKET CONTACT WITH SHORT CIRCUIT AREA
Buchsenkontakt mit Kurzschlussfederbereich

SIZE	CAGE CODE	DRAWING NO	RESTRICTED TO
A2	00779	C-1355983	-

SCALE 10:1 | SHEET 1 OF 1 | REV D2

1471-9 (3/11)

Pro/ENGINEER DRAWING

ООО «ЛайфЭлектроникс» “LifeElectronics” LLC

ИНН 7805602321 КПП 780501001 Р/С 40702810122510004610 ФАКБ "АБСОЛЮТ БАНК" (ЗАО) в г.Санкт-Петербурге К/С 30101810900000000703 БИК 044030703

Компания «Life Electronics» занимается поставками электронных компонентов импортного и отечественного производства от производителей и со складов крупных дистрибьюторов Европы, Америки и Азии.

С конца 2013 года компания активно расширяет линейку поставок компонентов по направлению коаксиальный кабель, кварцевые генераторы и конденсаторы (керамические, пленочные, электролитические), за счёт заключения дистрибьюторских договоров

Мы предлагаем:

- *Конкурентоспособные цены и скидки постоянным клиентам.*
- *Специальные условия для постоянных клиентов.*
- *Подбор аналогов.*
- *Поставку компонентов в любых объемах, удовлетворяющих вашим потребностям.*

- *Приемлемые сроки поставки, возможна ускоренная поставка.*
- *Доставку товара в любую точку России и стран СНГ.*
- *Комплексную поставку.*
- *Работу по проектам и поставку образцов.*
- *Формирование склада под заказчика.*

- *Сертификаты соответствия на поставляемую продукцию (по желанию клиента).*
- *Тестирование поставляемой продукции.*
- *Поставку компонентов, требующих военную и космическую приемку.*
- *Входной контроль качества.*
- *Наличие сертификата ISO.*

В составе нашей компании организован Конструкторский отдел, призванный помогать разработчикам, и инженерам.

Конструкторский отдел помогает осуществить:

- *Регистрацию проекта у производителя компонентов.*
- *Техническую поддержку проекта.*
- *Защиту от снятия компонента с производства.*
- *Оценку стоимости проекта по компонентам.*
- *Изготовление тестовой платы монтаж и пусконаладочные работы.*

Тел: +7 (812) 336 43 04 (многоканальный)
Email: org@lifeelectronics.ru

www.lifeelectronics.ru