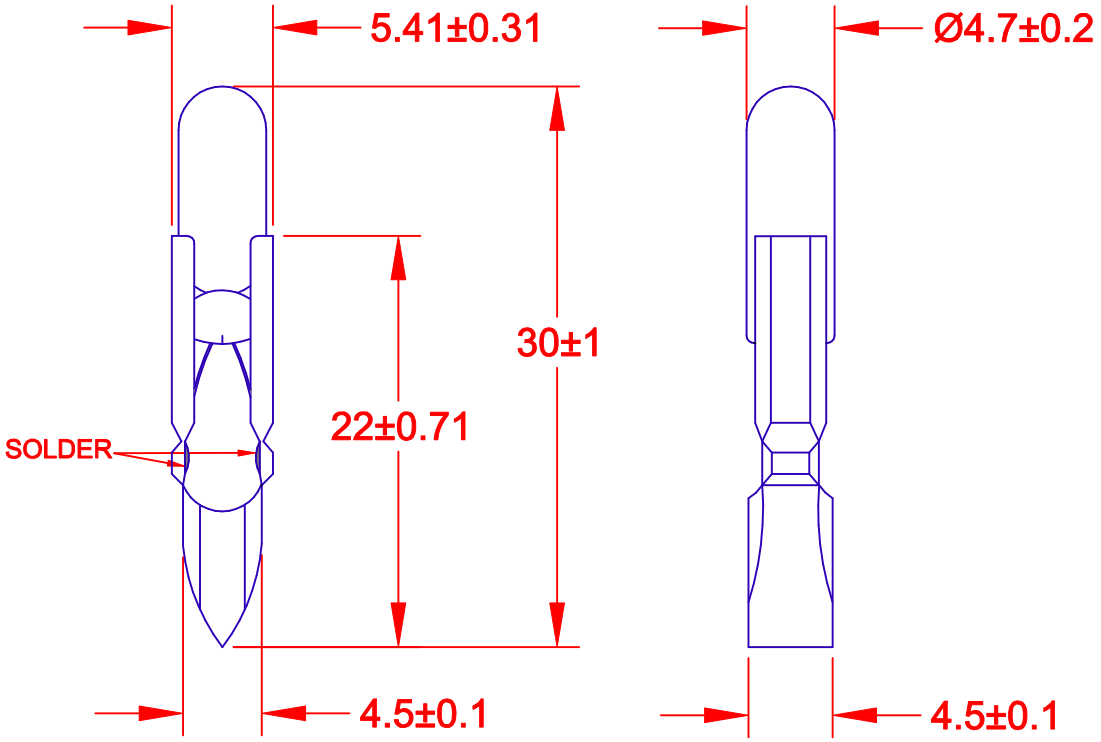

JKL LAMP NUMBER	VOLTS RATED	AMPS ±10%	MSCP ±25%	LUMENS ±25%	AVERAGE LIFE HRS.	FILAMENT TYPE
SM0640L	6.0	.040	.048	0.60	5,000	C-2R
SM0650L	6.0	.050	.080	1.01	5,000	C-2R
SM06200L	6.0	.200	.344	4.20	5,000	C-2V
SM1220L	12.0	.020	.032	0.40	5,000	C-2V
SM1240L	12.0	.040	.088	1.11	5,000	C-2V
SM1250L	12.0	.050	.159	2.00	5,000	C-2V
SM12100L	12.0	.100	.255	3.21	5,000	C-2V
SM2420L	24.0	.020	.064	0.80	5,000	C-2F
SM2430L	24.0	.030	.159	2.00	5,000	C-2F
SM2440L	24.0	.040	.239	3.00	5,000	C-2F
SM2450L	24.0	.050	.279	3.51	5,000	C-2F
SM2480L	24.0	.080	.374	4.70	5,000	C-2F
SM2840L	28.0	.040	.303	3.81	5,000	C-2F
SM2850L	28.0	.050	.279	3.51	5,000	C-2F
SM3020L	30.0	.020	.104	1.31	5,000	C-2F
SM3040L	30.0	.040	.287	3.61	5,000	C-2F
SM3620L	36.0	.020	.143	1.80	5,000	C-2F
SM3640L	36.0	.040	.358	4.50	5,000	C-2F
SM3650L	36.0	.050	.400	5.10	5,000	C-2F
SM4820L	48.0	.020	.127	1.60	5,000	CC-2F
SM6020L	60.0	.020	.191	2.40	5,000	CC-2F

REV. NO.	DESCRIPTION/ECO NUMBER	APPV'D DATE
	RELEASED	8/16/00

METRIC
THIRD ANGLE PROJECTION

DIMENSIONS ARE IN MILLIMETERS
TOLERANCE UNLESS OTHERWISE SPECIFIED
1 PL +/- 0.2
2 PL +/-
ANGLE +/- 0

JKL COMPONENTS CORPORATION

TITLE T-1 1/2 TELEPHONE SLIDE BASE LILIPUT T5.5

DRAWN BY	APPV'D BY	DATE	SIZE	FSCM NO.	DRAWING NO.
L. WENGSTROM	QC	8/16/00	A	55335	SLIDE BASE LILIPUT T5.5

- CAD DRAWING -
MANUAL REVISIONS NOT PERMITTED

SCALE	RELEASED DATE	REVISION DATE	REV. NO.	SHEET
NONE	8/16/00			1 OF 1

ООО «ЛайфЭлектроникс» “LifeElectronics” LLC

ИНН 7805602321 КПП 780501001 Р/С 40702810122510004610 ФАКБ "АБСОЛЮТ БАНК" (ЗАО) в г.Санкт-Петербурге К/С 30101810900000000703 БИК 044030703

Компания «Life Electronics» занимается поставками электронных компонентов импортного и отечественного производства от производителей и со складов крупных дистрибьюторов Европы, Америки и Азии.

С конца 2013 года компания активно расширяет линейку поставок компонентов по направлению коаксиальный кабель, кварцевые генераторы и конденсаторы (керамические, пленочные, электролитические), за счёт заключения дистрибьюторских договоров

Мы предлагаем:

- *Конкурентоспособные цены и скидки постоянным клиентам.*
- *Специальные условия для постоянных клиентов.*
- *Подбор аналогов.*
- *Поставку компонентов в любых объемах, удовлетворяющих вашим потребностям.*

- *Приемлемые сроки поставки, возможна ускоренная поставка.*
- *Доставку товара в любую точку России и стран СНГ.*
- *Комплексную поставку.*
- *Работу по проектам и поставку образцов.*
- *Формирование склада под заказчика.*

- *Сертификаты соответствия на поставляемую продукцию (по желанию клиента).*
- *Тестирование поставляемой продукции.*
- *Поставку компонентов, требующих военную и космическую приемку.*
- *Входной контроль качества.*
- *Наличие сертификата ISO.*

В составе нашей компании организован Конструкторский отдел, призванный помогать разработчикам, и инженерам.

Конструкторский отдел помогает осуществить:

- *Регистрацию проекта у производителя компонентов.*
- *Техническую поддержку проекта.*
- *Защиту от снятия компонента с производства.*
- *Оценку стоимости проекта по компонентам.*
- *Изготовление тестовой платы монтаж и пусконаладочные работы.*

Тел: +7 (812) 336 43 04 (многоканальный)
Email: org@lifeelectronics.ru

www.lifeelectronics.ru