HDM3224-5

320 X 240 Dots Graphics LED Backlight

Dimensional Drawing

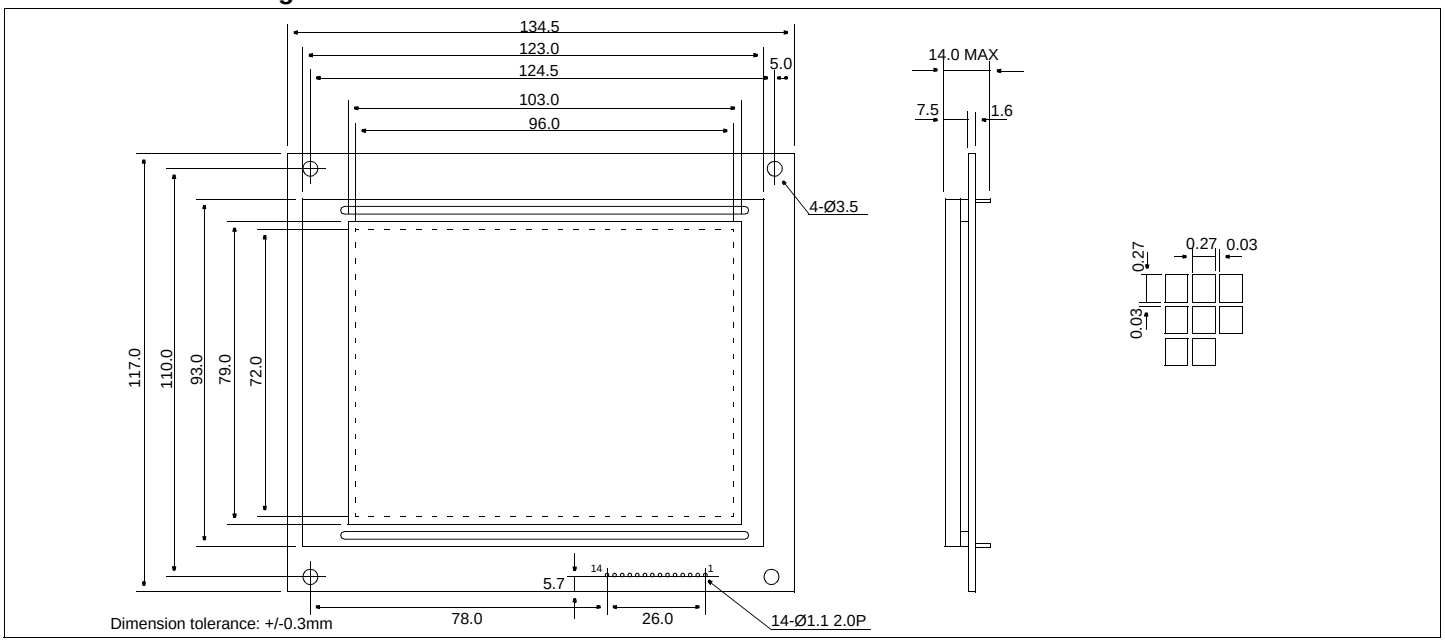

Features

Backlight.....LED
Options.....Gray STN / Yellow STN / FSTN
Normal/Extended Temperature
Bottom / Top Viewing
Built-in Controller.....None

Physical Data

Module Size.....134.5W x 117.0H x 14.0T mm
Viewing Area Size.....103.0W x 79.0H mm
Dot Pitch.....0.30W x 0.30H mm
Dot Size.....0.27W x 0.27H mm
Weight.....190g

Electrical Characteristics (VDD=5.0±0.25V 25°C)

PARAMETER	SYM	CONDITION	MIN	TYP	MAX	UNIT
INPUT HIGH VOLTAGE	V_{IH}	-	0.7 V_{DD}	-	-	V
INPUT LOW VOLTAGE	V_{IL}	-	-	-	0.3 VDD	V
OUTPUT HIGH VOLTAGE	V_{OH}	I_{OH}=0.4mA	V_{DD} -0.4	-	-	V
OUTPUT LOW VOLTAGE	V_{OL}	I_{OL}=0.4mA	-	-	0.4	V
SUPPLY VOLTAGE	V_{DD}	-	4.5	5.0	5.5	V
	$-V_{EE}$	-	-	22.7	-	V
POWER SUPPLY CURRENT	I_{DD}	V_{DD}=5.0V	-	9.0	18.0	mA
	$-I_{EE}$	V_{EE}=-22.7V	-	10.0	20.0	mA
POWER SUPPLY FOR LCD	V_{DD}-V_L	T_A=25°C	-	22.7	-	V
LED POWER SUPPLY	V_{LED}		21.0	24.0	27.0	V
BRIGHTNESS	L		-	-	-	NIT
LED CURRENT	I_{LED}	V_{LED} = 24V	-	40	50	mA
WHITE LED POWER SUPPLY	V_{LED}		-	9.8	-	V
WHITE LED CURRENT	I_{LED}	V_{LED} = 9.8V	-	35.0	-	mA
BRIGHTNESS (WHITE LED)	L		-	9.4	-	NIT
FRAME FREQUENCY	f_{FP}	-	65	72	80	Hz
DRIVE METHOD	1/240 DUTY					

Absolute Maximum Ratings

PARAMETER	SYMBOL	MIN	MAX	UNIT
SUPPLY VOLTAGE	V_{DD}-V_{SS}	0	7.0	V
SUPPLY VOLTAGE FOR LCD	V_{DD}-V_L	0	26.0	V
INPUT VOLTAGE	V_{IN}	-	7.0	V
OPERATING TEMPERATURE	T_{OP}	0	50	°C
STORAGE TEMPERATURE	T_{STG}	-20	70	°C

Power Supply

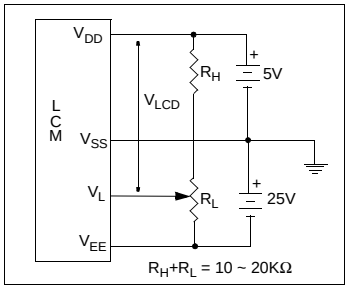

Pin Connections

PIN NO.	SYMBOL	FUNCTION	
1	V_L	-	Operating voltage for LC
2	V_{EE}	-	Power supply voltage for LC
3	DB3	H/L	Data bus
4	DB2	H/L	
5	DB1	H/L	
6	DB0	H/L	
7	V_{SS}	-	Ground
8	V_{DD}	+5v	Logic Power Supply
9	CL2	H/H→L	Data Shift
10	CL1	H/H→L	Data latch signal
11	FLM	H/L	Frame Pulse
12	K	-	Cathode, LED Back light
13	A	-	Anode, LED Back light
14	NC	-	No Connection

ООО «ЛайфЭлектроникс» “LifeElectronics” LLC

ИНН 7805602321 КПП 780501001 Р/С 40702810122510004610 ФАКБ "АБСОЛЮТ БАНК" (ЗАО) в г.Санкт-Петербурге К/С 30101810900000000703 БИК 044030703

Компания «Life Electronics» занимается поставками электронных компонентов импортного и отечественного производства от производителей и со складов крупных дистрибьюторов Европы, Америки и Азии.

С конца 2013 года компания активно расширяет линейку поставок компонентов по направлению коаксиальный кабель, кварцевые генераторы и конденсаторы (керамические, пленочные, электролитические), за счёт заключения дистрибьюторских договоров

Мы предлагаем:

- *Конкурентоспособные цены и скидки постоянным клиентам.*
- *Специальные условия для постоянных клиентов.*
- *Подбор аналогов.*
- *Поставку компонентов в любых объемах, удовлетворяющих вашим потребностям.*

- *Приемлемые сроки поставки, возможна ускоренная поставка.*
- *Доставку товара в любую точку России и стран СНГ.*
- *Комплексную поставку.*
- *Работу по проектам и поставку образцов.*
- *Формирование склада под заказчика.*

- *Сертификаты соответствия на поставляемую продукцию (по желанию клиента).*
- *Тестирование поставляемой продукции.*
- *Поставку компонентов, требующих военную и космическую приемку.*
- *Входной контроль качества.*
- *Наличие сертификата ISO.*

В составе нашей компании организован Конструкторский отдел, призванный помогать разработчикам, и инженерам.

Конструкторский отдел помогает осуществить:

- *Регистрацию проекта у производителя компонентов.*
- *Техническую поддержку проекта.*
- *Защиту от снятия компонента с производства.*
- *Оценку стоимости проекта по компонентам.*
- *Изготовление тестовой платы монтаж и пусконаладочные работы.*

Тел: +7 (812) 336 43 04 (многоканальный)
Email: org@lifeelectronics.ru

www.lifeelectronics.ru