Copyright FCI.

FCIconnect.com

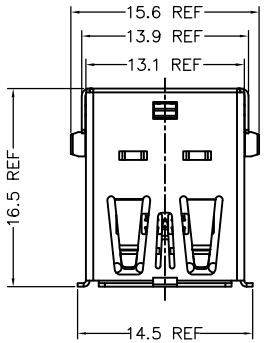

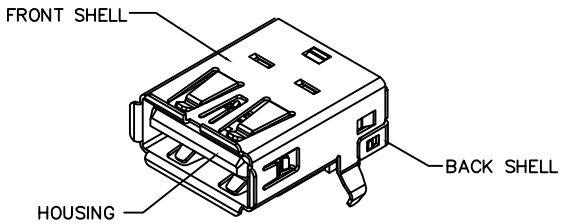

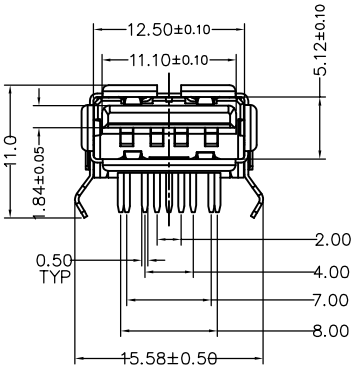

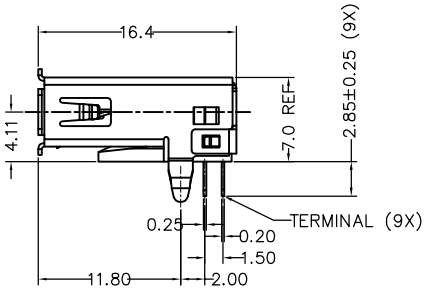

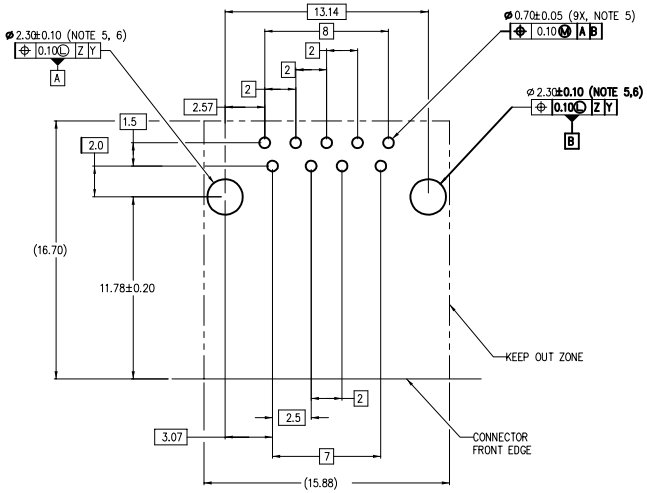

RECOMMENDED PCB LAYOUT
TOP VIEW (THICKNESS: 1.6±0.1mm)

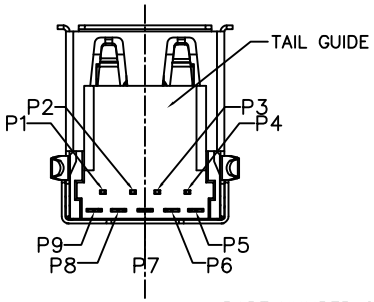

PART NUMBER CODE:
10117835–X0XLF

PLATING OPTION ON CONTACT AREA
- 1: 30u" (0.76um) Min. gold (Durability: 3500)
- 2: Gold Flash (Durability: 1500)
- 3: 15u" (0.38um) Min. gold (Durability: 3000)

PACKAGE TYPE
- 0: TRAY
- T: TAPE & REEL

Notes:

1) Materials and Finish
   - Housing & Tail Guide: Glass fiber filled thermoplastic reisn, UL94 V-0 rated, color blue.
   - Terminals: Copper Alloy, 50u"(1.27um) Min. Ni underplated over all.
     - Contact area: see table
     - Tail area: 80u"(2.0um) Min. Matte Tin plated.
   - Front Shell: Copper Alloy, 50u"(1.27um) Min. Ni plated over all.
   - Back Shell: Steel, 80u"(2.0um) Min. Ni plated over all.
2) Product specifcation refer to FCI GS-12-0928.
3) Package specification refer to GS-14-2157 .
4) Housing will withstand exposure to 260°c peak temperature for 10 seconds in a convection reflow oven
5) Product meets European Union Directives and other country requlations as desribed in FCI GS-22-008.
6) Recommeded PCB hole is finished plating throug hole (PTH) size.
7) Datum Z,Y and basic dimensions were constructed by customer.

mat'l. code				surface ASME Y14.5	tolerance ASME Y14.5	projection	product family USB 3.0
ltr	ecn no	dr	date	tolerances unless otherwise specified			title
A	–	BF	01/04/2012	angles	linear X.±0.30	MM	USB 3.0 Standard–A Receptacle
B	ELX–N–012221	A.ZH	07/16/2012		X.X±0.25		Right Angle Type
C	ELX–N–17163	L.Q	03/10/2014	X°±1°	X.XX±0.20	scale	Soldering to Board Termination
D	ELX–N–17795	L.Q	05/27/2014	dr BEER FU	2012–01–04		dwg no 10117835 sheet 1 of 1 size A4
E	ELX–N–19547	L.Q	11/21/2014	engr BEER FU	2012–01–04		
F	ELX–N–21815	L.Q	09/01/2015	chr BEER FU	2012–01–04		
				appd BEER FU	2012–01–04		type CUSTOMER Drawing
sheet index	revision	F					
	sheet	1					

form: A4mmXLc

ООО «ЛайфЭлектроникс» “LifeElectronics” LLC

ИНН 7805602321 КПП 780501001 Р/С 40702810122510004610 ФАКБ "АБСОЛЮТ БАНК" (ЗАО) в г.Санкт-Петербурге К/С 30101810900000000703 БИК 044030703

Компания «Life Electronics» занимается поставками электронных компонентов импортного и отечественного производства от производителей и со складов крупных дистрибьюторов Европы, Америки и Азии.

С конца 2013 года компания активно расширяет линейку поставок компонентов по направлению коаксиальный кабель, кварцевые генераторы и конденсаторы (керамические, пленочные, электролитические), за счёт заключения дистрибьюторских договоров

Мы предлагаем:

- *Конкурентоспособные цены и скидки постоянным клиентам.*
- *Специальные условия для постоянных клиентов.*
- *Подбор аналогов.*
- *Поставку компонентов в любых объемах, удовлетворяющих вашим потребностям.*

- *Приемлемые сроки поставки, возможна ускоренная поставка.*
- *Доставку товара в любую точку России и стран СНГ.*
- *Комплексную поставку.*
- *Работу по проектам и поставку образцов.*
- *Формирование склада под заказчика.*

- *Сертификаты соответствия на поставляемую продукцию (по желанию клиента).*
- *Тестирование поставляемой продукции.*
- *Поставку компонентов, требующих военную и космическую приемку.*
- *Входной контроль качества.*
- *Наличие сертификата ISO.*

В составе нашей компании организован Конструкторский отдел, призванный помогать разработчикам, и инженерам.

Конструкторский отдел помогает осуществить:

- *Регистрацию проекта у производителя компонентов.*
- *Техническую поддержку проекта.*
- *Защиту от снятия компонента с производства.*
- *Оценку стоимости проекта по компонентам.*
- *Изготовление тестовой платы монтаж и пусконаладочные работы.*

Тел: +7 (812) 336 43 04 (многоканальный)
Email: org@lifeelectronics.ru

www.lifeelectronics.ru