Copyright FCI.

FCIconnect.com

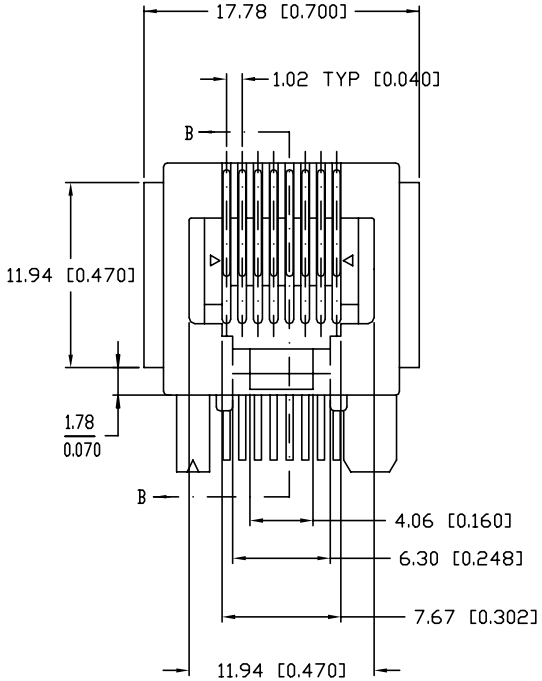

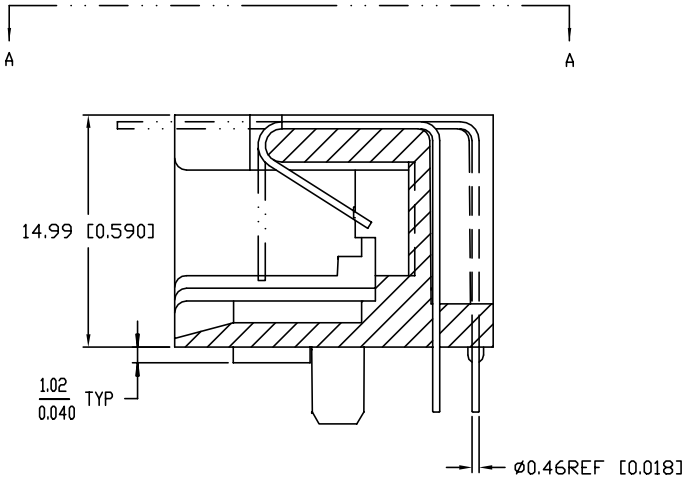

SECTION B-B

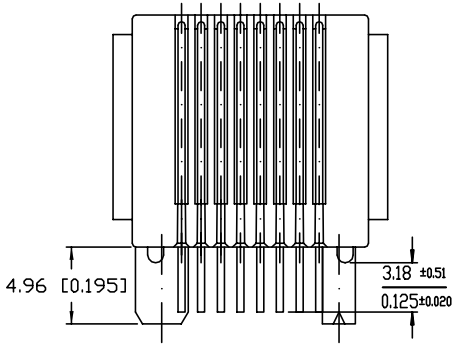

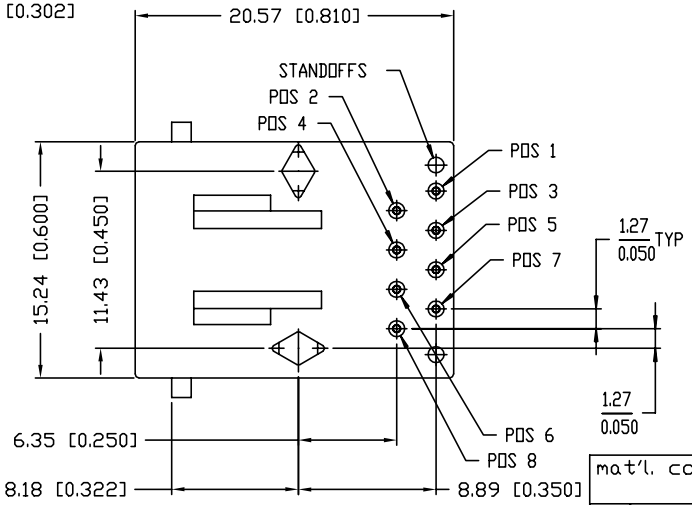

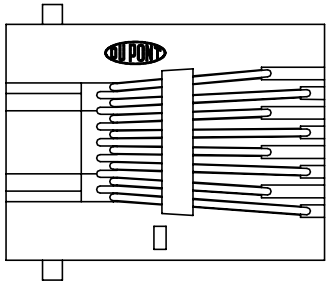

VIEW A-A

mat'l. code	surface ISO1302	tolerance ISO1101 ISO406	projection	product family MOD JACK
				title

ltr	ecn no	dr	date	tolerances unless otherwise specified				
T	ECR S00022	BC LOH	26JAN.00	angle	linear	0.X±0.3	mm	8 POS HORIZONTAL P.C.B. MOD JACK ASSY
U	ECR V10424	BUNNWER	12FEB.01			0.XX±0.15		
V	N05-0002	YS	06JAN.01	0°±2°		0.XXX±0.05	scale 2.0	
W	N08-0074	SH MIAO	30APR.08	dr	JANET	15JUN.98		dwg no 68899 sheet 1 of 3 size A4
X	ELX-N-010667	SH MIAO	13MAR.12	engr	JANET	15JUN.98		
				chr	M CHENG	19FEB.01		
				appd	M CHENG	19FEB.01		type Product Customer Drawing

sheet index	revision	X	X	X
	sheet	1	2	3

form: A4mmXLc

PDS: Rev :X 3 STATUS:Released Printed: Apr 19 2012

Copyright FCI.

RECOMMENDED BOARD LAYOUT
VIEWED FROM TOP

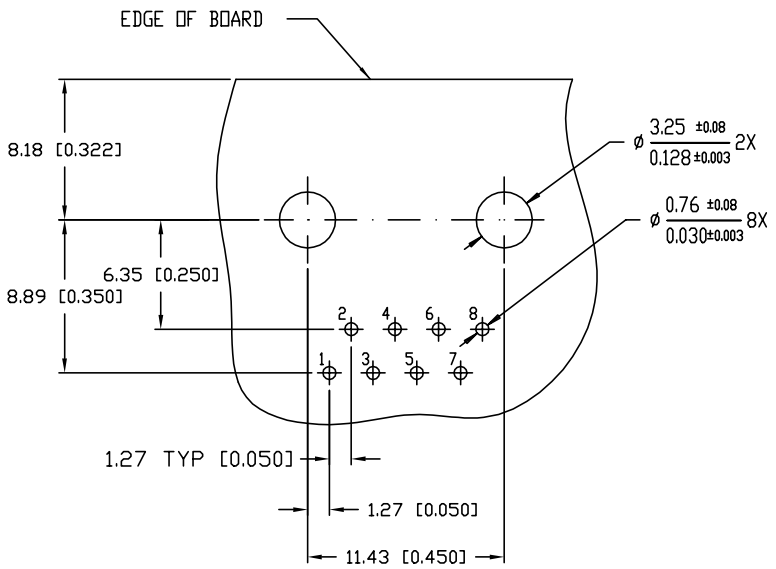

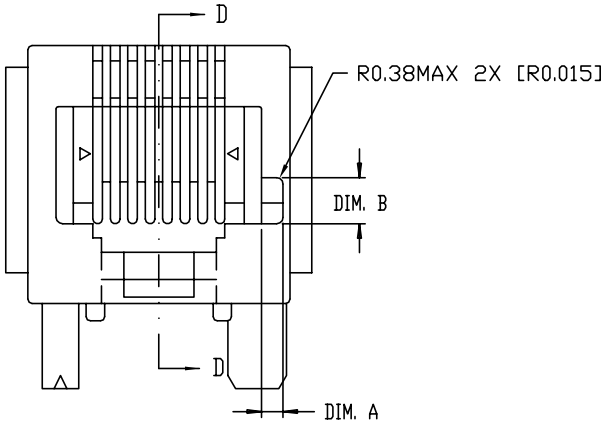

KEYED STYLE

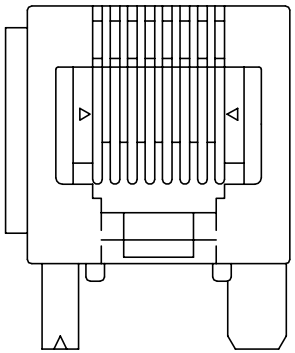

LEFT EAR MOUNTING

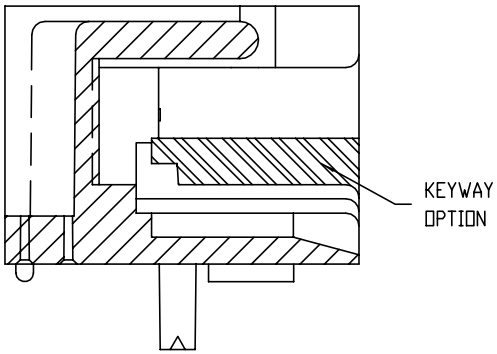

SECTION D-D

NOTE :

1 THIS PRODUCT MEETS EUROPEAN UNION DIRECTIVES AND OTHER COUNTRY REGULATIONS AS DESCRIBED IN GS-22-008.
2 THE HOUSING WILL WITHSTAND EXPOSURE TO 260°C PEAK TEMPERATURE FOR 10 SECONDS IN A WAVE SOLDER APPLICATION WITH A 1.60mm MINIMUM THICK CIRCUIT BOARD.
3 IF LF P/N PACKAGING MEETS GS-14-920 SPECIFICATION.

ltr	ecn no	dr	date
T	ECR S00022	BC LOH	26JAN.00
U	ECR V10424	[illegible]	12FEB.01
V	N05-0002	YS	06JAN.01
W	N08-0074	SH MIAO	30APR.08
X	ELX-N-010667	SH MIAO	13MAR.12

dr	JANET	15JUN.98
engr	JANET	15JUN.98
chn	M CHENG	19FEB.01
appd	M CHENG	19FEB.01

mat'l. code
surface ISO1302
tolerance ISO1101 ISO406
projection
tolerances unless otherwise specified
angle 0°±2°
linear 0.X±0.3 / 0.XX±0.15 / 0.XXX±0.05
mm
scale 2.0
product family: MOD JACK
title: 8 POS HORIZONTAL P.C.B. MOD JACK ASSY
dwg no 68899
sheet 2 of 3
size A4
type Product Customer Drawing
sheet index
revision sheet

Copyright FCI.

PRODUCT NO.	DIM. A	DIM. B	STYLE	POSITIONS LOADED	CONTACT PLATING	HOUSING COLOR	MOUNTING EARS	REMARKS
68899-001 -001LF	-	-	UNKEYED	ALL	0.76um /30'u GXT	BLACK	YES	-
-002 -002LF	1.25 /0.050	2.69 /0.106	KEYED	ALL	5u' Au + high performance lubricant	BLACK	YES	-
-003 -003LF	-	-	UNKEYED	2,3,4,5,6,7	5u' Au + high performance lubricant	BLACK	YES	-
-004 -004LF	-	-	UNKEYED	ALL	5u' Au + high performance lubricant	BLACK	NO	-
-004RLF	-	-	UNKEYED	ALL	5u' Au + high performance lubricant	RED	NO	-
-004GLF	-	-	UNKEYED	ALL	5u' Au + high performance lubricant	GREEN	NO	-
-005 -005LF	-	-	UNKEYED	ALL	5u' Au + high performance lubricant	GRAY	NO	-
-006 -006LF	-	-	UNKEYED	ALL	5u' Au + high performance lubricant	BLACK	YES	-
-007 -007LF	1.25 /0.050	2.69 /0.106	KEYED	ALL	5u' Au + high performance lubricant	BLACK	NO	-
-008 -008LF	-	-	UNKEYED	ALL	5u' Au + high performance lubricant	BLACK	LEFT ONLY	-
-009 -009LF	-	-	UNKEYED	ALL	5u' Au + high performance lubricant	BLACK	RIGHT ONLY	-
-010 -010LF	-	-	UNKEYED	ALL	1,27um /50'u GXT	BLACK	YES	-
-011 -011LF	-	-	UNKEYED	1,4,5,8	5u' Au + high performance lubricant	BLACK	YES	-
-012 -012LF	-	-	UNKEYED	ALL	5u' Au + high performance lubricant	BLACK	NO	-
-013 -013LF	-	-	UNKEYED	ALL	1,27um /50'u GXT	BLACK	NO	-
-014 -014LF	1.25 /0.050	2.69 /0.106	KEYED	ALL	5u' Au + high performance lubricant	BLACK	NO	-
-015 -015LF	1.25 /0.050	2.69 /0.106	KEYED	ALL	1,27um /50'u GXT	BLACK	NO	-

LEAD FREE PRODUCT NO.

ltr	ecn no	dr	date
T	ECR S00022	BC LOH	26JAN.00
U	ECR V10424	[illegible]	12FEB.01
V	N05-0002	YS	06JAN.01
W	N08-0074	SH MIAO	30APR.08
X	ELX-N-010667	SH MIAO	13MAR.12

mat'l. code

surface ISO1302 √

tolerance ISO1101 ISO406

projection

tolerances unless otherwise specified

angle 0°±2°

linear 0.X±0.3 / 0.XX±0.15 / 0.XXX±0.05

mm

scale 2.0

dr	JANET	15JUN.98
engr	JANET	15JUN.98
chr	M CHENG	19FEB.01
appd	M CHENG	19FEB.01

product family: MOD JACK

title: 8 POS HORIZONTAL P.C.B. MOD JACK ASSY

dwg no: 68899

sheet 3 of 3

size: A4

type: Product Customer Drawing

sheet index | revision sheet

form: A4mmXLc

ООО «ЛайфЭлектроникс» “LifeElectronics” LLC

ИНН 7805602321 КПП 780501001 Р/С 40702810122510004610 ФАКБ "АБСОЛЮТ БАНК" (ЗАО) в г.Санкт-Петербурге К/С 30101810900000000703 БИК 044030703

Компания «Life Electronics» занимается поставками электронных компонентов импортного и отечественного производства от производителей и со складов крупных дистрибьюторов Европы, Америки и Азии.

С конца 2013 года компания активно расширяет линейку поставок компонентов по направлению коаксиальный кабель, кварцевые генераторы и конденсаторы (керамические, пленочные, электролитические), за счёт заключения дистрибьюторских договоров

Мы предлагаем:

- *Конкурентоспособные цены и скидки постоянным клиентам.*
- *Специальные условия для постоянных клиентов.*
- *Подбор аналогов.*
- *Поставку компонентов в любых объемах, удовлетворяющих вашим потребностям.*

- *Приемлемые сроки поставки, возможна ускоренная поставка.*
- *Доставку товара в любую точку России и стран СНГ.*
- *Комплексную поставку.*
- *Работу по проектам и поставку образцов.*
- *Формирование склада под заказчика.*

- *Сертификаты соответствия на поставляемую продукцию (по желанию клиента).*
- *Тестирование поставляемой продукции.*
- *Поставку компонентов, требующих военную и космическую приемку.*
- *Входной контроль качества.*
- *Наличие сертификата ISO.*

В составе нашей компании организован Конструкторский отдел, призванный помогать разработчикам, и инженерам.

Конструкторский отдел помогает осуществить:

- *Регистрацию проекта у производителя компонентов.*
- *Техническую поддержку проекта.*
- *Защиту от снятия компонента с производства.*
- *Оценку стоимости проекта по компонентам.*
- *Изготовление тестовой платы монтаж и пусконаладочные работы.*

Тел: +7 (812) 336 43 04 (многоканальный)
Email: org@lifeelectronics.ru

www.lifeelectronics.ru