REV.	ECN NO.	DATE	SIGN	DESCRIPTION
A	Initial Release	2010/01/19	Jessie	Form Rev.02 To A
B	LEN-040145	2010/04/16	Jessie	Modify Pin Plated
C	LE3-060084	2010/05/25	Jessie	Modify Note and Shell Plated

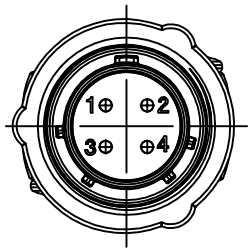

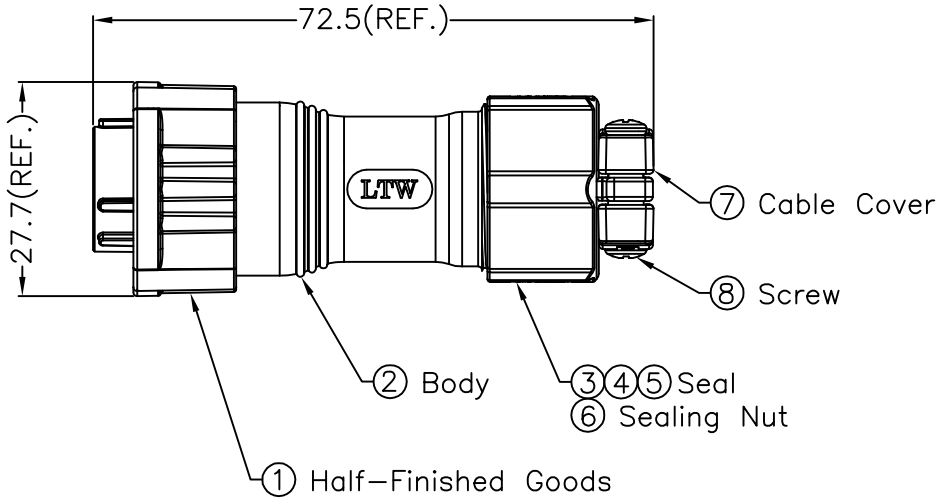

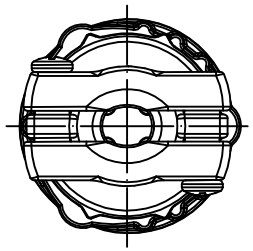

ALTW
DCC. DEPT.
CONFIDENTIAL
2010.06.10
ISSUED

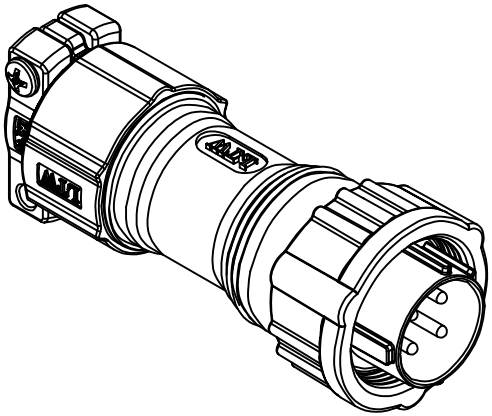

ALTW
CONFIDENTIAL
2010.05.25
R&D DEPT.

Note:

* ⓠⓒ Important Dimension.
* Waterproof Rate: IP68.

△C IP68: 1M depth of water in 24 Hrs.
（防水等級：IP68 ）
IP68：水深一米測試 24 小時 .

* Cable OD: ø5.5mm~ø12.5mm.
* Gasket: Silicone ,Gray.

△C * Shell: Zinc Alloy ,Ni Plated ,Silver.
△B * Male Pin: Copper Alloy ,Silver Plated.
* Insulation: Nylon ,Black.
△B ⑨ * One Set Assembled in one PE Bag.

UNIT:mm	TITLE: Circular II Series 4 Pin Assy	Amphenol LTW 安費諾亮泰企業股份有限公司	ITEM NO: △B LB20-04BFMA-SL8001	DRAWN BY: Jessie / DATE: 2010/05/25
TOLERANCE: .X ±0.25, .XX ±0.1, .XXX ±0.05, ANGLES ±1°	SCALE: Free / SHEET: 1 OF 1		DWG NO: △B LB20-04BFMA-SL8001	CHECKED BY: Jimmy / DATE: 2010/05/27
	REV. C / SIZE A4 / ⓠⓒ :Inspection Item		CUSTOMER: ALTW	APPROVED BY: Win / DATE: 2010/06/01

THIS DOCUMENT IS SUBJECT TO CHANGE WITHOUT NOTICE. IT IS CONFIDENTIAL AND A PROPERTY OF Amphenol LTW. DISCLOSURE TO THIRD PARTY HAS TO BE AUTHORIZED BY Amphenol LTW.

ООО «ЛайфЭлектроникс» “LifeElectronics” LLC

ИНН 7805602321 КПП 780501001 Р/С 40702810122510004610 ФАКБ "АБСОЛЮТ БАНК" (ЗАО) в г.Санкт-Петербурге К/С 30101810900000000703 БИК 044030703

Компания «Life Electronics» занимается поставками электронных компонентов импортного и отечественного производства от производителей и со складов крупных дистрибьюторов Европы, Америки и Азии.

С конца 2013 года компания активно расширяет линейку поставок компонентов по направлению коаксиальный кабель, кварцевые генераторы и конденсаторы (керамические, пленочные, электролитические), за счёт заключения дистрибьюторских договоров

Мы предлагаем:

- *Конкурентоспособные цены и скидки постоянным клиентам.*
- *Специальные условия для постоянных клиентов.*
- *Подбор аналогов.*
- *Поставку компонентов в любых объемах, удовлетворяющих вашим потребностям.*

- *Приемлемые сроки поставки, возможна ускоренная поставка.*
- *Доставку товара в любую точку России и стран СНГ.*
- *Комплексную поставку.*
- *Работу по проектам и поставку образцов.*
- *Формирование склада под заказчика.*

- *Сертификаты соответствия на поставляемую продукцию (по желанию клиента).*
- *Тестирование поставляемой продукции.*
- *Поставку компонентов, требующих военную и космическую приемку.*
- *Входной контроль качества.*
- *Наличие сертификата ISO.*

В составе нашей компании организован Конструкторский отдел, призванный помогать разработчикам, и инженерам.

Конструкторский отдел помогает осуществить:

- *Регистрацию проекта у производителя компонентов.*
- *Техническую поддержку проекта.*
- *Защиту от снятия компонента с производства.*
- *Оценку стоимости проекта по компонентам.*
- *Изготовление тестовой платы монтаж и пусконаладочные работы.*

Тел: +7 (812) 336 43 04 (многоканальный)
Email: org@lifeelectronics.ru

www.lifeelectronics.ru