CROUZET SWITCHES

83118 Standard 831180 Part number 83118007

- Reduced actuation force
- Very short differential travel
- Choice of actuators

Part numbers

	Type	Function	Connections
83118007	Standard 831180	I (changeover)	W1

Specifications

Electrical characteristics

Rating nominal / 250 VAC (A)	5
Rating thermal / 250 VAC (A)	17,5

Mechanical characteristics

Maximum operating force (N)	2,7
Min. Release force (N)	0,75
Operating position (mm)	$16^{\pm 0,3}$
Min. overtravel (mm)	0,2
Mechanical life (operations)	$5x10^6$
Maximum total travel force (N)	4
Max. permitted overtravel force (N)	30
Maximum rest position (mm)	16,7
Differential travel (mm)	0,03 →0,09
Ambient operating temperature (°C)	- 40 →+125
Contact gap (mm)	0,5
Weight (g)	21

Additional specifications

Components
Material
- Case : thermoset UL94V0
- Contacts : pure silver

Levers
- Flexible stainless steel

Other levers
- Passivated mild steel (zinc), self-retaining screws

Principles

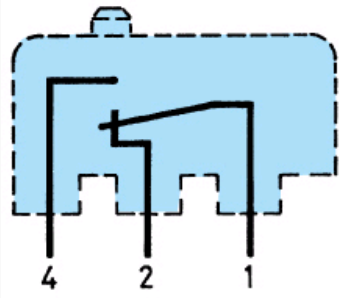

Dimensions (mm)

Product

831180 / 83118 S1

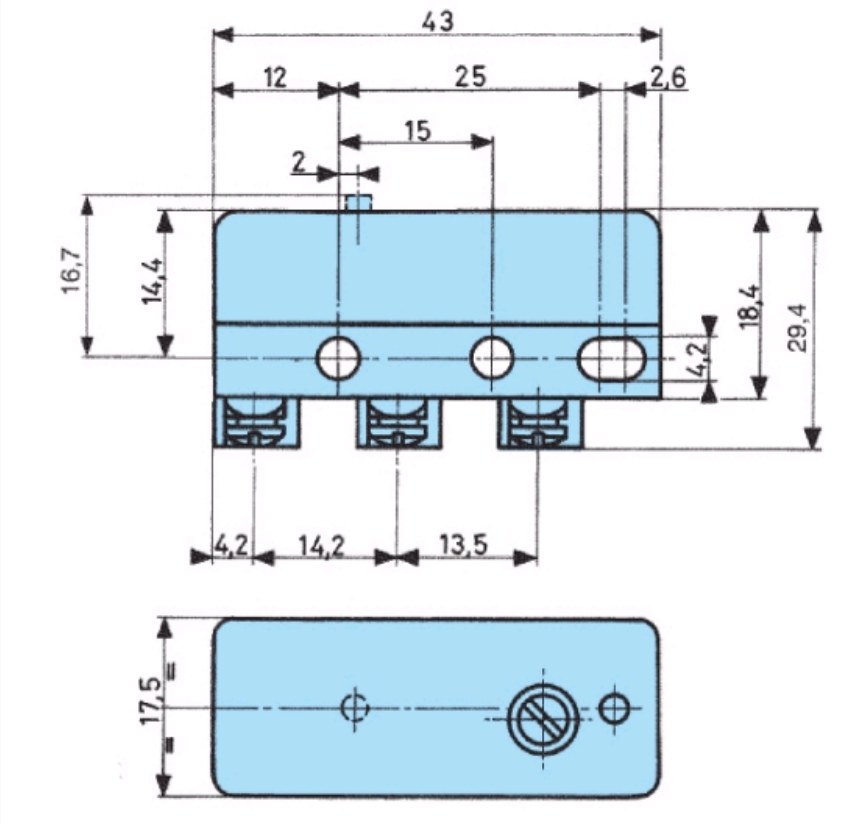

Dimensions (mm)

Connections

W1 screw

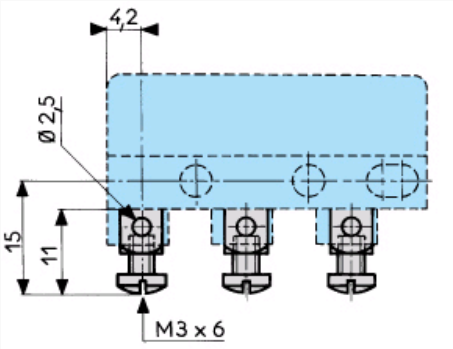

Dimensions (mm)

Connections

W2 solder

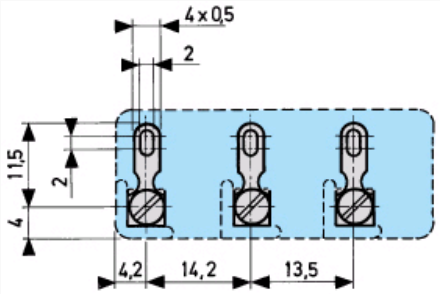

Dimensions (mm)

Connections

W3 for 6.35 mm clips

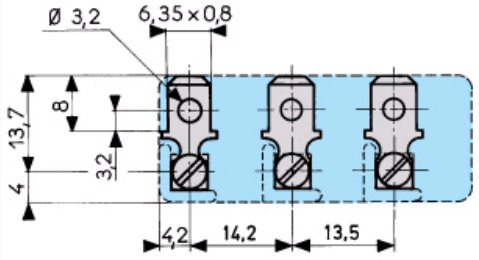

Dimensions (mm)

Actuators

52A

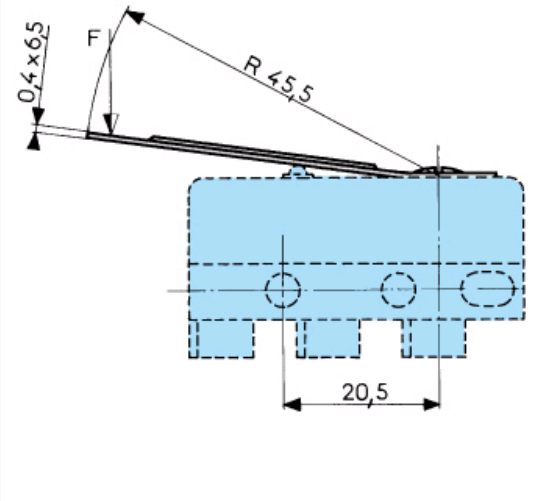

Dimensions (mm)

Actuators

52B

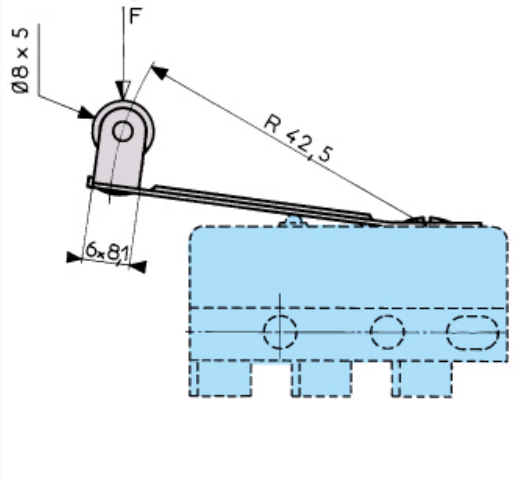

Dimensions (mm)

Actuators

52M

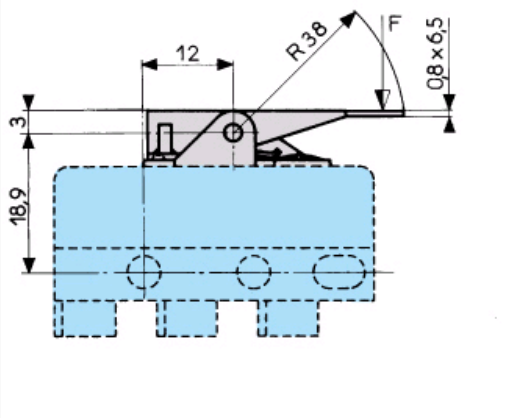

Dimensions (mm)

Actuators

52N

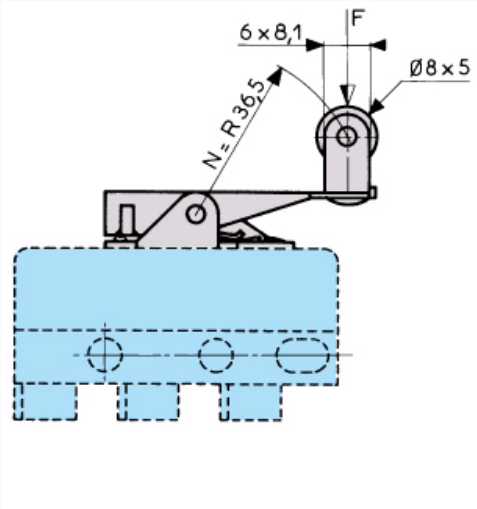

Dimensions (mm)

Actuators

52V

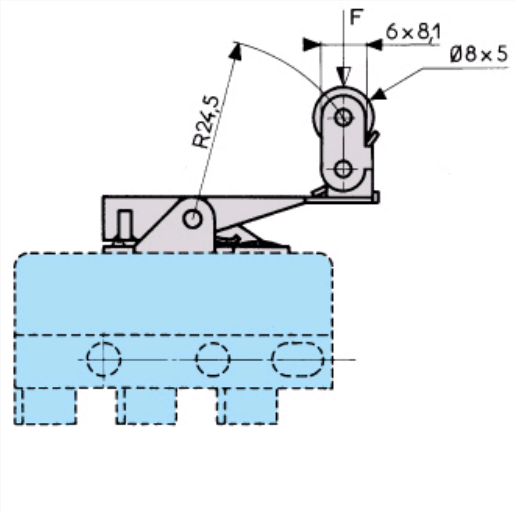

Curves

Operating curve for types 831180 - 83118 S1

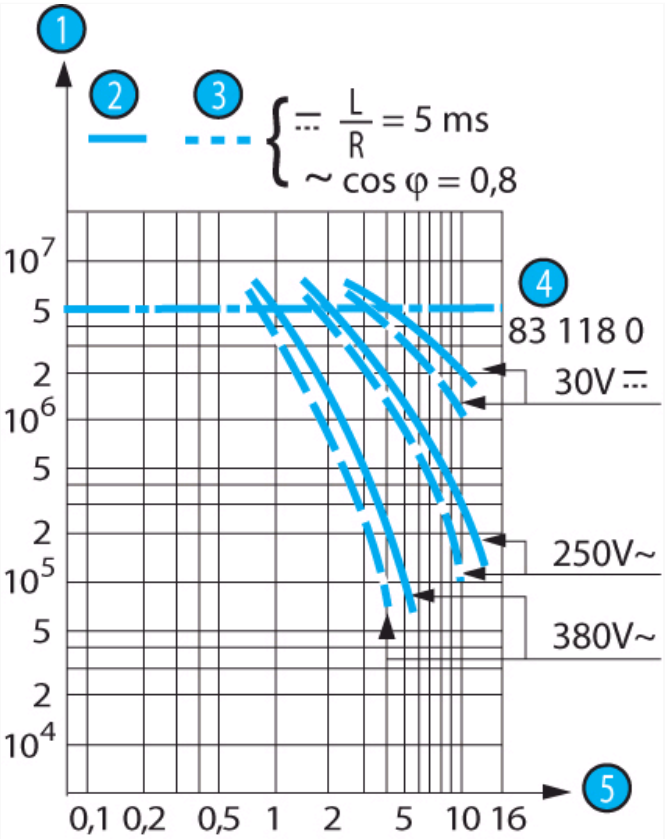

Nº	Legend
1	Number of cycles
2	Resistive circuit
3	Inductive circuit
4	Mechanical life limit
5	Current in Amps

Connections

Actuators and fixing positions

Part numbers for actuators

Flexible direct-acting actuators : 52A - 52B Hinged reverse-action actuators : 52M - 52N - 52V		52A R45.5	52B R42.5	52M R38	52N R36.5	52V R24.5		70 520 029
		83 118 0	83 118 S1	83 118 0	83 118 S1	83 118 0	83 118 S1	
Operating force - max.	N	2.5	1.4	0.85	1.5	1.4	2.5	
Release force - min.	N	0.8	0.55	0.27	0.4	0.4	0.6	
Pre-travel - max.	mm	4.5		2		1.5		
Differential travel	mm	0.45 ±0.25		0.3 ±0.15		0.16 ±0.08		
Total travel max.	mm	7		10		5		

Other information

Mounting - Operation

See basic technical concepts

Product adaptations

- Special levers
- Special connections, temperatures
- Approvals : UL - cUL

ООО «ЛайфЭлектроникс» “LifeElectronics” LLC

ИНН 7805602321 КПП 780501001 Р/С 40702810122510004610 ФАКБ "АБСОЛЮТ БАНК" (ЗАО) в г.Санкт-Петербурге К/С 30101810900000000703 БИК 044030703

Компания «Life Electronics» занимается поставками электронных компонентов импортного и отечественного производства от производителей и со складов крупных дистрибьюторов Европы, Америки и Азии.

С конца 2013 года компания активно расширяет линейку поставок компонентов по направлению коаксиальный кабель, кварцевые генераторы и конденсаторы (керамические, пленочные, электролитические), за счёт заключения дистрибьюторских договоров

Мы предлагаем:

- *Конкурентоспособные цены и скидки постоянным клиентам.*
- *Специальные условия для постоянных клиентов.*
- *Подбор аналогов.*
- *Поставку компонентов в любых объемах, удовлетворяющих вашим потребностям.*

- *Приемлемые сроки поставки, возможна ускоренная поставка.*
- *Доставку товара в любую точку России и стран СНГ.*
- *Комплексную поставку.*
- *Работу по проектам и поставку образцов.*
- *Формирование склада под заказчика.*

- *Сертификаты соответствия на поставляемую продукцию (по желанию клиента).*
- *Тестирование поставляемой продукции.*
- *Поставку компонентов, требующих военную и космическую приемку.*
- *Входной контроль качества.*
- *Наличие сертификата ISO.*

В составе нашей компании организован Конструкторский отдел, призванный помогать разработчикам, и инженерам.

Конструкторский отдел помогает осуществить:

- *Регистрацию проекта у производителя компонентов.*
- *Техническую поддержку проекта.*
- *Защиту от снятия компонента с производства.*
- *Оценку стоимости проекта по компонентам.*
- *Изготовление тестовой платы монтаж и пусконаладочные работы.*

Тел: +7 (812) 336 43 04 (многоканальный)
Email: org@lifeelectronics.ru

www.lifeelectronics.ru