THESE DRAWINGS ARE THE PROPERTY OF QUALTEK ELECTRONICS AND NOT TO BE REPRODUCED FOR OR COMMUNICATED TO A THIRD PARTY WITHOUT THE EXPRESS WRITTEN PERMISSION OF AN OFFICER OF QUALTEK ELECTRONICS.

REVISION

REV.	DESCRIPTION	DATE	APPROVED
B	RoHS Compliancy	06-01-06	DP
C	Updated Specifications	01-24-08	DP
D	Updated Graphics and Specifications	10-26-09	LY
E	Updated Switch Orientation	01-27-10	LY

MECHANICAL DIMENSIONS:

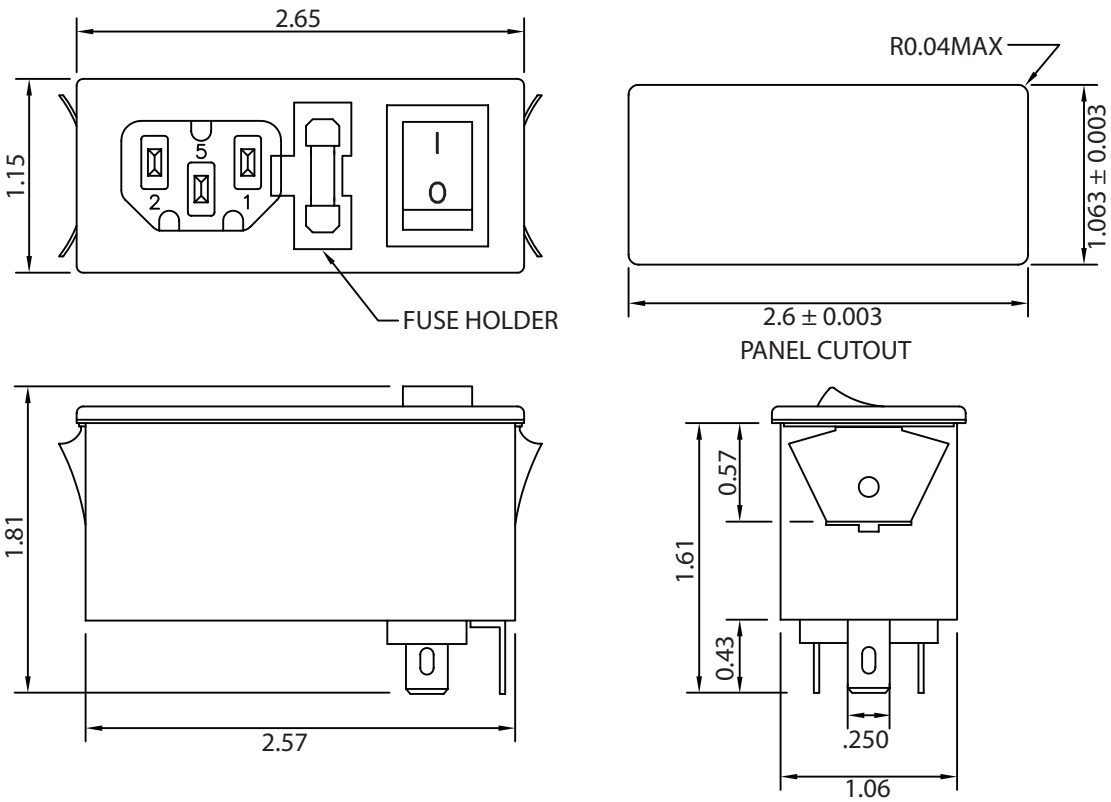

ELECTRICAL CHARACTERISTICS:

1-1. VOLTAGE RATING.....115/250VAC

1-2. CURRENT RATING
- A. @ 115/250VAC (UL, CSA) .....6 A RMS MAX
- B. @ 250VAC (SEMKO) .....6 A RMS MAX

1-3. OPERATING FREQUENCY 48-440Hz

1-4. HIPOT RATING (FOR ONE MINUTE)
- A. LINE TO GROUND .....2000 VDC
- B. LINE TO LINE .....2000 VDC

1-5. MINIMUM INSULATION RESISTANCE: @ 500VDC ONE MINUTE
- A. LINE & NEUTRAL TO GROUND .....10M OHM
- B. LINE & NEUTRAL .....10M OHM

1-6. SAFETY:

1-7. SINGLE 5x20mm FUSEHOLDER

1-8. SNAP-IN PANEL THICKNESS: .04IN~.07IN (1.0mm~1.8mm)

1-9. RoHS COMPLIANT

CONTROLLED

ELECTRICAL SCHEMATIC:

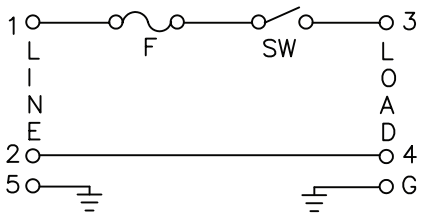

Dim range (mm)	Tolerance +/- (mm)
0-1	0.15
1-6	0.20
6-18	0.30
18-50	0.50
50-120	0.70
120-250	0.90
250-500	1.20

Qualtek Electronics Corp.
PPC DIVISION

Part Number: 762-18/002 RoHS Compliant

Description: MULTI-FUNCTION MODULE

	UNIT: in	REV. E
Drawn / Date	Checked / Date	Approved / Date
B.ZHANG 03-19-04	03-19-04	JJH / 03-19-04

ООО «ЛайфЭлектроникс» “LifeElectronics” LLC

ИНН 7805602321 КПП 780501001 Р/С 40702810122510004610 ФАКБ "АБСОЛЮТ БАНК" (ЗАО) в г.Санкт-Петербурге К/С 30101810900000000703 БИК 044030703

Компания «Life Electronics» занимается поставками электронных компонентов импортного и отечественного производства от производителей и со складов крупных дистрибьюторов Европы, Америки и Азии.

С конца 2013 года компания активно расширяет линейку поставок компонентов по направлению коаксиальный кабель, кварцевые генераторы и конденсаторы (керамические, пленочные, электролитические), за счёт заключения дистрибьюторских договоров

Мы предлагаем:

- *Конкурентоспособные цены и скидки постоянным клиентам.*
- *Специальные условия для постоянных клиентов.*
- *Подбор аналогов.*
- *Поставку компонентов в любых объемах, удовлетворяющих вашим потребностям.*

- *Приемлемые сроки поставки, возможна ускоренная поставка.*
- *Доставку товара в любую точку России и стран СНГ.*
- *Комплексную поставку.*
- *Работу по проектам и поставку образцов.*
- *Формирование склада под заказчика.*

- *Сертификаты соответствия на поставляемую продукцию (по желанию клиента).*
- *Тестирование поставляемой продукции.*
- *Поставку компонентов, требующих военную и космическую приемку.*
- *Входной контроль качества.*
- *Наличие сертификата ISO.*

В составе нашей компании организован Конструкторский отдел, призванный помогать разработчикам, и инженерам.

Конструкторский отдел помогает осуществить:

- *Регистрацию проекта у производителя компонентов.*
- *Техническую поддержку проекта.*
- *Защиту от снятия компонента с производства.*
- *Оценку стоимости проекта по компонентам.*
- *Изготовление тестовой платы монтаж и пусконаладочные работы.*

Тел: +7 (812) 336 43 04 (многоканальный)
Email: org@lifeelectronics.ru

www.lifeelectronics.ru