Glenair®

EMI/RFI Micro-D Banding Backshell and Round Cable Entry
500-010

Glenair's Most Popular Micro-D Backshell is stocked in all sizes. Choose straight, side or 45° cable entry.

Rugged One-Piece Aluminum shell with stainless steel hardware, available in standard nickel plating, or choose optional finishes.

17-7PH Stainless Steel Clips attach the backshell to the connector. These backshells accept standard and micro ***BAND-IT®*** shield termination straps.

HOW TO ORDER 500-010 EMI BACKSHELLS

Series

Top Entry
500T010

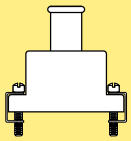

Side Entry
500S010

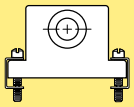

45° Entry
500E010

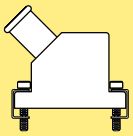

Dual 45°
500D010

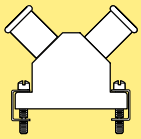

Shell Finish

- **E** – Chem Film (Alodyne)
- **J** – Cadmium, Yellow Chromate
- **M** – Electroless Nickel
- **NF** – Cadmium, Olive Drab
- **Z2** – Gold

Connector Size

09
15
21
25
31
37
51
51-2
67
69
100

Hardware Option

- **B** – Fillister Head Jackscrew

- **H** – Hex Head Jackscrew

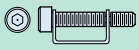

- **E** – Extended Jackscrew

(Not for 45° Entry)

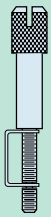

- **F** – Jackpost, Female

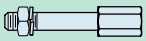

Cable Entry Code

04 – .125 (3.2)
05 – .156 (4.0)
06 – .188 (4.8)
07 – .219 (5.6)
08 – .250 (6.4)
09 – .281 (7.1)
10 – .312 (7.9)
11 – .344 (8.7)
12 – .375 (9.5)

Maximum Cable Entry Code

Size	T Top Entry	E 45° Entry	S Side Entry	D Dual 45°
09	08	08	09	06
15	08	08	12	08
21	08	08	12	08
25	08	08	12	08
31	09	09	12	09
37	09	09	12	09
51	10	10	12	10
51-2	09	09	12	09
67	09	09	12	09
69	10	10	12	10
100	12	12	12	12

EMI Band Strap Option

Omit (Leave Blank)
Band Not Included

Use the following codes if you want the band strap included with the connector. For best availability, order band separately.

Standard Band
.250" Wide

- **B** – Uncoiled Band Included
- **K** – Coiled Band Included

Micro Band
.125" Wide

- **M** – Uncoiled Band Included
- **L** – Coiled Band Included

Sample Part Number

500T010	M	25	H	08

© 2011 Glenair, Inc. U.S. CAGE Code 06324 Printed in U.S.A.

EMI/RFI Micro-D Banding Backshell and Round Cable Entry

500-010

Glenair®

MATERIALS (SEE ORDERING INFO FOR FINISH OPTIONS)

Shell	Aluminum Alloy 6061 -T6 Per QQ-A-200, QQ-A-225 (Machined Components) Aluminum Alloy 6061-T6 Per QQ-A-591 (A380) (Die-Cast Components)
Clips, E-Rings	17-7PH Stainless Steel
Jackscrews, Washers, Jackposts	300 Series Stainless Steel, Passivated

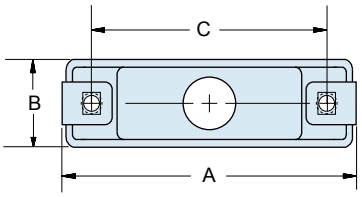

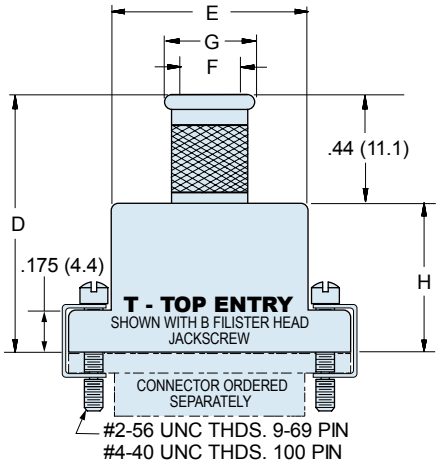

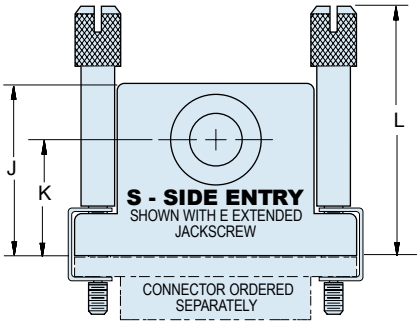

Cable Entry Code	F In. ± .010	F mm. ± 0.25	G In.	G mm.
04	.125	3.18	.281	7.14
05	.156	3.96	.312	7.92
06	.188	4.78	.344	8.74
07	.219	5.56	.375	9.53
08	.250	6.35	.406	10.31
09	.281	7.14	.437	11.10
10	.312	7.92	.469	11.91
11	.344	8.74	.500	12.70
12	.375	9.53	.531	13.49

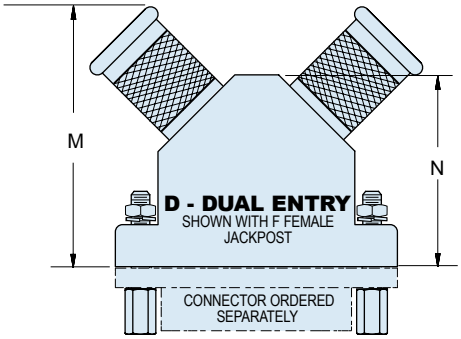

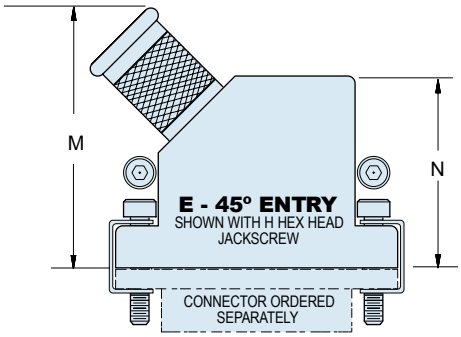

DIMENSIONS

Size	A Max. In.	A Max. mm.	B Max. In.	B Max. mm.	C In.	C mm.	D Max. In.	D Max. mm.	E Max. In.	E Max. mm.	H Max. In.	H Max. mm.	J Max. In.	J Max. mm.	K In.	K mm.	L Max. In.	L Max. mm.	M Max. In.	M Max. mm.	N Max. In.	N Max. mm.
09	.850	21.59	.370	9.40	.565	14.35	.780	19.81	.410	10.41	.350	8.89	.637	16.18	.435	11.05	1.040	26.42	1.000	25.40	.680	17.27
15	1.000	25.40	.370	9.40	.715	18.16	.910	23.11	.580	14.73	.470	11.94	.673	17.09	.440	11.2	1.170	29.72	1.030	26.16	.730	18.54
21	1.150	29.21	.370	9.40	.865	21.97	1.030	26.16	.740	18.80	.590	14.99	.707	17.95	.458	11.63	1.290	32.77	1.050	26.67	.765	19.43
25	1.250	31.75	.370	9.40	.965	24.51	1.090	27.69	.850	21.59	.650	16.51	.748	19.00	.483	12.27	1.350	34.29	1.090	27.69	.830	21.08
31	1.400	35.56	.370	9.40	1.115	28.32	1.150	29.21	.980	24.89	.710	18.03	.756	19.20	.476	12.09	1.420	36.07	1.130	28.70	.890	22.61
37	1.550	39.37	.370	9.40	1.265	32.13	1.190	30.23	1.130	28.70	.750	19.05	.774	19.66	.478	12.14	1.450	36.83	1.230	31.24	.955	24.26
51	1.500	38.10	.410	10.41	1.215	30.86	1.220	30.99	1.080	27.43	.780	19.81	.859	21.82	.548	13.91	1.480	37.59	1.250	31.75	1.005	25.53
51-2	1.910	48.51	.370	9.40	1.615	41.02	1.220	30.99	1.510	38.35	.780	19.81	.859	21.82	.548	13.91	1.480	37.59	1.250	31.75	1.005	25.53
67	2.310	58.67	.370	9.40	2.015	51.18	1.220	30.99	1.880	47.75	.780	19.81	.859	21.82	.548	13.91	1.480	37.59	1.250	31.75	1.005	25.53
69	1.810	45.97	.410	10.41	1.515	38.48	1.220	30.99	1.380	35.05	.780	19.81	.859	21.82	.548	13.91	1.480	37.59	1.250	31.75	1.005	25.53
100	2.235	56.77	.460	11.68	1.800	45.72	1.280	32.51	1.470	37.34	.840	21.34	1.014	25.76	.687	17.45	1.580	40.13	1.320	33.53	1.080	27.43

© 2011 Glenair, Inc. U.S. CAGE Code 06324 Printed in U.S.A.

ООО «ЛайфЭлектроникс» “LifeElectronics” LLC

ИНН 7805602321 КПП 780501001 Р/С 40702810122510004610 ФАКБ "АБСОЛЮТ БАНК" (ЗАО) в г.Санкт-Петербурге К/С 30101810900000000703 БИК 044030703

Компания «Life Electronics» занимается поставками электронных компонентов импортного и отечественного производства от производителей и со складов крупных дистрибьюторов Европы, Америки и Азии.

С конца 2013 года компания активно расширяет линейку поставок компонентов по направлению коаксиальный кабель, кварцевые генераторы и конденсаторы (керамические, пленочные, электролитические), за счёт заключения дистрибьюторских договоров

Мы предлагаем:

- *Конкурентоспособные цены и скидки постоянным клиентам.*
- *Специальные условия для постоянных клиентов.*
- *Подбор аналогов.*
- *Поставку компонентов в любых объемах, удовлетворяющих вашим потребностям.*

- *Приемлемые сроки поставки, возможна ускоренная поставка.*
- *Доставку товара в любую точку России и стран СНГ.*
- *Комплексную поставку.*
- *Работу по проектам и поставку образцов.*
- *Формирование склада под заказчика.*

- *Сертификаты соответствия на поставляемую продукцию (по желанию клиента).*
- *Тестирование поставляемой продукции.*
- *Поставку компонентов, требующих военную и космическую приемку.*
- *Входной контроль качества.*
- *Наличие сертификата ISO.*

В составе нашей компании организован Конструкторский отдел, призванный помогать разработчикам, и инженерам.

Конструкторский отдел помогает осуществить:

- *Регистрацию проекта у производителя компонентов.*
- *Техническую поддержку проекта.*
- *Защиту от снятия компонента с производства.*
- *Оценку стоимости проекта по компонентам.*
- *Изготовление тестовой платы монтаж и пусконаладочные работы.*

Тел: +7 (812) 336 43 04 (многоканальный)
Email: org@lifeelectronics.ru

www.lifeelectronics.ru