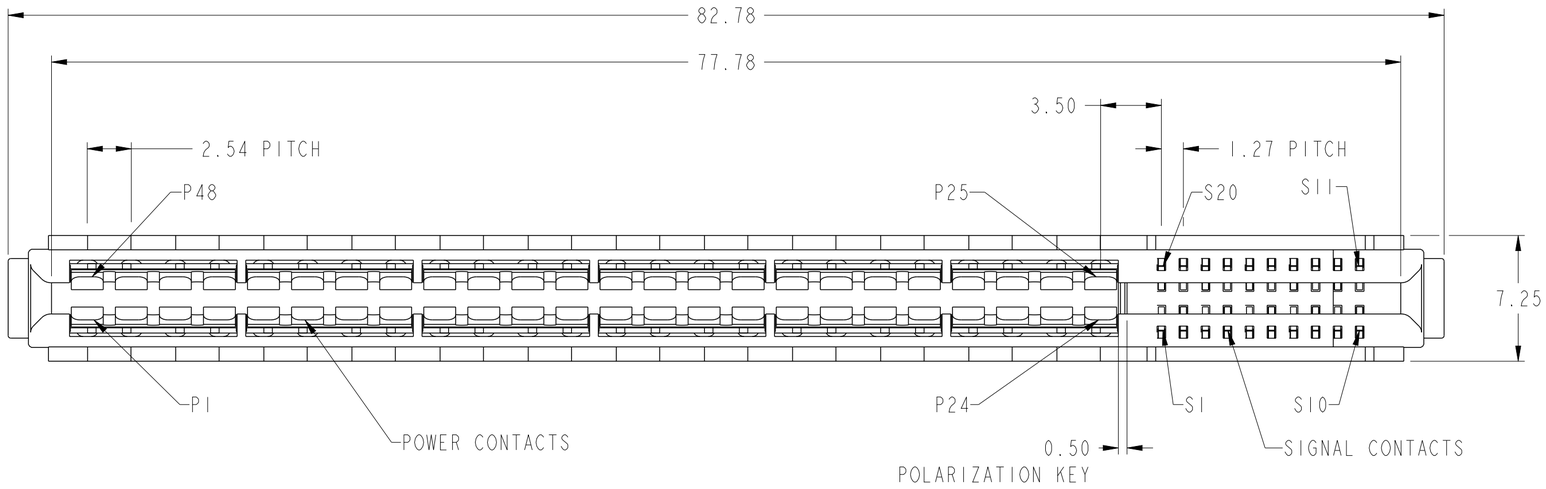

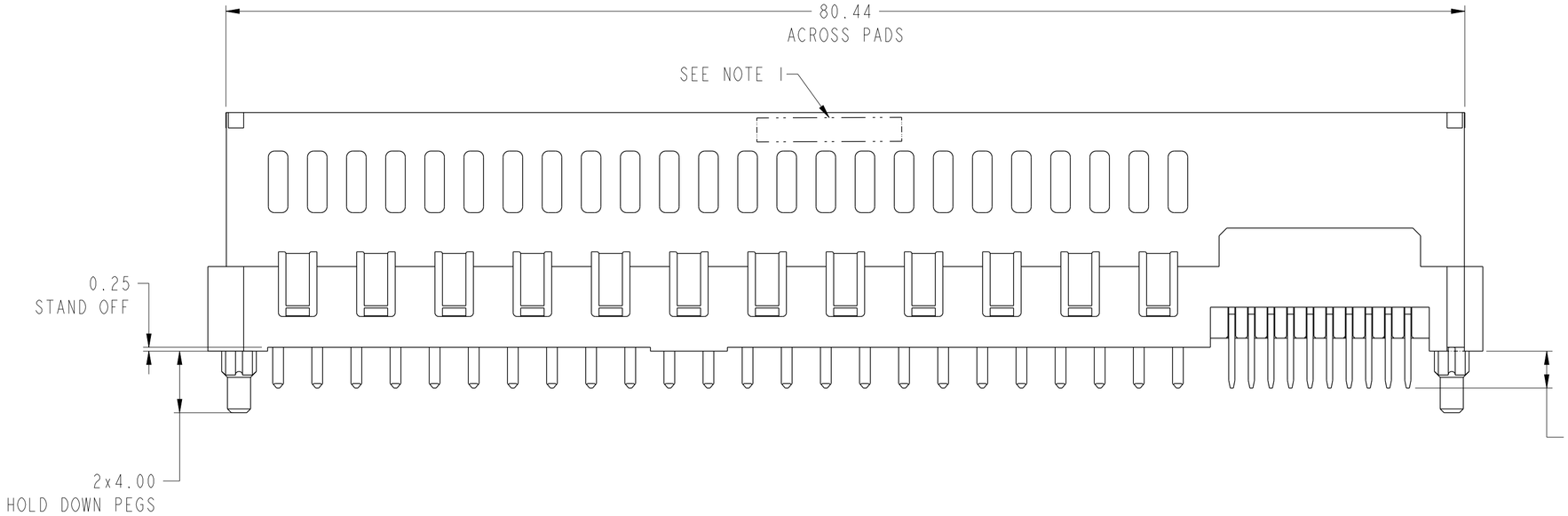

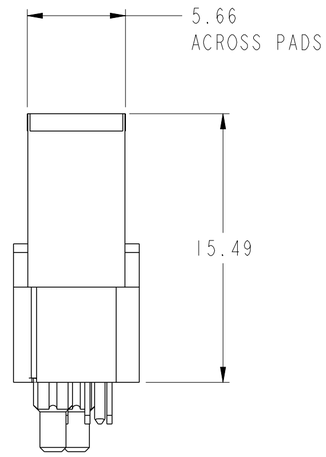

spec ref	-			dr	Feng Zheng	2017/02/09	projection	mm	size A2 / scale 1:1
tolerance std ISO 406 ISO 1101	TOLERANCES UNLESS OTHERWISE SPECIFIED			eng	Feng Zheng	2017/03/03			ecn no -
				chr	Terris Liu	2017/03/03			
				appr	Pei-Ming Zheng	2017/03/03	product family		rel level Released
surface ISO 1302	linear	0.X	±0.5	Amphenol FCi	title HPCE VERT RECEPT 12HP20S			dwg no 10142587	rev A
		0.XX	±0.25						
		0.XXX	±0.10						
	angular	0°	±2°		cat. no.		Product - Customer Drw		sheet 1 of 4

© 2016 AFCI

CONTACT TYPE	TOP LAYER DESCRIPTION	TABLE I (HPCE / SOLDER TAILS) PLATED THROUGH-HOLE REQUIREMENTS				
		DRILLED HOLE DIAMETER	COPPER THICKNESS	TIN-LEAD THICKNESS	TIN THICKNESS	FINISHED HOLE DIAMETER
POWER & SIGNAL	TIN-LEAD	1.10-1.16 (1.15 DRILL)	0.025 - 0.050	0.005 - 0.015	--	0.94 - 1.10
	IMMERSION TIN	1.10-1.16 (1.15 DRILL)	0.025 - 0.050	--	0.9 - 1.5um	0.94 - 1.10
	COPPER	1.10-1.16 (1.15 DRILL)	0.025 - 0.050	--	--	0.94 - 1.10

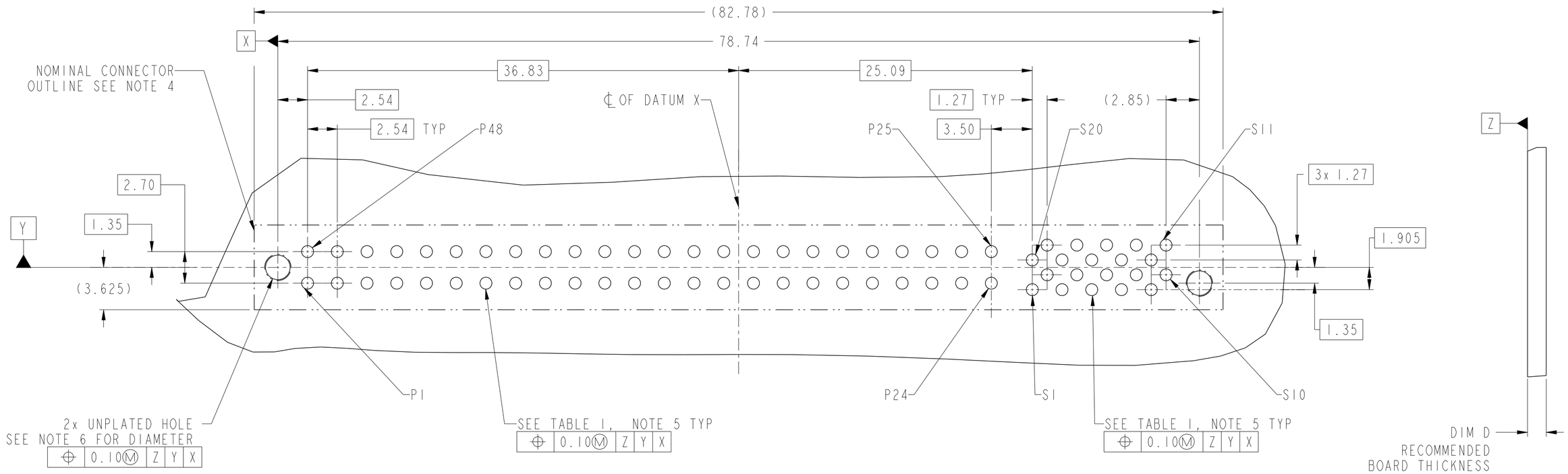

RECOMMENDED HOST BOARD LAYOUT
DIMENSION TOERANCE IS ±0.05MM

spec ref -		dr	Feng Zheng	2017/02/09	projection	mm	size A2 / scale 1:1
tolerance std ISO 406 ISO 1101	TOLERANCES UNLESS OTHERWISE SPECIFIED	eng	Feng Zheng	2017/03/03			ecn no -
		chr	Terris Liu	2017/03/03			
		appr	Pei-Ming Zheng	2017/03/03	product family		rel level Released
surface ISO 1302	linear 0.X ±0.5; 0.XX ±0.25; 0.XXX ±0.10; angular 0° ±2°	Amphenol FCi	title HPCE VERT RECEPT 12HP20S		dwg no 10142587		rev A
			cat. no.		Product - Customer Drw		sheet 2 of 4

© 2016 AFCI

Creo File - REV E - 2016-02-12

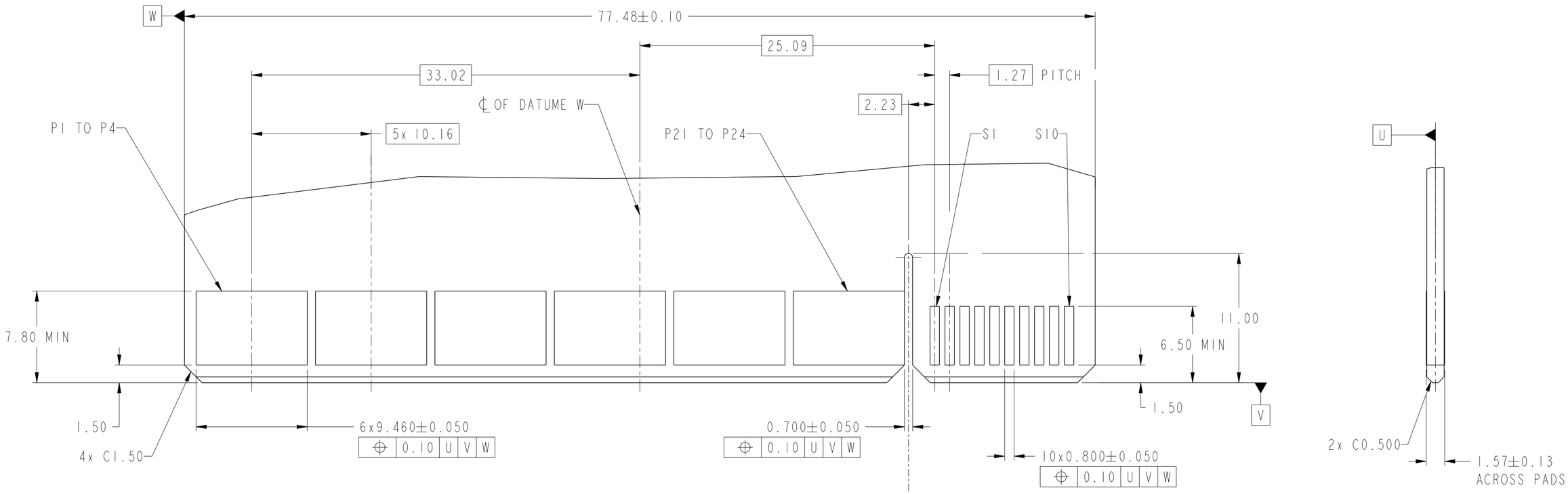

RECOMMENDED MATING BOARD
DIMENSION TOERANCE IS ±0.05MM

spec ref	-		dr	Feng Zheng	2017/02/09	projection	mm	size A2 / scale 1:1
tolerance std: ISO 406, ISO 1101	TOLERANCES UNLESS OTHERWISE SPECIFIED		eng	Feng Zheng	2017/03/03			ecn no -
			chr	Terris Liu	2017/03/03			
			appr	Pei-Ming Zheng	2017/03/03	product family		rel level Released
surface ISO 1302	linear	0.X ±0.5	Amphenol FCi	title: HPCE VERT RECEPT 12HP20S			dwg no 10142587	rev A
		0.XX ±0.25						
		0.XXX ±0.10						
	angular	0° ±2°		cat. no.		Product - Customer Drw		sheet 3 of 4

© 2016 AFCI

Creo File - REV E - 2016-02-12

TABLE 2 HPCE PART NUMBER

PART NUMBER	TAIL TYPE	POLARIZATION KEY	TAIL LENGTH	DIM D RECOMMENDED BOARD THICKNESS
10142587-001LF	SOLDER	YES	2.40±0.25	1.57±0.13

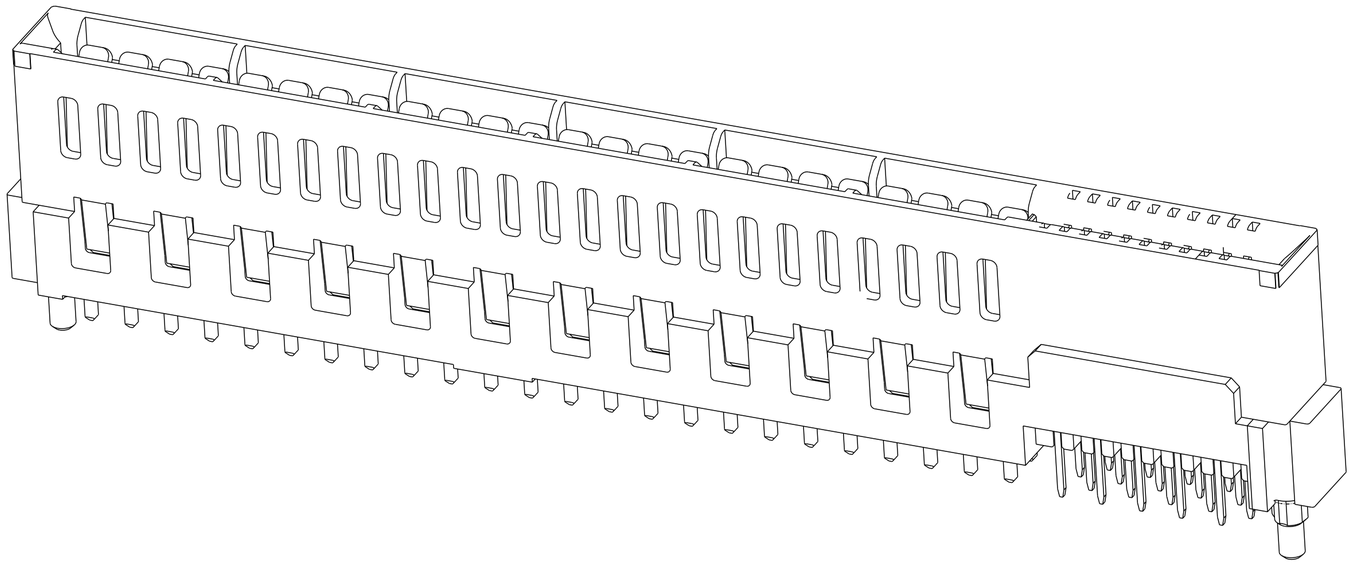

NOTES:

1. PRODUCT MARK:
   PART NUMBER AND DATE CODE TO BE MARKED ON THIS SURFACE .
   THE MARK CAN BE OMITTED IF THERE IS NOT ENOUGH SPACE ON THIS SURFACE.

2. MATERIALS:
   HOUSING : HIGH TEMPERATURE THERMOPLASTIC WITH GLASS FIBER, UL94V-0, BLACK.
   CONTACT : HIGH CONDUCTIVITY COPPER ALLOY.

3. CONTACT FINISH REF: GS-12-604 SECTION 5.2.

4. DENOTES CONNECTOR KEEP OUT ZONE.

5. ALL HOLE DIAMETERS ARE FINISHED HOLE SIZES.

6. MOUNTING HOLES ARE UNPLATED
   ∅ 2.18 +/- 0.03 FOR WAVE SOLDER PROCESS

7. THE HOUSING WILL WITHSTAND EXPOSURE TO 245°C PEAK TEMPERATURE FOR 10 SECONDS IN A WAVE SOLDER APPLICATION.

8. THIS PRODUCT MEETS EUROPEAN UNION DIRECTIVES AND OTHER COUNTRY REGULATIONS AS DESCRIBED IN GS-47-0004.

9. PRODUCT SPECIFICATION : GS-12-604.
   APPLICATION SPECIFICATION : GS-20-128.
   PACKAGING SPECIFICATION: GS-14-937.

spec ref	-		dr	Feng Zheng	2017/02/09	projection	mm	size A2 / scale 1:1
tolerance std ISO 406 ISO 1101	TOLERANCES UNLESS OTHERWISE SPECIFIED		eng	Feng Zheng	2017/03/03			ecn no -
			chr	Terris Liu	2017/03/03			
			appr	Pei-Ming Zheng	2017/03/03	product family		rel level Released
surface ISO 1302	linear	0.X ±0.5	Amphenol FCi	title HPCE VERT RECEPT 12HP20S			dwg no 10142587	rev A
		0.XX ±0.25						
		0.XXX ±0.10						
	angular	0° ±2°		cat. no.		Product - Customer Drw		sheet 4 of 4

Amphenol FCi
© 2016 AFCI

ООО «ЛайфЭлектроникс» “LifeElectronics” LLC

ИНН 7805602321 КПП 780501001 Р/С 40702810122510004610 ФАКБ "АБСОЛЮТ БАНК" (ЗАО) в г.Санкт-Петербурге К/С 30101810900000000703 БИК 044030703

Компания «Life Electronics» занимается поставками электронных компонентов импортного и отечественного производства от производителей и со складов крупных дистрибьюторов Европы, Америки и Азии.

С конца 2013 года компания активно расширяет линейку поставок компонентов по направлению коаксиальный кабель, кварцевые генераторы и конденсаторы (керамические, пленочные, электролитические), за счёт заключения дистрибьюторских договоров

Мы предлагаем:

- *Конкурентоспособные цены и скидки постоянным клиентам.*
- *Специальные условия для постоянных клиентов.*
- *Подбор аналогов.*
- *Поставку компонентов в любых объемах, удовлетворяющих вашим потребностям.*

- *Приемлемые сроки поставки, возможна ускоренная поставка.*
- *Доставку товара в любую точку России и стран СНГ.*
- *Комплексную поставку.*
- *Работу по проектам и поставку образцов.*
- *Формирование склада под заказчика.*

- *Сертификаты соответствия на поставляемую продукцию (по желанию клиента).*
- *Тестирование поставляемой продукции.*
- *Поставку компонентов, требующих военную и космическую приемку.*
- *Входной контроль качества.*
- *Наличие сертификата ISO.*

В составе нашей компании организован Конструкторский отдел, призванный помогать разработчикам, и инженерам.

Конструкторский отдел помогает осуществить:

- *Регистрацию проекта у производителя компонентов.*
- *Техническую поддержку проекта.*
- *Защиту от снятия компонента с производства.*
- *Оценку стоимости проекта по компонентам.*
- *Изготовление тестовой платы монтаж и пусконаладочные работы.*

Тел: +7 (812) 336 43 04 (многоканальный)
Email: org@lifeelectronics.ru

www.lifeelectronics.ru