MICRO SWITCH
FREEPORT, ILLINOIS, U S A
A DIVISION OF HONEYWELL
FED. MFG. CODE 91929

SWITCH-TOGGLE

CATALOG LISTING
12TL1 SERIES
CHART 2

THIS DRAWING COVERS A PROPRIETARY ITEM AND IS THE PROPERTY OF MICRO SWITCH. A DIVISION OF HONEYWELL. THIS DRAWING IS NOT TO BE COPIED OR USED WITHOUT THE APPROVAL OF MICRO SWITCH.

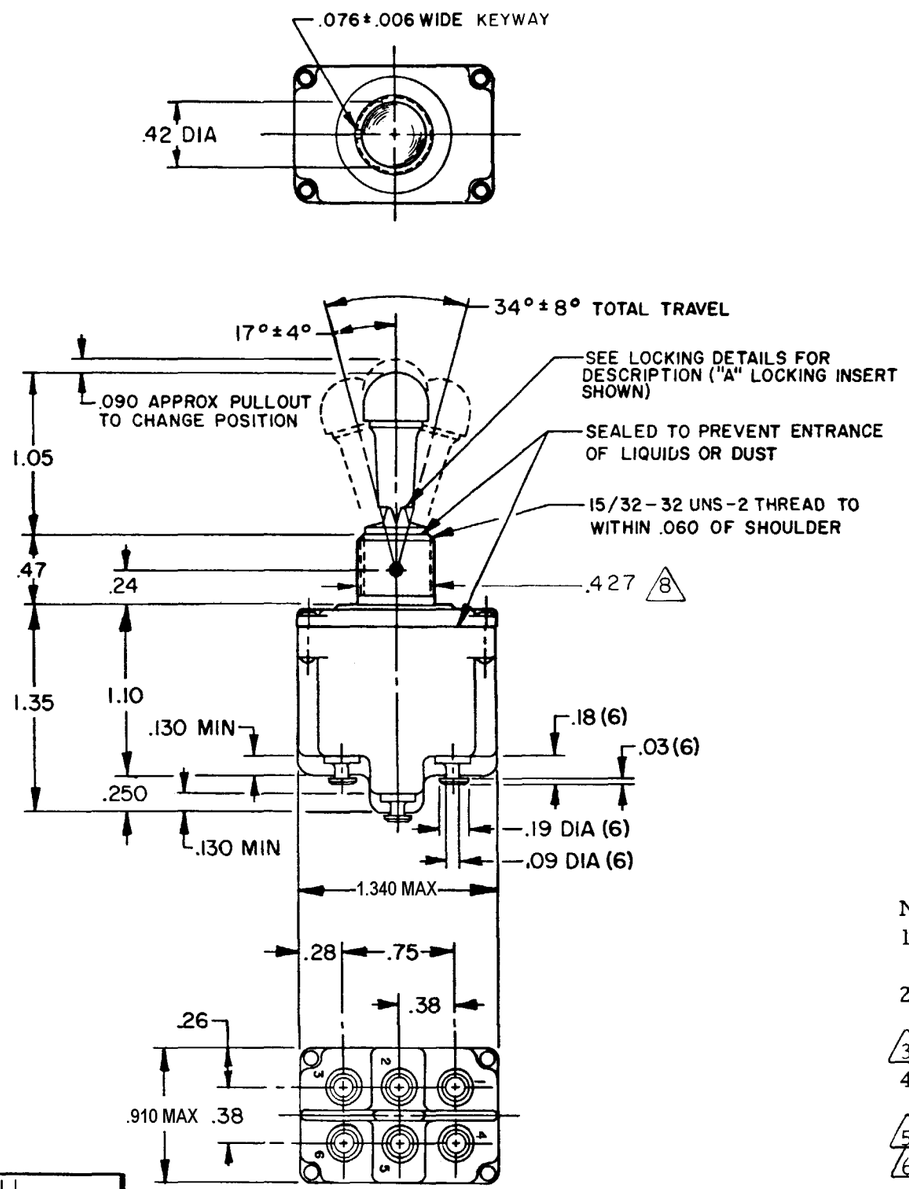

MILITARY STANDARD NUMBER	CATALOG LISTING (6)	AVAILABLE LOCKING COMBINATIONS FOR CONFIGURATION SEE LETTERED DETAILS	CIRCUIT MADE (7) WITH TOGGLE LEVER IN: KEYWAY SIDE (1-2, 4-5)	CENTER (1-2,4-5)	OPPOSITE KEYWAY (2-3, 5-6)	MILITARY RATING (AMPS): RESISTIVE LOAD DC VOLTS 28	125	250	AC VOLTS 125	250	LAMP LOAD 28 VDC	125 VAC	INDUCTIVE LOAD 28 VDC	125 VAC
MS 27738-21	12TL1-1	A,B,D,E,F,G,H,J,K,L,M,N,P	ON	OFF	ON									
MS 27738-22	12TL1-2	D, F, G	OFF	NONE	ON									
MS 27738-23	12TL1-3	D, F, G	ON	NONE	ON	20	.75	.5	15	6	7	4	15	15
MS 27738-24	12TL1-21	E, F, K, M	NONE	OFF	ON									
MS 27738-33	12TL1-31	E, F, K, M	NONE	ON	ON									
MS 27738-29	12TL1-4	F	MOM OFF	NONE	ON									
MS 27738-31	12TL1-5	E, F, K, L, M, N	MOM ON	OFF	ON									
MS 27738-30	12TL1-6	F	MOM ON	NONE	OFF									
MS 27738-27	12TL1-7	E, L, N	MOM ON	OFF	MOM ON	18	.75	.5	11	6	5	2	10	.8
MS 27738-26	12TL1-8	F	MOM ON	NONE	ON									
MS 27738-32	12TL1-51	E	NONE	ON	MOM ON									
MS 27738-28	12TL1-61	E	MOM ON	OFF	NONE									

(REFER TO L191 FOR UL RATING)

(REFER TO L192 FOR UL RATING)

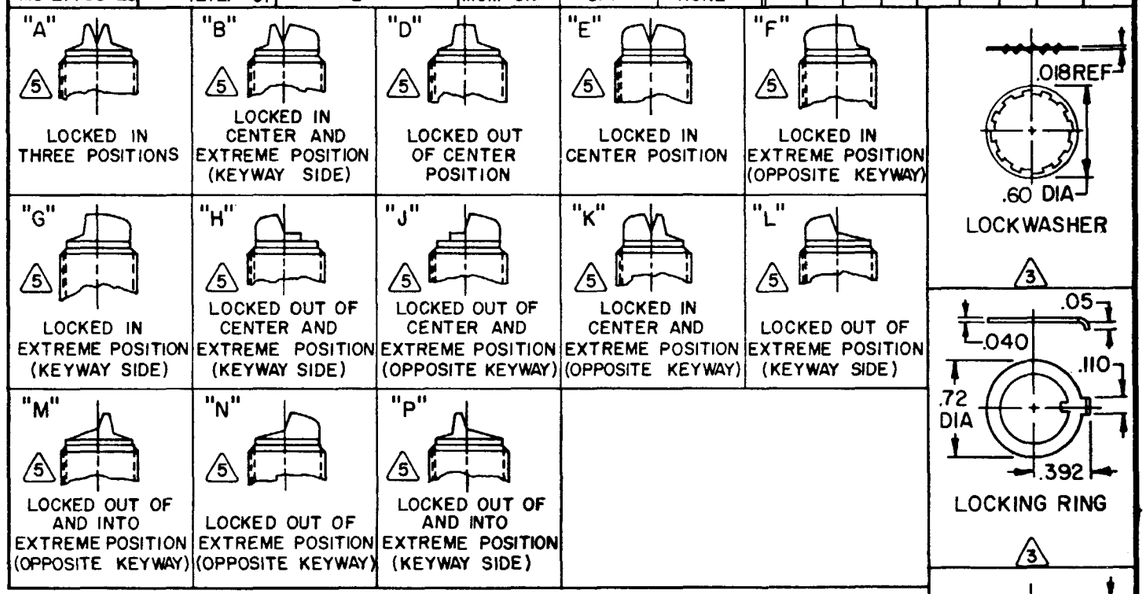

NOTES
1 - SWITCHES ARE CAPABLE OF WITHSTANDING A TEMPERATURE OF 160°F CONTINUOUSLY AT FULL RATED LOAD
2 - CIRCUIT DESIGNATION, MICRO SWITCH CATALOG LISTING, DATE CODE, UL RATING AND MS NUMBER IDENTIFIED ON SIDE OF SWITCH
(3) FURNISHED UNASSEMBLED
4 - FOR TERMINAL COVER SEE MICRO SWITCH CATALOG LISTING 5PA8
(5) KEYWAY SHOWN ON LEFT SIDE
(6) SUFFIX LETTER MUST BE ADDED FOR DESIRED TYPE OF TOGGLE LOCKING. SEE CHART FOR AVAILABLE LOCKING COMBINATIONS
(7) APPLIES ONLY TO "ON" AND "MOMENTARY ON" POSITIONS
(8) FROM BOTTOM OF KEYWAY TO MAJOR DIA OF 15/32 THREAD

15A-125, 250 OR 277 VAC
1/2HP-125VAC; 1HP-250, 277 VAC
5A-125VAC "L" CODE L191

10A-125, 250, 277 VAC
1/4HP-125VAC; 1/2HP-250, 277 VAC
3A-125VAC "L" CODE 192

SCALE FULL
DO NOT SCALE PRINT
UNLESS OTHERWISE NOTED
DIMENSIONS ARE IN INCHES
TOLERANCES ARE:
ONE PLACE (.0) ±.030
TWO PLACE (.00) ±.015
THREE PLACE (.000) ±.005
ANGLES ±1°
WEIGHT .17 LBS MAX

FORMTEK
DRAWN T M M 28 MAR 78
CHECK C E B 21 APR 78
CHECK D F K 1 APR 78
CHECK MDM 05 FEB 04
ISSUE 15
RELEASE NO. PR-3336
REPLACES
CATALOG LISTING 12TL1 SERIES CHART 2
PAGE 1 OF 1

REVISIONS
A CO 38392 T M M 28 MAR 78
B CO 49070 G R T 16 MAY 81
C CO 49791 WJM 16 JUL 81
D C050496 J A P 16 NOV 81
E C056074 G J W 19 NOV 84
F C092297 J A K 16 FEB 98
G CO-94428 CSL 28 NOV 99
H 0003086 RS 05 FEB 04

ООО «ЛайфЭлектроникс» “LifeElectronics” LLC

ИНН 7805602321 КПП 780501001 Р/С 40702810122510004610 ФАКБ "АБСОЛЮТ БАНК" (ЗАО) в г.Санкт-Петербурге К/С 30101810900000000703 БИК 044030703

Компания «Life Electronics» занимается поставками электронных компонентов импортного и отечественного производства от производителей и со складов крупных дистрибьюторов Европы, Америки и Азии.

С конца 2013 года компания активно расширяет линейку поставок компонентов по направлению коаксиальный кабель, кварцевые генераторы и конденсаторы (керамические, пленочные, электролитические), за счёт заключения дистрибьюторских договоров

Мы предлагаем:

- *Конкурентоспособные цены и скидки постоянным клиентам.*
- *Специальные условия для постоянных клиентов.*
- *Подбор аналогов.*
- *Поставку компонентов в любых объемах, удовлетворяющих вашим потребностям.*

- *Приемлемые сроки поставки, возможна ускоренная поставка.*
- *Доставку товара в любую точку России и стран СНГ.*
- *Комплексную поставку.*
- *Работу по проектам и поставку образцов.*
- *Формирование склада под заказчика.*

- *Сертификаты соответствия на поставляемую продукцию (по желанию клиента).*
- *Тестирование поставляемой продукции.*
- *Поставку компонентов, требующих военную и космическую приемку.*
- *Входной контроль качества.*
- *Наличие сертификата ISO.*

В составе нашей компании организован Конструкторский отдел, призванный помогать разработчикам, и инженерам.

Конструкторский отдел помогает осуществить:

- *Регистрацию проекта у производителя компонентов.*
- *Техническую поддержку проекта.*
- *Защиту от снятия компонента с производства.*
- *Оценку стоимости проекта по компонентам.*
- *Изготовление тестовой платы монтаж и пусконаладочные работы.*

Тел: +7 (812) 336 43 04 (многоканальный)
Email: org@lifeelectronics.ru

www.lifeelectronics.ru