MICRO SWITCH
FREEPORT, ILLINOIS, U S A
A DIVISION OF HONEYWELL
FED. MFG. CODE 91929

SWITCH-TOGGLE

CATALOG LISTING
12TL1 SERIES
CHART 2

THIS DRAWING COVERS A PROPRIETARY ITEM AND IS THE PROPERTY OF MICRO SWITCH. A DIVISION OF HONEYWELL. THIS DRAWING IS NOT TO BE COPIED OR USED WITHOUT THE APPROVAL OF MICRO SWITCH.

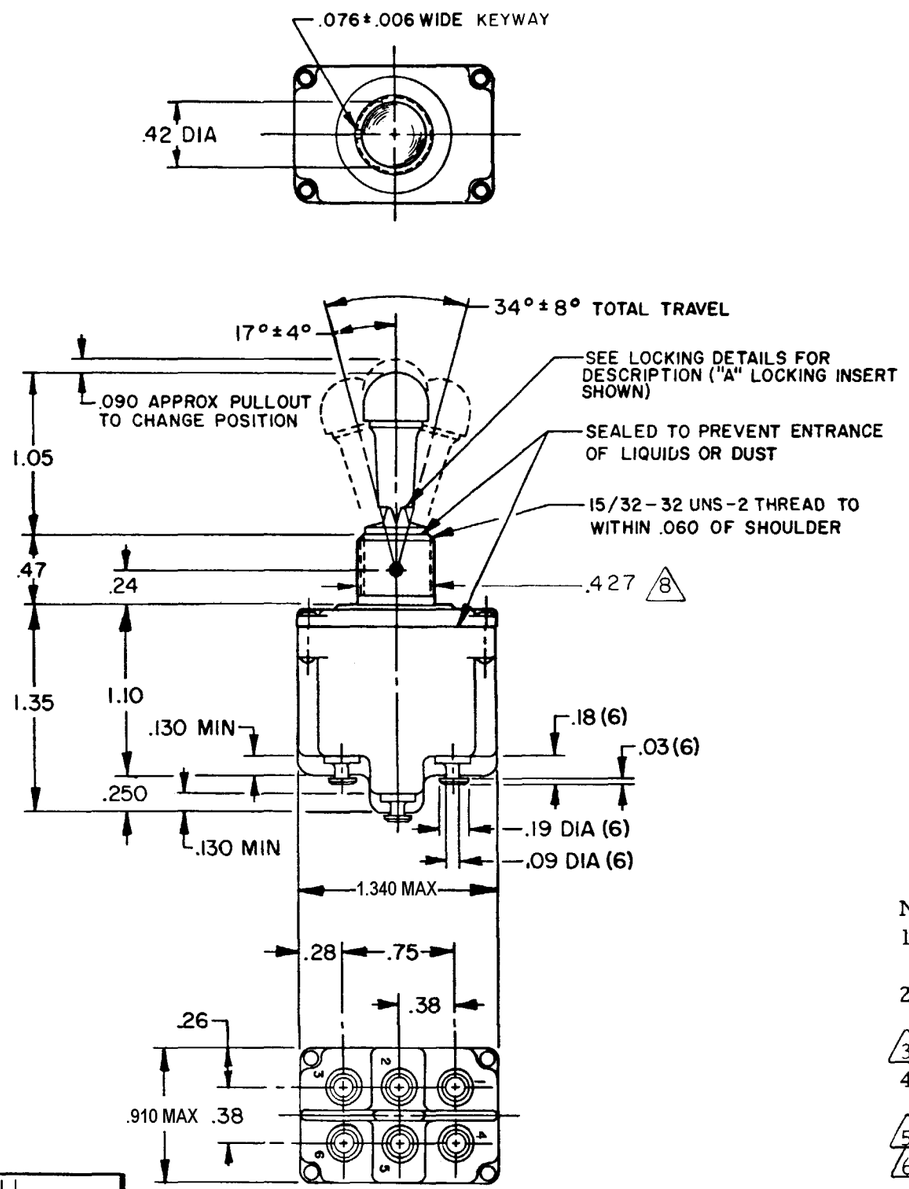

MILITARY STANDARD NUMBER	CATALOG LISTING 6	AVAILABLE LOCKING COMBINATIONS FOR CONFIGURATION SEE LETTERED DETAILS	7 CIRCUIT MADE WITH TOGGLE LEVER IN: KEYWAY SIDE (1-2, 4-5)	CENTER (1-2,4-5)	OPPOSITE KEYWAY (2-3, 5-6)	MILITARY RATING (AMPS) RESISTIVE LOAD DC VOLTS 28	125	250	AC VOLTS 125	250	LAMP LOAD 28 VDC	125 VAC	INDUCTIVE LOAD 28 VDC	125 VAC
MS 27738-21	12TL1-1	A,B,D,E,F,G,H,J,K,L,M,N,P	ON	OFF	ON									
MS 27738-22	12TL1-2	D, F, G	OFF	NONE	ON									
MS 27738-23	12TL1-3	D, F, G	ON	NONE	ON	20	.75	.5	15	6	7	4	15	15
MS 27738-24	12TL1-21	E, F, K, M	NONE	OFF	ON									
MS 27738-33	12TL1-31	E, F, K, M	NONE	ON	ON	(REFER TO L191 FOR UL RATING)								
MS 27738-29	12TL1-4	F	MOM OFF	NONE	ON									
MS 27738-31	12TL1-5	E, F, K, L, M, N	MOM ON	OFF	ON									
MS 27738-30	12TL1-6	F	MOM ON	NONE	OFF									
MS 27738-27	12TL1-7	E, L, N	MOM ON	OFF	MOM ON	18	.75	.5	11	6	5	2	10	.8
MS 27738-26	12TL1-8	F	MOM ON	NONE	ON									
MS 27738-32	12TL1-51	E	NONE	ON	MOM ON	(REFER TO L192 FOR UL RATING)								
MS 27738-28	12TL1-61	E	MOM ON	OFF	NONE									

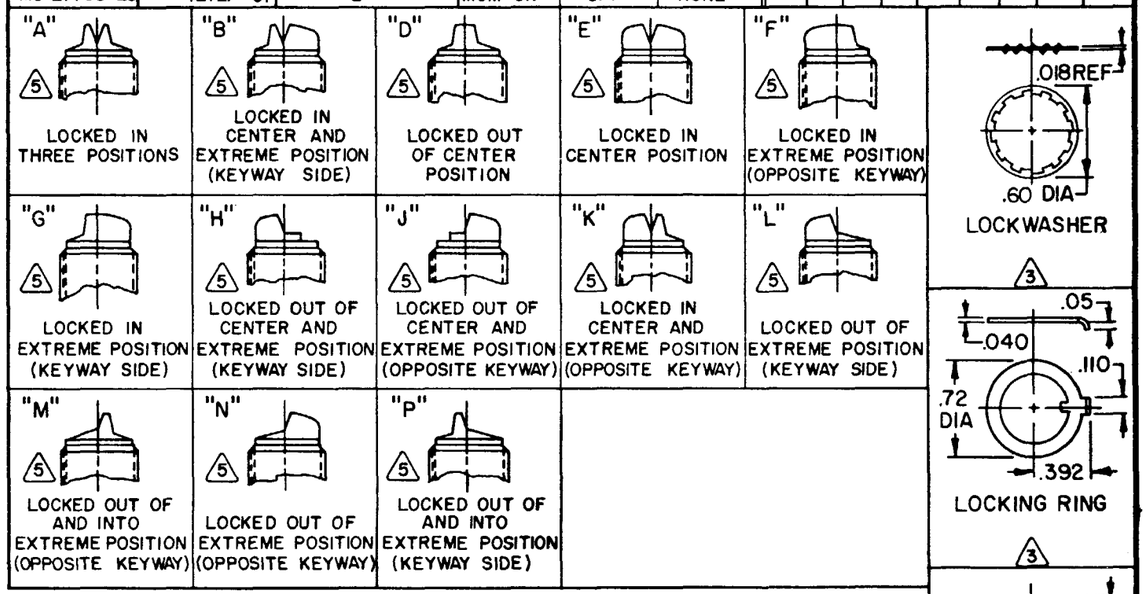

NOTES
1 - SWITCHES ARE CAPABLE OF WITHSTANDING A TEMPERATURE OF 160°F CONTINUOUSLY AT FULL RATED LOAD
2 - CIRCUIT DESIGNATION, MICRO SWITCH CATALOG LISTING, DATE CODE, UL RATING AND MS NUMBER IDENTIFIED ON SIDE OF SWITCH
3 FURNISHED UNASSEMBLED
4 - FOR TERMINAL COVER SEE MICRO SWITCH CATALOG LISTING 5PA8
5 KEYWAY SHOWN ON LEFT SIDE
6 SUFFIX LETTER MUST BE ADDED FOR DESIRED TYPE OF TOGGLE LOCKING. SEE CHART FOR AVAILABLE LOCKING COMBINATIONS
7 APPLIES ONLY TO "ON" AND "MOMENTARY ON" POSITIONS
8 FROM BOTTOM OF KEYWAY TO MAJOR DIA OF 15/32 THREAD

15A-125, 250 OR 277 VAC
1/2HP-125VAC; 1HP-250, 277 VAC
5A-125VAC "L" CODE L191

10A-125, 250, 277 VAC
1/4HP-125VAC; 1/2HP-250, 277 VAC
3A-125VAC "L" CODE 192

SCALE FULL
DO NOT SCALE PRINT
UNLESS OTHERWISE NOTED
DIMENSIONS ARE IN INCHES
TOLERANCES ARE:
ONE PLACE (.0) ±.030
TWO PLACE (.00) ±.015
THREE PLACE (.000) ±.005
ANGLES ±1°
WEIGHT .17 LBS MAX

FORMTEK
DRAWN T M M 28 MAR 78
CHECK C E B 21 APR 78
CHECK D F K 1 APR 78
CHECK
ISSUE 15
CHECK MDM
RELEASE NO. PR-3336
REPLACES
05 FEB 04
CATALOG LISTING 12TL1 SERIES CHART 2
PAGE 1 OF 1

REVISIONS
A CO 38392 T M M 28 MAR 78
B CO 49070 G R T 16 MAY 81
C CO 49791 WJM 16 JUL 81
D C050496 J A P 16 NOV 81
E C056074 G J W 19 NOV 84
F C092297 J A K 16 FEB 98
G CO-94428 C S L 28 NOV 99
H 0003086 RS 05 FEB 04

ООО «ЛайфЭлектроникс» “LifeElectronics” LLC

ИНН 7805602321 КПП 780501001 Р/С 40702810122510004610 ФАКБ "АБСОЛЮТ БАНК" (ЗАО) в г.Санкт-Петербурге К/С 30101810900000000703 БИК 044030703

Компания «Life Electronics» занимается поставками электронных компонентов импортного и отечественного производства от производителей и со складов крупных дистрибьюторов Европы, Америки и Азии.

С конца 2013 года компания активно расширяет линейку поставок компонентов по направлению коаксиальный кабель, кварцевые генераторы и конденсаторы (керамические, пленочные, электролитические), за счёт заключения дистрибьюторских договоров

Мы предлагаем:

- *Конкурентоспособные цены и скидки постоянным клиентам.*
- *Специальные условия для постоянных клиентов.*
- *Подбор аналогов.*
- *Поставку компонентов в любых объемах, удовлетворяющих вашим потребностям.*

- *Приемлемые сроки поставки, возможна ускоренная поставка.*
- *Доставку товара в любую точку России и стран СНГ.*
- *Комплексную поставку.*
- *Работу по проектам и поставку образцов.*
- *Формирование склада под заказчика.*

- *Сертификаты соответствия на поставляемую продукцию (по желанию клиента).*
- *Тестирование поставляемой продукции.*
- *Поставку компонентов, требующих военную и космическую приемку.*
- *Входной контроль качества.*
- *Наличие сертификата ISO.*

В составе нашей компании организован Конструкторский отдел, призванный помогать разработчикам, и инженерам.

Конструкторский отдел помогает осуществить:

- *Регистрацию проекта у производителя компонентов.*
- *Техническую поддержку проекта.*
- *Защиту от снятия компонента с производства.*
- *Оценку стоимости проекта по компонентам.*
- *Изготовление тестовой платы монтаж и пусконаладочные работы.*

Тел: +7 (812) 336 43 04 (многоканальный)
Email: org@lifeelectronics.ru

www.lifeelectronics.ru