STRAIGHT PLUG CABLE 14/50

R176.027.000

SERIES HN

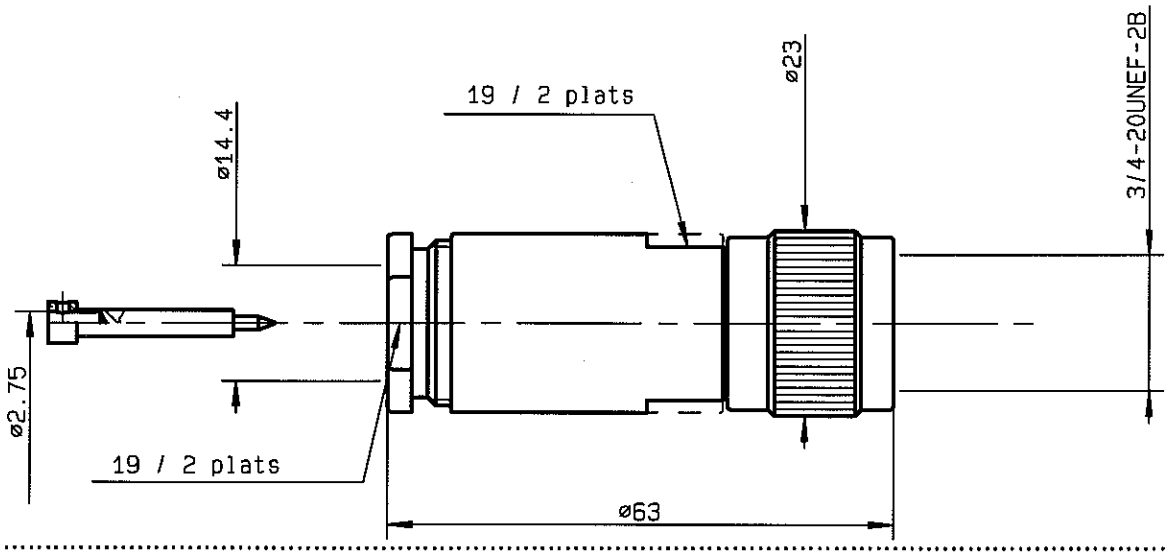

NOMINAL IMPEDANCE	**50**	Ω
FREQUENCY RANGE	**0-3**	GHz
TEMPERATURE RATING	**-55/+155**	°C
V.S.W.R	**TBD** +	x F(GHz)Maxi
RF INSERTION LOSS	**NA**	$\sqrt{F}$(GHz) dB Maxi
VOLTAGE RATING	**TBD**	Veff Maxi
DIELECTRIC WITHSTANDING VOLTAGE	**8000**	Veff Mini
INSULATION RESISTANCE	**5000**	MΩMini
HERMETIC SEAL	**NA**	Atm.cm^3/s
LEAKAGE (pressurized only)	**NA**	
MECHANICAL DURABILITY	**500**	Cycles
WEIGHT		gr
SPECIFICATION		

CABLES : **RG 217**

OTHERS CHARACTERISTICS

CABLE RETENTION	**800**	N Mini
CENTER CONTACT RETENTION		
Axial force - mating end	**NA**	N Mini
Axial force - opposite end	**27**	N Mini
Torque	**NA**	cm.N Mini
RECOMMENDED TORQUES		
Mating	**NA**	cm.N
Panel nut	**NA**	cm.N
Clamp nut	**800**	cm.N

CONNECTOR PARTS	MATERIALS	FINISH (all values are given in micrometers)
BODY	BRASS	NICKEL 2
OUTER CONTACT	BRASS	NICKEL 2
CENTER CONTACT	BRASS	SILVER 5 OVER COPPER 0.5
INSULATOR	PTFE	-
GASKET	SILICONE RUBBER	-
OTHERS PIECES	BRASS	NICKEL 2

BERTHET V

ISSUE	CREATION DATE	FILE PART-NUMBER
0620 E	30/11/1992	

RADIALL®

The information given here is subject to change without notice.
Design changes may be in order to improve the product .

Connect to the future

RADIALL®

R176.027.000

ISSUE 0216D01 SERIES HN

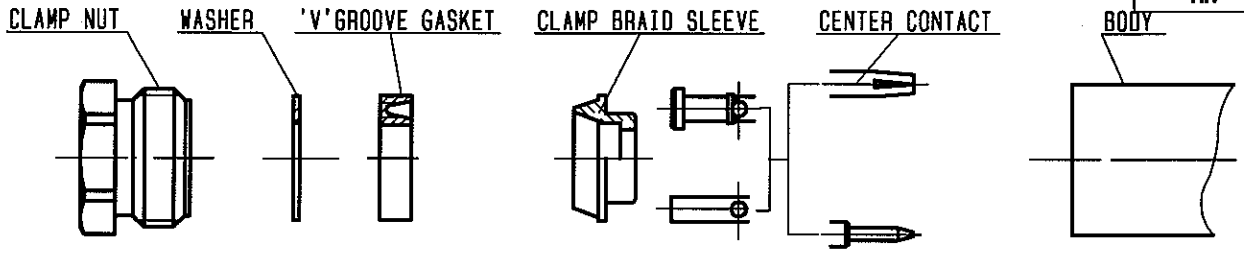

①

Strip the cable .
-
-
-
-

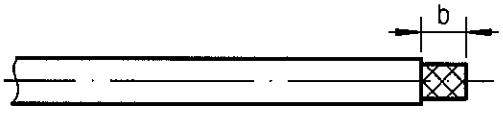

Stripping	a	b	c	d	e
inch	0.236	0.65	0	0	0.295
mm	6	16.5			7.5

②

Slide clamp nut, washer and 'V'groove gasket onto cable .
Slide clamp braid sleeve over braid .
Fold braid back and trim off extra braid.
Trim dielectric back as shown .
-

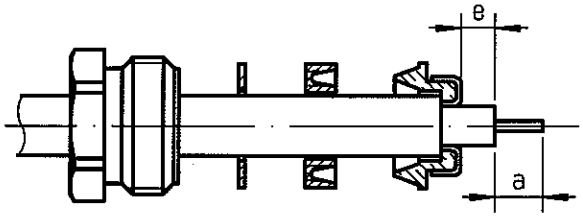

③

Solder the center contact onto cable center conductor.
-
-
-
-
-
-
-

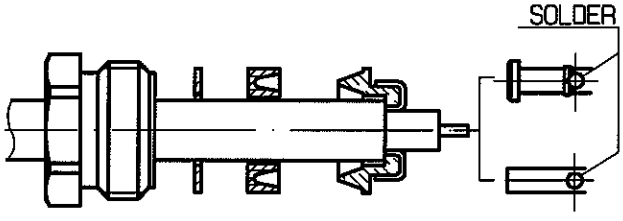

④

Screw sub-assembly into the connector body .
(recommended coupling torque 800N.cm)
- 70.8in.lb
-

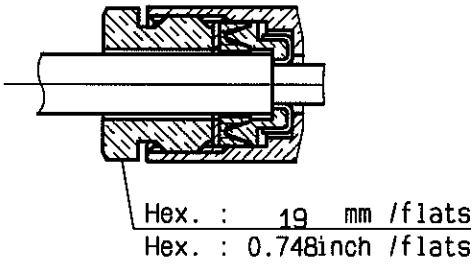

BERTHET V

The information given here is subject to change without notice.Design changes may be in order to improve the product.

ООО «ЛайфЭлектроникс» “LifeElectronics” LLC

ИНН 7805602321 КПП 780501001 Р/С 40702810122510004610 ФАКБ "АБСОЛЮТ БАНК" (ЗАО) в г.Санкт-Петербурге К/С 30101810900000000703 БИК 044030703

Компания «Life Electronics» занимается поставками электронных компонентов импортного и отечественного производства от производителей и со складов крупных дистрибьюторов Европы, Америки и Азии.

С конца 2013 года компания активно расширяет линейку поставок компонентов по направлению коаксиальный кабель, кварцевые генераторы и конденсаторы (керамические, пленочные, электролитические), за счёт заключения дистрибьюторских договоров

Мы предлагаем:

- *Конкурентоспособные цены и скидки постоянным клиентам.*
- *Специальные условия для постоянных клиентов.*
- *Подбор аналогов.*
- *Поставку компонентов в любых объемах, удовлетворяющих вашим потребностям.*

- *Приемлемые сроки поставки, возможна ускоренная поставка.*
- *Доставку товара в любую точку России и стран СНГ.*
- *Комплексную поставку.*
- *Работу по проектам и поставку образцов.*
- *Формирование склада под заказчика.*

- *Сертификаты соответствия на поставляемую продукцию (по желанию клиента).*
- *Тестирование поставляемой продукции.*
- *Поставку компонентов, требующих военную и космическую приемку.*
- *Входной контроль качества.*
- *Наличие сертификата ISO.*

В составе нашей компании организован Конструкторский отдел, призванный помогать разработчикам, и инженерам.

Конструкторский отдел помогает осуществить:

- *Регистрацию проекта у производителя компонентов.*
- *Техническую поддержку проекта.*
- *Защиту от снятия компонента с производства.*
- *Оценку стоимости проекта по компонентам.*
- *Изготовление тестовой платы монтаж и пусконаладочные работы.*

Тел: +7 (812) 336 43 04 (многоканальный)
Email: org@lifeelectronics.ru

www.lifeelectronics.ru