THIS DRAWING IS UNPUBLISHED. RELEASED FOR PUBLICATION -,- .
© COPYRIGHT - BY TYCO ELECTRONICS CORPORATION. ALL INTERNATIONAL RIGHTS RESERVED.

LOC	DIST
G	02

REVISIONS

P	LTR	DESCRIPTION	DATE	DWN	APVD
	J2	REVISED PER ECR-09-025663	04DEC09	JR	TM

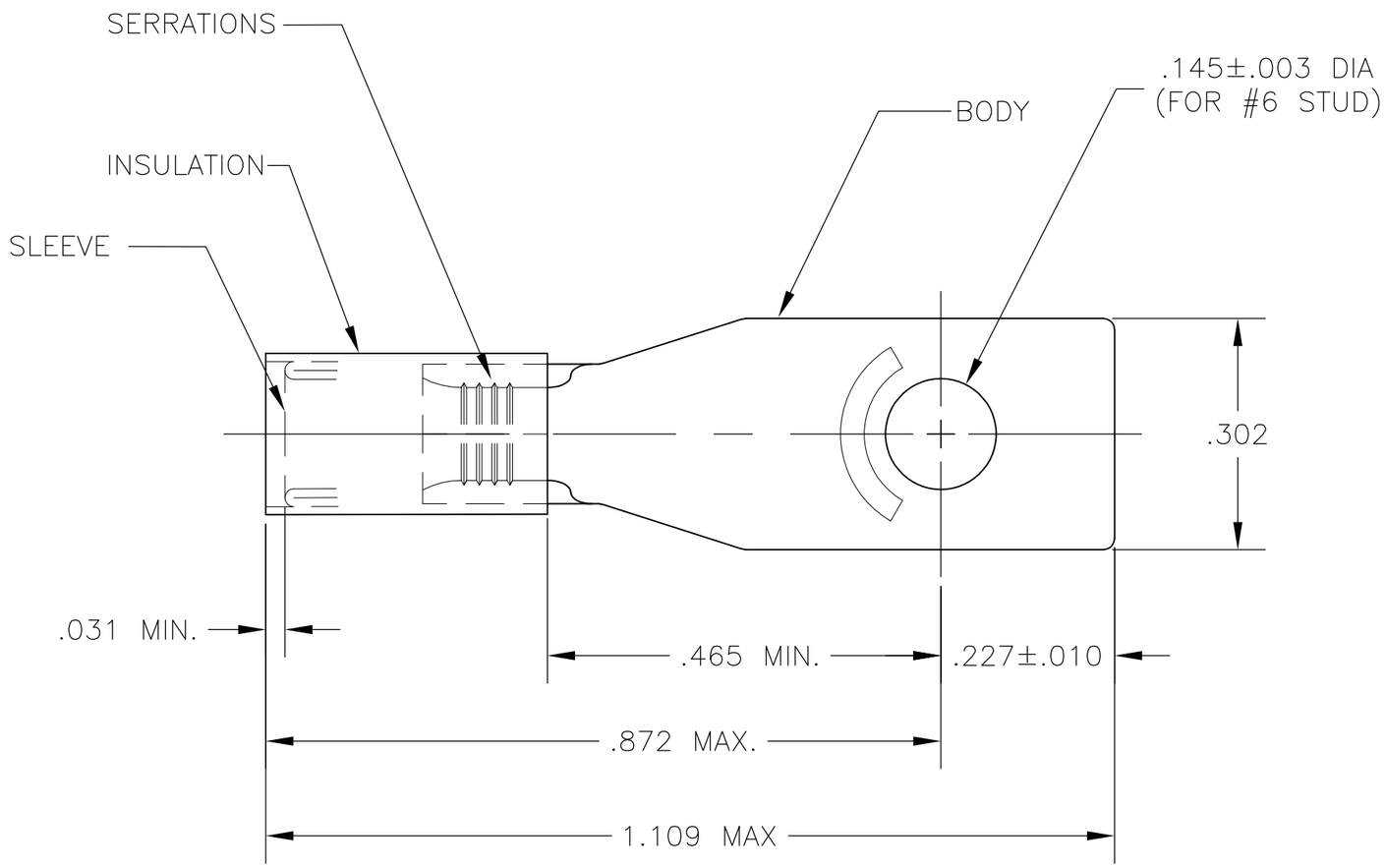

1 WIRE INSULATION DIA = .105 TO .140

2 TONGUE MATERIAL THK. = .031±.002

3 MARKING 22-18 FOR MILITARY
COMMERCIAL RANGE 22-16

4 FINISH: TIN PLATE (MIL-T-10727)
.000100 MIN THK.

5 INSULATION PVC-RED

6 INSULATION NYLON MIL-M-20693 TYPE I RED

7 SUPERSEDED BY 2-327938-1

8 MEETS MS17143-4, CLASS 1 & 2

9 MEETS MS17143-4, CLASS 2

	BODY FINISH	INSUL. MATL.	QTY	DESCRIPTION	PART NO
OBSOLETE	4	6	100	ON TAPE, SM BOX	2-327938-5
OBSOLETE	4	6	1000	ON TAPE, LG BOX	2-327938-4
7	4	6	5000	ON TAPE, REEL	9 2-327938-2
	4	6	-	LOOSE PIECE	8 2-327938-1
OBSOLETE	4	5	-	LOOSE PIECE	327938

THIS DRAWING IS A CONTROLLED DOCUMENT.

DIMENSIONS: INCHES

TOLERANCES UNLESS OTHERWISE SPECIFIED:
0 PLC ± -
1 PLC ± -
2 PLC ± -
3 PLC ± .008
4 PLC ± -
ANGLES ± -

MATERIAL: SEE TABLE

FINISH: SEE TEBLE

DWN RAGHAVENDRA 09JUN08
CHK T MICHIELUTTI 09JUN08
APVD T MICHIELUTTI 09JUN08
PRODUCT SPEC —
APPLICATION SPEC —
WEIGHT —

Tyco Electronics
Tyco Electronics Corporation
Harrisburg, PA 17105-3608

NAME: TERMINAL, PIDG, RECTANGULAR TONGUE WIRE SIZE : 22-16

SIZE	CAGE CODE	DRAWING NO	RESTRICTED TO
A3	00779	C-327938	—

CUSTOMER DRAWING | SCALE 5:1 | SHEET 1 OF 1 | REV J2

ООО «ЛайфЭлектроникс» “LifeElectronics” LLC

ИНН 7805602321 КПП 780501001 Р/С 40702810122510004610 ФАКБ "АБСОЛЮТ БАНК" (ЗАО) в г.Санкт-Петербурге К/С 30101810900000000703 БИК 044030703

Компания «Life Electronics» занимается поставками электронных компонентов импортного и отечественного производства от производителей и со складов крупных дистрибьюторов Европы, Америки и Азии.

С конца 2013 года компания активно расширяет линейку поставок компонентов по направлению коаксиальный кабель, кварцевые генераторы и конденсаторы (керамические, пленочные, электролитические), за счёт заключения дистрибьюторских договоров

Мы предлагаем:

- *Конкурентоспособные цены и скидки постоянным клиентам.*
- *Специальные условия для постоянных клиентов.*
- *Подбор аналогов.*
- *Поставку компонентов в любых объемах, удовлетворяющих вашим потребностям.*

- *Приемлемые сроки поставки, возможна ускоренная поставка.*
- *Доставку товара в любую точку России и стран СНГ.*
- *Комплексную поставку.*
- *Работу по проектам и поставку образцов.*
- *Формирование склада под заказчика.*

- *Сертификаты соответствия на поставляемую продукцию (по желанию клиента).*
- *Тестирование поставляемой продукции.*
- *Поставку компонентов, требующих военную и космическую приемку.*
- *Входной контроль качества.*
- *Наличие сертификата ISO.*

В составе нашей компании организован Конструкторский отдел, призванный помогать разработчикам, и инженерам.

Конструкторский отдел помогает осуществить:

- *Регистрацию проекта у производителя компонентов.*
- *Техническую поддержку проекта.*
- *Защиту от снятия компонента с производства.*
- *Оценку стоимости проекта по компонентам.*
- *Изготовление тестовой платы монтаж и пусконаладочные работы.*

Тел: +7 (812) 336 43 04 (многоканальный)
Email: org@lifeelectronics.ru

www.lifeelectronics.ru