THIS DRAWING IS UNPUBLISHED. RELEASED FOR PUBLICATION ,19 .
© COPYRIGHT 19 BY AMP INCORPORATED. ALL RIGHTS RESERVED.

LOC	DIST
ES	00

REVISIONS

P	LTR	DESCRIPTION	DATE	DWN	APVD
	D4	REVISED ECR-17-010413	20JUL17	T.Z	H.W

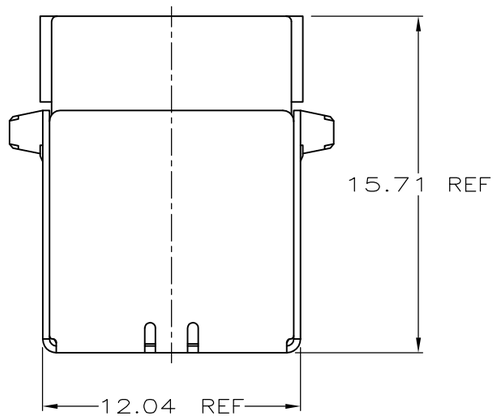

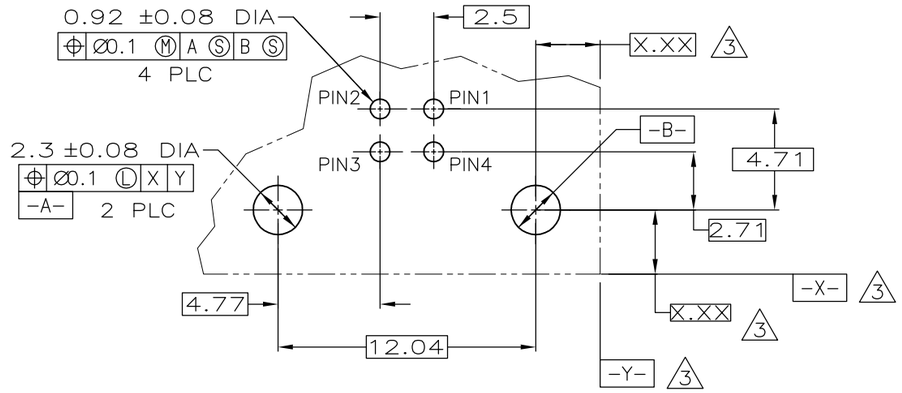

PC BOARD MOUNTING DIMENSIONS △4

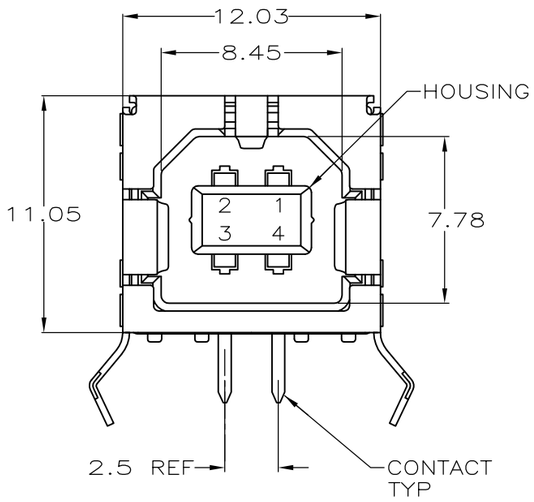

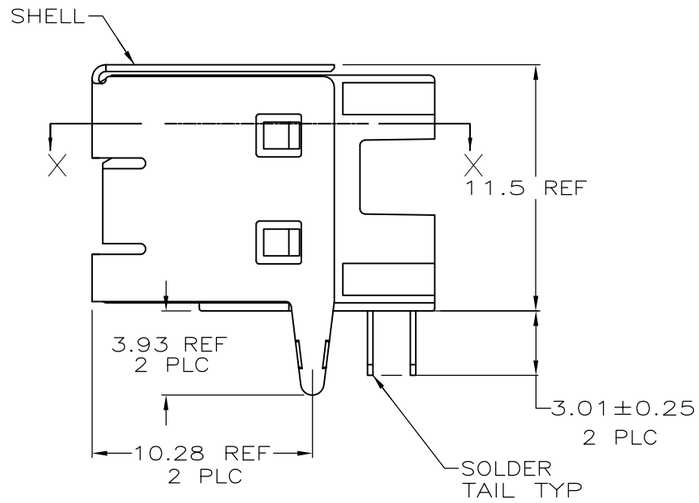

△1 MATERIAL:
D3 SHELL : STAINLESS STEEL.
CONTACTS: COPPER ALLOY.
HOUSING: UL 94V-0 RATED, THERMOPLASTIC, BLACK.

△2 PLATING:
CONTACTS: 0.076μm MINIMUM GOLD OVER 0.76μm MINIMUM PALLADIUM-NICKEL ON MATING AREA.
3.8μm MINIMUM MATTE TIN ON SOLDER TAILS.
BOTH OVER 1.27μm MINIMUM NICKEL.
CONTACT ALTERNATE PLATING: 0.76μm MIN GOLD ON MATING AREA, 3.8μm MIN MATTE TIN ON SOLDER TAILS, BOTH OVER 1.27μm MIN NICKEL.
SHELL: 2.0~5.0μm MINIMUM TIN.

△3 DATUM AND BASIC DIMENSIONS ESTABLISHED BY CUSTOMER.

△4 RECOMMENDED PC BOARD THICKNESS OF 1.57.

△5 PLATING:
CONTACTS: 0.76μm MINIMUM GOLD ON MATING AREA,
3.8μm MINIMUM MATTE TIN ON SOLDER TAILS,
BOTH OVER 1.27μm MINIMUM NICKEL.
SHELL: 2.0~5.0μm MINIMUM TIN.

△6 PLATING:
CONTACTS: 0.38μm MINIMUM GOLD ON MATING AREA,
3.8μm MINIMUM MATTE TIN ON SOLDER TAILS,
BOTH OVER 1.27μm MINIMUM NICKEL.
SHELL: 2.0~5.0μm MINIMUM TIN.

7 RECOMMEND:
MATING FORCE: 35N MAX.
UNMATING FORCE: 13N MIN.
RECOMMENDED MATING PLUG SHOULD MEET USB2.0 STANDARD.

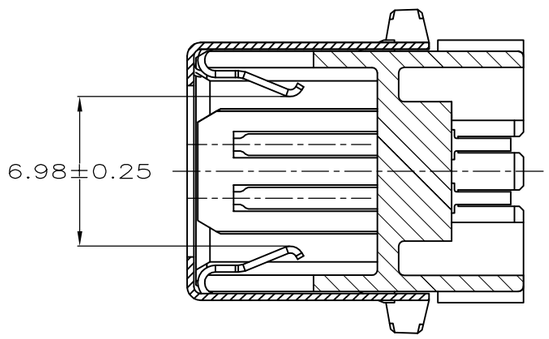

SECTION X-X

PLATING	HIGH TEMPERATURE COMPATIBLE	HOUSING COLOR	PART NUMBER
△6	NO	BLACK	292304-5
△5	NO	BLACK	292304-4
△2	YES	BLACK	292304-3
△2	YES	NATURAL	292304-2
△2	NO	BLACK	292304-1

THIS DRAWING IS A CONTROLLED DOCUMENT FOR AMP INCORPORATED. IT IS SUBJECT TO CHANGE AND THE CONTROLLING ENGINEERING ORGANIZATION SHOULD BE CONTACTED FOR THE LATEST REVISION.

DIMENSIONS: mm

TOLERANCES UNLESS OTHERWISE SPECIFIED:
0 PLC ±-
1 PLC ±-
2 PLC ±0.1
3 PLC ±-
4 PLC ±-
ANGLES ±-

MATERIAL △1
FINISH △2

DWN	J.JIANG	23FEB04
CHK	S.YAO	23FEB04
APVD	T.SASAKI	23FEB04
PRODUCT SPEC	—	
APPLICATION SPEC	—	
WEIGHT	—	

CUSTOMER DRAWING

Tyco Electronics
Tyco electronics coporation
Shanghai, P.R.China, 200233

NAME
RECEPTACLE ASSEMBLY, RIGHT ANGLE,
4 POSITION, THRU-HOLE, TYPE B
UNIVERSAL SERIAL BUS, LEAD FREE VERSION

SIZE	CAGE CODE	DRAWING NO
A2	00779	C-292304

SCALE	SHEET	REV
5:1	1 OF 1	D4

292304

ООО «ЛайфЭлектроникс» “LifeElectronics” LLC

ИНН 7805602321 КПП 780501001 Р/С 40702810122510004610 ФАКБ "АБСОЛЮТ БАНК" (ЗАО) в г.Санкт-Петербурге К/С 30101810900000000703 БИК 044030703

Компания «Life Electronics» занимается поставками электронных компонентов импортного и отечественного производства от производителей и со складов крупных дистрибьюторов Европы, Америки и Азии.

С конца 2013 года компания активно расширяет линейку поставок компонентов по направлению коаксиальный кабель, кварцевые генераторы и конденсаторы (керамические, пленочные, электролитические), за счёт заключения дистрибьюторских договоров

Мы предлагаем:

- *Конкурентоспособные цены и скидки постоянным клиентам.*
- *Специальные условия для постоянных клиентов.*
- *Подбор аналогов.*
- *Поставку компонентов в любых объемах, удовлетворяющих вашим потребностям.*

- *Приемлемые сроки поставки, возможна ускоренная поставка.*
- *Доставку товара в любую точку России и стран СНГ.*
- *Комплексную поставку.*
- *Работу по проектам и поставку образцов.*
- *Формирование склада под заказчика.*

- *Сертификаты соответствия на поставляемую продукцию (по желанию клиента).*
- *Тестирование поставляемой продукции.*
- *Поставку компонентов, требующих военную и космическую приемку.*
- *Входной контроль качества.*
- *Наличие сертификата ISO.*

В составе нашей компании организован Конструкторский отдел, призванный помогать разработчикам, и инженерам.

Конструкторский отдел помогает осуществить:

- *Регистрацию проекта у производителя компонентов.*
- *Техническую поддержку проекта.*
- *Защиту от снятия компонента с производства.*
- *Оценку стоимости проекта по компонентам.*
- *Изготовление тестовой платы монтаж и пусконаладочные работы.*

Тел: +7 (812) 336 43 04 (многоканальный)
Email: org@lifeelectronics.ru

www.lifeelectronics.ru