ADAPTOR FEMALE - FEMALE SEALED

-

R222.705.400

Series : **SMP**

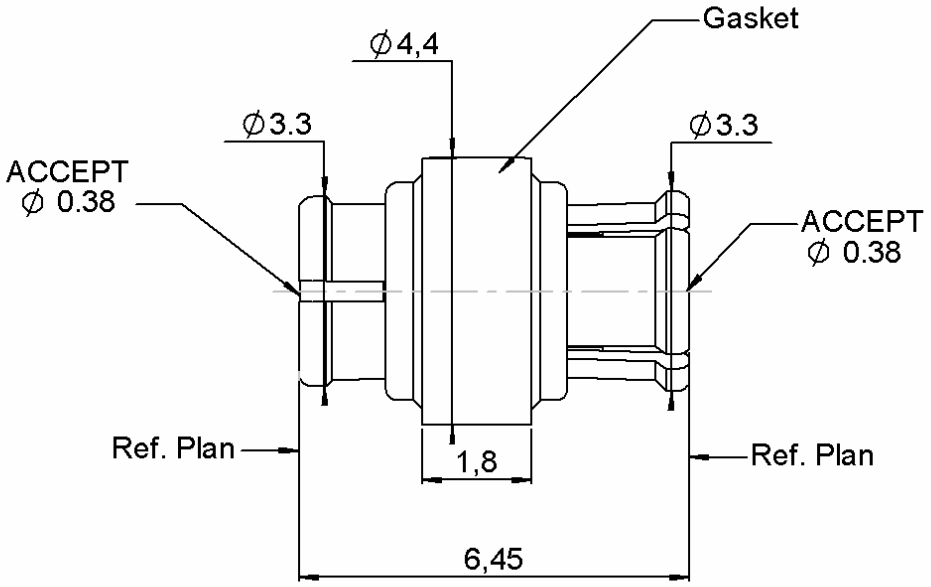

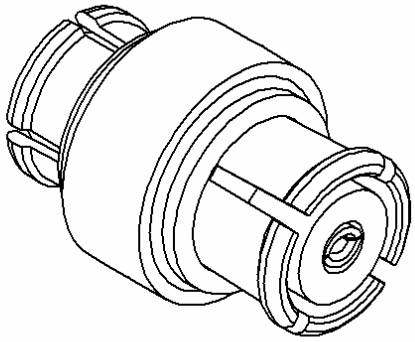

SCALE 1/1

All dimensions are in mm.

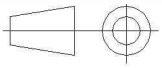

COMPONENTS	MATERIALS	PLATING (µm)
BODY	**BERYLLIUM COPPER**	**GOLD 1.3 OVER NICKEL2**
CENTER CONTACT	**BERYLLIUM COPPER**	**GOLD 1.27 OVER NICKEL 1.27**
OUTER CONTACT	-	-
INSULATOR	**PTFE**	
GASKET	**SILICONE RUBBER**	
OTHERS PARTS	-	-
-	-	-
-	-	-

Issue : 1126 B

In the effort to improve our products, we reserve the right to make changes judged to be necessary.

RADIALL

ADAPTOR FEMALE - FEMALE SEALED

-

R222.705.400

Series : **SMP**

PACKAGING

Standard	Unit	Other
100	**'W' option**	**Contact us**

SPECIFICATION

ELECTRICAL CHARACTERISTICS

Impedance	**50**	Ω
Frequency	**0-40**	GHz
VSWR	**1.10**	DC to 23GHz
	1.15	23 to 26.5GHz
	1.70	26.5 to 40 GHz
Insertion loss	**0.10**	√F(GHz) dB Maxi
RF leakage	- (**NA**	- F(GHz)) dB Maxi
Voltage rating	**335**	Veff Maxi
Dielectric withstanding voltage	**500**	Veff mini
Insulation resistance	**5000**	MΩ mini

ENVIRONMENTAL

Operating temperature	**-65/+165**	° C
Hermetic seal		Atm.cm3/s
Panel leakage		
	IP54	

MECHANICAL CHARACTERISTICS

Center contact retention		
Axial force – Mating end	**6.7**	N mini
Axial force – Opposite end	**6.7**	N mini
Torque	**NA**	N.cm mini
Recommended torque		
Mating	**NA**	N.cm
Panel nut	**NA**	N.cm
Mating life	**100**	Cycles mini
Weight	**0,1820**	g

OTHER CHARACTERISTICS

Assembly instruction

Others :
Compliant with MIL-STD-348
Max phase variation between products
@ 12GHz: 4.5°

Issue : 1126 B

In the effort to improve our products, we reserve the right to make changes judged to be necessary.

RADIALL

ООО «ЛайфЭлектроникс» “LifeElectronics” LLC

ИНН 7805602321 КПП 780501001 Р/С 40702810122510004610 ФАКБ "АБСОЛЮТ БАНК" (ЗАО) в г.Санкт-Петербурге К/С 30101810900000000703 БИК 044030703

Компания «Life Electronics» занимается поставками электронных компонентов импортного и отечественного производства от производителей и со складов крупных дистрибьюторов Европы, Америки и Азии.

С конца 2013 года компания активно расширяет линейку поставок компонентов по направлению коаксиальный кабель, кварцевые генераторы и конденсаторы (керамические, пленочные, электролитические), за счёт заключения дистрибьюторских договоров

Мы предлагаем:

- *Конкурентоспособные цены и скидки постоянным клиентам.*
- *Специальные условия для постоянных клиентов.*
- *Подбор аналогов.*
- *Поставку компонентов в любых объемах, удовлетворяющих вашим потребностям.*

- *Приемлемые сроки поставки, возможна ускоренная поставка.*
- *Доставку товара в любую точку России и стран СНГ.*
- *Комплексную поставку.*
- *Работу по проектам и поставку образцов.*
- *Формирование склада под заказчика.*

- *Сертификаты соответствия на поставляемую продукцию (по желанию клиента).*
- *Тестирование поставляемой продукции.*
- *Поставку компонентов, требующих военную и космическую приемку.*
- *Входной контроль качества.*
- *Наличие сертификата ISO.*

В составе нашей компании организован Конструкторский отдел, призванный помогать разработчикам, и инженерам.

Конструкторский отдел помогает осуществить:

- *Регистрацию проекта у производителя компонентов.*
- *Техническую поддержку проекта.*
- *Защиту от снятия компонента с производства.*
- *Оценку стоимости проекта по компонентам.*
- *Изготовление тестовой платы монтаж и пусконаладочные работы.*

Тел: +7 (812) 336 43 04 (многоканальный)
Email: org@lifeelectronics.ru

www.lifeelectronics.ru