THIS DRAWING IS UNPUBLISHED. RELEASED FOR PUBLICATION 20
© COPYRIGHT 20 BY - ALL RIGHTS RESERVED.

REVISIONS

P	LTR	DESCRIPTION	DATE	DWN	APVD
	A3	REVISED PER ECR-16-011494	30MAY2017	NK	CX

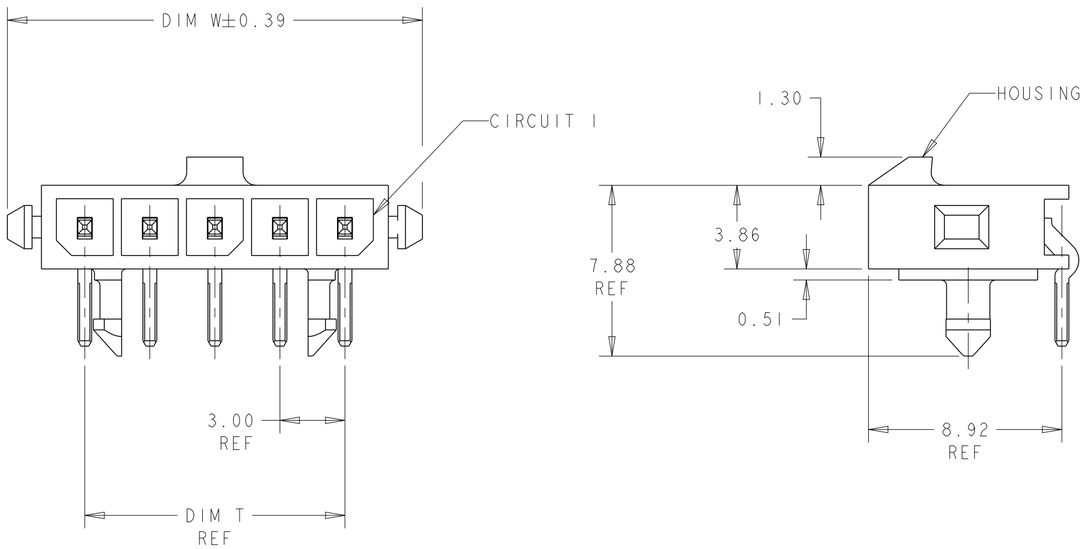

CONTACT

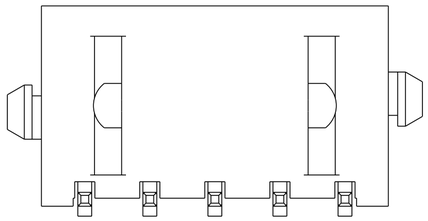

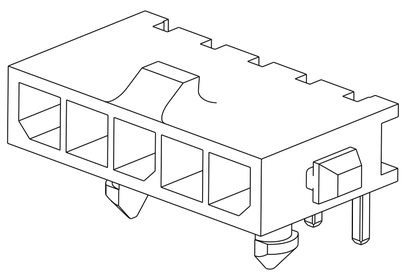

1. MATERIAL: CONTACTS - BRASS
HOUSING - UL 94V-0 RATED HIGH TEMP NYLON, COLOR BLACK.

2. PLATING: CONTACTS - 0.76µm MINIMUM GOLD ON MATING END,
2.54µm MINIMUM TIN LEAD ON SOLDER TAILS, BOTH OVER
1.27µm MINIMUM NICKEL.

3. DATUMS AND BASIC DIMENSIONS ARE ESTABLISHED BY CUSTOMER.

4. RECOMMENDED PC BOARD THICKNESS OF 1.57.

5. PLATING: CONTACTS - 0.76µm MINIMUM GOLD ON MATING END,
2.54µm MINIMUM MATTE TIN ON SOLDER TAILS, BOTH OVER
1.27µm MINIMUM NICKEL.

	FINISH	DIM Z	DIM V	DIM T	DIM W	NO. OF POSN	PART NUMBER
	5	33.00	28.70	33.00	40.14	12	3-1445098-2
	5	30.00	25.70	30.00	37.14	11	3-1445098-1
	5	27.00	22.70	27.00	34.14	10	3-1445098-0
	5	24.00	19.70	24.00	31.14	9	2-1445098-9
	5	21.00	16.70	21.00	28.14	8	2-1445098-8
	5	18.00	13.70	18.00	25.14	7	2-1445098-7
	5	15.00	10.70	15.00	22.14	6	2-1445098-6
	5	12.00	7.70	12.00	19.14	5	2-1445098-5
	5	9.00	4.70	9.00	16.14	4	2-1445098-4
	5	-	-	6.00	13.14	3	2-1445098-3
	5	-	-	3.00	10.14	2	2-1445098-2
SUPERCEDED BY 3-1445098-2	2	33.00	28.70	33.00	40.14	12	~~1-1445098-2~~
SUPERCEDED BY 3-1445098-1	2	30.00	25.70	30.00	37.14	11	~~1-1445098-1~~
SUPERCEDED BY 3-1445098-0	2	27.00	22.70	27.00	34.14	10	~~1-1445098-0~~
SUPERCEDED BY 2-1445098-9	2	24.00	19.70	24.00	31.14	9	~~1445098-9~~
SUPERCEDED BY 2-1445098-8	2	21.00	16.70	21.00	28.14	8	~~1445098-8~~
SUPERCEDED BY 2-1445098-7	2	18.00	13.70	18.00	25.14	7	~~1445098-7~~
SUPERCEDED BY 2-1445098-6	2	15.00	10.70	15.00	22.14	6	~~1445098-6~~
SUPERCEDED BY 2-1445098-5	2	12.00	7.70	12.00	19.14	5	~~1445098-5~~
SUPERCEDED BY 2-1445098-4	2	9.00	4.70	9.00	16.14	4	~~1445098-4~~
SUPERCEDED BY 2-1445098-3	2	-	-	6.00	13.14	3	~~1445098-3~~
SUPERCEDED BY 2-1445098-2	2	-	-	3.00	10.14	2	~~1445098-2~~

THIS DRAWING IS A CONTROLLED DOCUMENT.

DIMENSIONS: mm

TOLERANCES UNLESS OTHERWISE SPECIFIED:
0 PLC ±-
1 PLC ±-
2 PLC ±0.13
3 PLC ±-
4 PLC ±-
ANGLES ±-

MATERIAL 1

FINISH SEE TABLE

DWN J. ROOT 09OCT2000
CHK K. WHITAKER 17-APR-2001
APVD C. JONES 17-APR-2001
PRODUCT SPEC -
APPLICATION SPEC -
WEIGHT -

TE Connectivity

NAME RIGHT ANGLE THRU HOLE HEADER ASSY, 0.76 MIC GOLD CONTACTS, W/PLASTIC HOLDDOWNS, SGL ROW, MICRO MATE-N-LOK™

SIZE A2 | CAGE CODE 00779 | DRAWING NO C-1445098 | RESTRICTED TO -

CUSTOMER DRAWING | SCALE 5:1 | SHEET 1 OF 2 | REV A3

1471-9 (3/13)

THIS DRAWING IS UNPUBLISHED. RELEASED FOR PUBLICATION 20
© COPYRIGHT 20 BY - ALL RIGHTS RESERVED.

REVISIONS

P	LTR	DESCRIPTION	DATE	DWN	APVD
	-	SEE SHEET 1	-	-	-

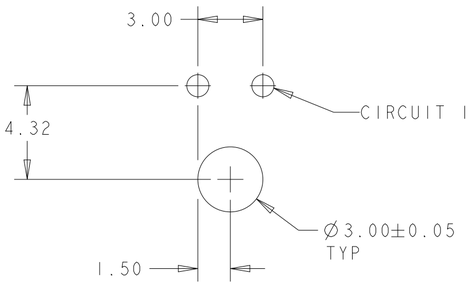

PCB LAYOUT FOR 2 POSITION 4
COMPONENT SIDE

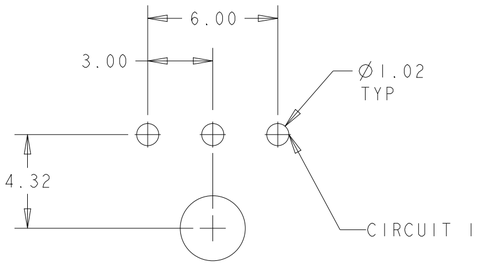

PCB LAYOUT FOR 3 POSITION 4
COMPONENT SIDE

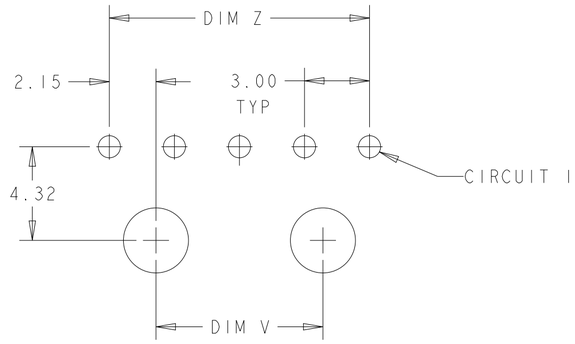

PCB LAYOUT FOR 4-12 POSITION 4
COMPONENT SIDE

THIS DRAWING IS A CONTROLLED DOCUMENT.

DIMENSIONS: mm

TOLERANCES UNLESS OTHERWISE SPECIFIED:
0 PLC ±-
1 PLC ±-
2 PLC ±0.13
3 PLC ±-
4 PLC ±-
ANGLES ±-

MATERIAL 1

FINISH SEE TABLE

DWN J. ROOT 09OCT2000
CHK K. WHITAKER 17-APR-2001
APVD C. JONES 17-APR-2001
PRODUCT SPEC -
APPLICATION SPEC -
WEIGHT -

TE Connectivity

NAME RIGHT ANGLE THRU HOLE HEADER ASSY, 0.76 MIC GOLD CONTACTS, W/PLASTIC HOLDDOWNS, SGL ROW, MICRO MATE-N-LOK

SIZE	CAGE CODE	DRAWING NO	RESTRICTED TO
A2	00779	C-1445098	-

CUSTOMER DRAWING | SCALE 5:1 | SHEET 2 OF 2 | REV A3

1471-9 (3/13)

ООО «ЛайфЭлектроникс» “LifeElectronics” LLC

ИНН 7805602321 КПП 780501001 Р/С 40702810122510004610 ФАКБ "АБСОЛЮТ БАНК" (ЗАО) в г.Санкт-Петербурге К/С 30101810900000000703 БИК 044030703

Компания «Life Electronics» занимается поставками электронных компонентов импортного и отечественного производства от производителей и со складов крупных дистрибьюторов Европы, Америки и Азии.

С конца 2013 года компания активно расширяет линейку поставок компонентов по направлению коаксиальный кабель, кварцевые генераторы и конденсаторы (керамические, пленочные, электролитические), за счёт заключения дистрибьюторских договоров

Мы предлагаем:

- *Конкурентоспособные цены и скидки постоянным клиентам.*
- *Специальные условия для постоянных клиентов.*
- *Подбор аналогов.*
- *Поставку компонентов в любых объемах, удовлетворяющих вашим потребностям.*

- *Приемлемые сроки поставки, возможна ускоренная поставка.*
- *Доставку товара в любую точку России и стран СНГ.*
- *Комплексную поставку.*
- *Работу по проектам и поставку образцов.*
- *Формирование склада под заказчика.*

- *Сертификаты соответствия на поставляемую продукцию (по желанию клиента).*
- *Тестирование поставляемой продукции.*
- *Поставку компонентов, требующих военную и космическую приемку.*
- *Входной контроль качества.*
- *Наличие сертификата ISO.*

В составе нашей компании организован Конструкторский отдел, призванный помогать разработчикам, и инженерам.

Конструкторский отдел помогает осуществить:

- *Регистрацию проекта у производителя компонентов.*
- *Техническую поддержку проекта.*
- *Защиту от снятия компонента с производства.*
- *Оценку стоимости проекта по компонентам.*
- *Изготовление тестовой платы монтаж и пусконаладочные работы.*

Тел: +7 (812) 336 43 04 (многоканальный)
Email: org@lifeelectronics.ru

www.lifeelectronics.ru