GH613
6 volt, 1.3 Ah

GH613 is a general purpose battery with 3-5 years in standby service or more than 400 cycles at 50% depth of discharge in cycle service.

☆SPECIFICATION

● NOMINAL VOLTAGE	: 6 V
● NOMINAL CAPACITY(20 hr)	: 1.3 Ah
● DIMENSIONS	
TOTAL HEIGHT	: 59 mm (2.32 inches)
CONTAINER HEIGHT	: 52 mm (2.05 inches)
LENGTH	: 97 mm (3.82 inches)
WIDTH	: 24 mm (0.95 inches)
● WEIGHT	: APPROX 0.33 Kg (0.73 lbs)
● CONTAINER MATERIAL	: UL94HB ABS
	: UL94V-0 ABS
● INTERNAL RESISTANCE(25℃ , 77 ℉)	: ~42.5mΩ
● DISCHARGE CAPACITY UNDER DIFFERENT TEMPERATURES	
40℃	: ~102%
25℃	: ~100%
0 ℃	: ~85%

☆CHARACTERISTICS

● CAPACITY 25 ℃ / 77 ℉	
20 hr @ 0.065 A	: 1.3 Ah
5 hr @ 0.208 A	: 1.04 Ah
1 hr @ 0.78 A	: 0.78 Ah
1 C @ 1.3 A	: 0.65 Ah
● CHARGING VOLTAGE (25℃ , 77 ℉)	
STANDBY USE	: 6.825V±0.075 V
CYCLE USE	: 7.35V±0.15 V
● MAX DISCHARGE CURRENT	: 20 A (5 sec)
● MAX CHARGING CURRENT	: 0.39 A
● SELF-DISCHARGE RESIDUAL CAPACITY(25℃ , 77 ℉)	
AFTER 3 MONTHS	: ~90%
AFTER 6 MONTHS	: ~82%
AFTER 12 MONTHS	: ~70%

☆ Discharge Current vs Time

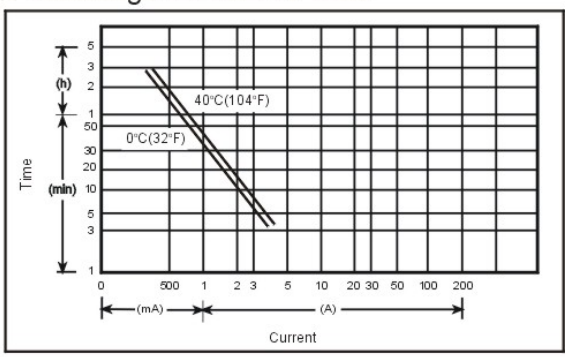

☆Discharge Characteristics @25 °C (77 °F)

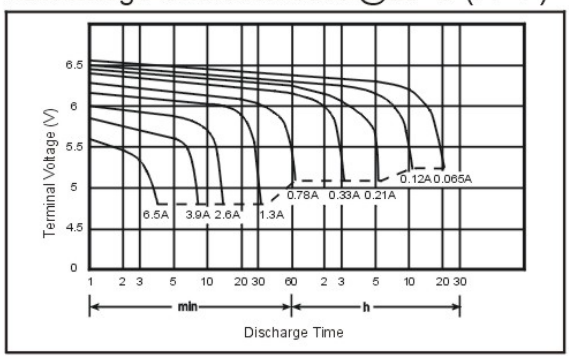

☆Dimensions

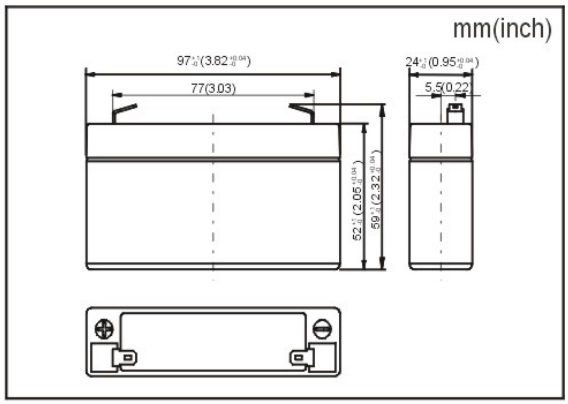

☆Terminal

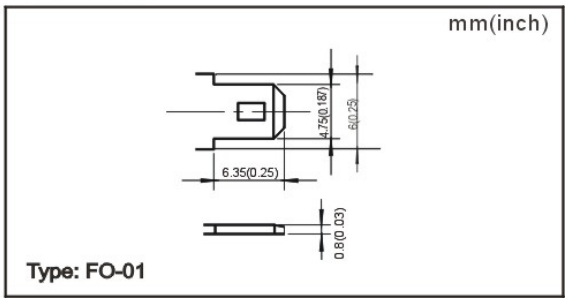

CSB Battery Technologies, Inc.
3900 Highway 377 South, Suite 101, Fort Worth, Texas 76116
Tel: (817) 244-7777 Fax (817) 244-4445 Toll Free: (800) 327-2872
Email: usasls@csb-battery.com or latinsls@csb-battery.com

ООО «ЛайфЭлектроникс» “LifeElectronics” LLC

ИНН 7805602321 КПП 780501001 Р/С 40702810122510004610 ФАКБ "АБСОЛЮТ БАНК" (ЗАО) в г.Санкт-Петербурге К/С 30101810900000000703 БИК 044030703

Компания «Life Electronics» занимается поставками электронных компонентов импортного и отечественного производства от производителей и со складов крупных дистрибьюторов Европы, Америки и Азии.

С конца 2013 года компания активно расширяет линейку поставок компонентов по направлению коаксиальный кабель, кварцевые генераторы и конденсаторы (керамические, пленочные, электролитические), за счёт заключения дистрибьюторских договоров

Мы предлагаем:

- *Конкурентоспособные цены и скидки постоянным клиентам.*
- *Специальные условия для постоянных клиентов.*
- *Подбор аналогов.*
- *Поставку компонентов в любых объемах, удовлетворяющих вашим потребностям.*

- *Приемлемые сроки поставки, возможна ускоренная поставка.*
- *Доставку товара в любую точку России и стран СНГ.*
- *Комплексную поставку.*
- *Работу по проектам и поставку образцов.*
- *Формирование склада под заказчика.*

- *Сертификаты соответствия на поставляемую продукцию (по желанию клиента).*
- *Тестирование поставляемой продукции.*
- *Поставку компонентов, требующих военную и космическую приемку.*
- *Входной контроль качества.*
- *Наличие сертификата ISO.*

В составе нашей компании организован Конструкторский отдел, призванный помогать разработчикам, и инженерам.

Конструкторский отдел помогает осуществить:

- *Регистрацию проекта у производителя компонентов.*
- *Техническую поддержку проекта.*
- *Защиту от снятия компонента с производства.*
- *Оценку стоимости проекта по компонентам.*
- *Изготовление тестовой платы монтаж и пусконаладочные работы.*

Тел: +7 (812) 336 43 04 (многоканальный)
Email: org@lifeelectronics.ru

www.lifeelectronics.ru