Alle Rechte vorbehalten/ All rights reserved

X
Kontaktanordnung
contact arrangement

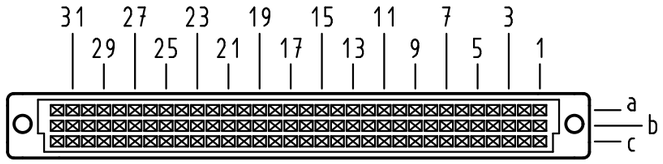

96 Einlöt-Kontakte
96 solder-contacts

⊠ = Einlöt-Kontakt
= *solder-contact*

■ = kinked Einlöt-Kontakt
= *kinked solder-contact*

□ = Kontaktposition nicht belegt
= *position without contact*

X
(Lochbild)
(board drillings)

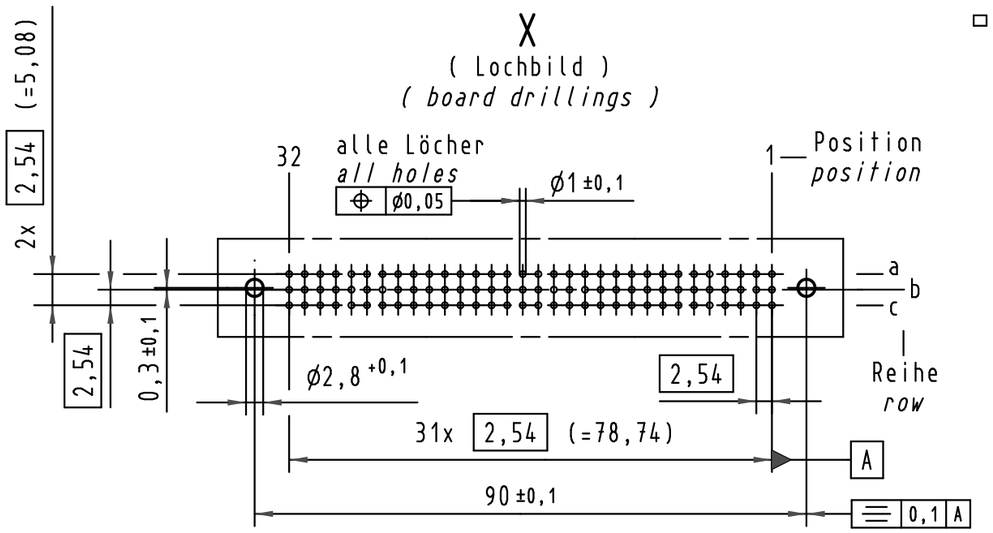

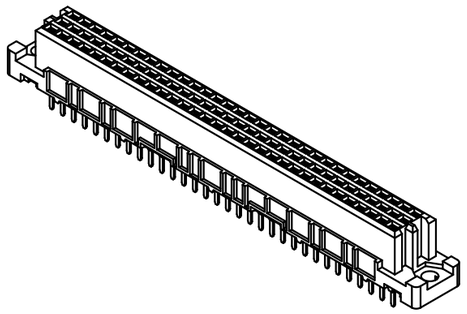

Z
2 : 1

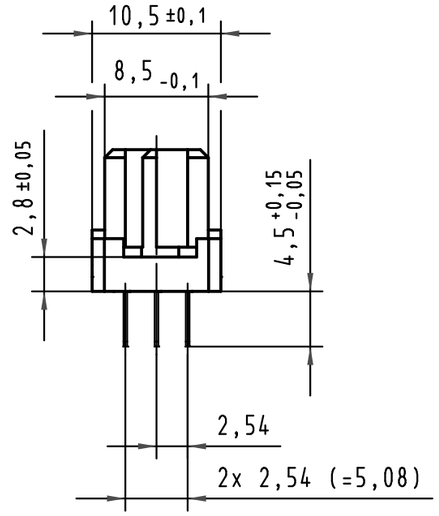

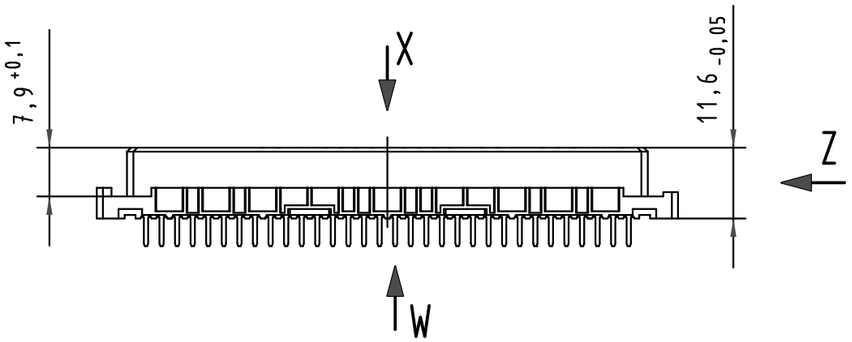

W
10 : 1
Querschnitt der Lötanschlüsse:
cross-section of solder terminations:

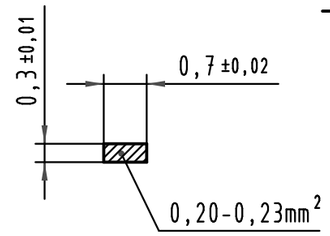

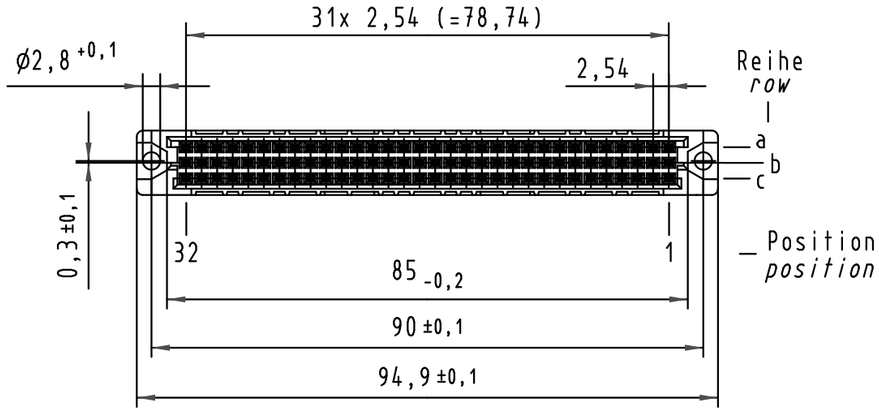

Bestell-Nr. *part-no.*	Anforderungsstufe nach IEC *performance level acc.to IEC*	Kontaktoberfläche *contact plating*
09 03 296 4825	–	min.1,6µm (64µin) Au über/over min.2,5µm (100µin) Ni
09 03 296 7825	3	Au über/over Ni
09 03 296 6825	2	Au über/over Ni
09 03 296 2825	1	Au über/over Ni

All Dimensions in mm
Original Size DIN A 3

34158	19.01.07	LehT	Detail.	21.05.97	Hm	
30816	21.02.02	Rie.	Insp.	21.05.97	Ko	
26080	31.08.99	Rie.	Stand.			
25071	22.10.98	Hm				
21455						
Mod.	Dat.	Name				

Techn. Character.
IEC 60603-2

Maßstab/*Scale*
1 : 1
2 : 1

Nicht tolerierte Maße/*Free size tolerances*
IEC 60603-2

har-bus C Federleiste
Einlöt 4,5 , 96 pol.
har-bus C female connector
solder 4,5 , 96 pol.

HARTING Electronics GmbH & Co. KG
D-32339 ESPELKAMP

TB 09 03 296 x825

Blatt/*page*

Sub.

ООО «ЛайфЭлектроникс» “LifeElectronics” LLC

ИНН 7805602321 КПП 780501001 Р/С 40702810122510004610 ФАКБ "АБСОЛЮТ БАНК" (ЗАО) в г.Санкт-Петербурге К/С 30101810900000000703 БИК 044030703

Компания «Life Electronics» занимается поставками электронных компонентов импортного и отечественного производства от производителей и со складов крупных дистрибьюторов Европы, Америки и Азии.

С конца 2013 года компания активно расширяет линейку поставок компонентов по направлению коаксиальный кабель, кварцевые генераторы и конденсаторы (керамические, пленочные, электролитические), за счёт заключения дистрибьюторских договоров

Мы предлагаем:

- *Конкурентоспособные цены и скидки постоянным клиентам.*
- *Специальные условия для постоянных клиентов.*
- *Подбор аналогов.*
- *Поставку компонентов в любых объемах, удовлетворяющих вашим потребностям.*

- *Приемлемые сроки поставки, возможна ускоренная поставка.*
- *Доставку товара в любую точку России и стран СНГ.*
- *Комплексную поставку.*
- *Работу по проектам и поставку образцов.*
- *Формирование склада под заказчика.*

- *Сертификаты соответствия на поставляемую продукцию (по желанию клиента).*
- *Тестирование поставляемой продукции.*
- *Поставку компонентов, требующих военную и космическую приемку.*
- *Входной контроль качества.*
- *Наличие сертификата ISO.*

В составе нашей компании организован Конструкторский отдел, призванный помогать разработчикам, и инженерам.

Конструкторский отдел помогает осуществить:

- *Регистрацию проекта у производителя компонентов.*
- *Техническую поддержку проекта.*
- *Защиту от снятия компонента с производства.*
- *Оценку стоимости проекта по компонентам.*
- *Изготовление тестовой платы монтаж и пусконаладочные работы.*

Тел: +7 (812) 336 43 04 (многоканальный)
Email: org@lifeelectronics.ru

www.lifeelectronics.ru