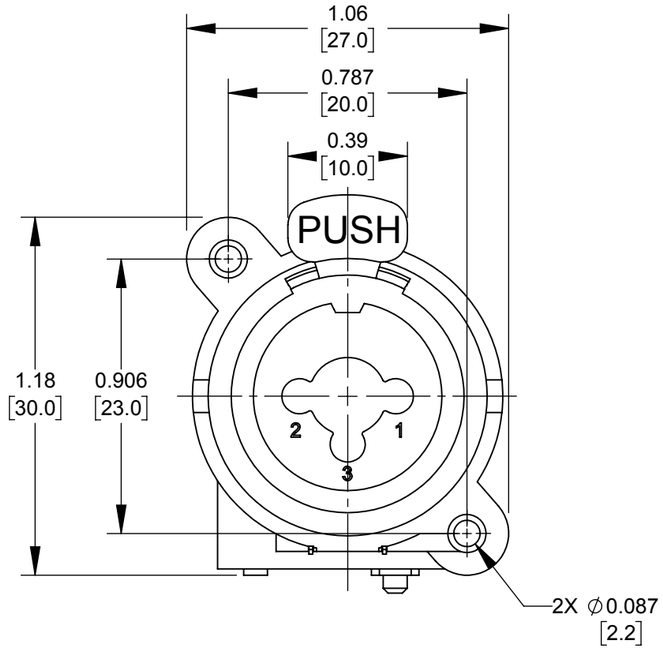

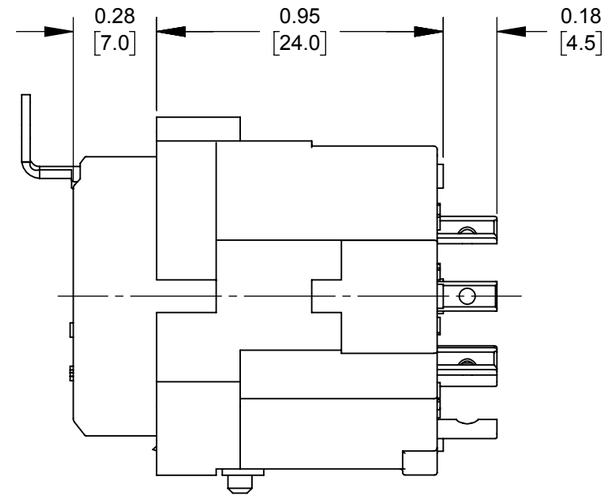

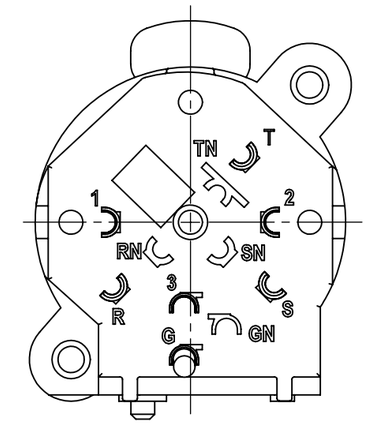

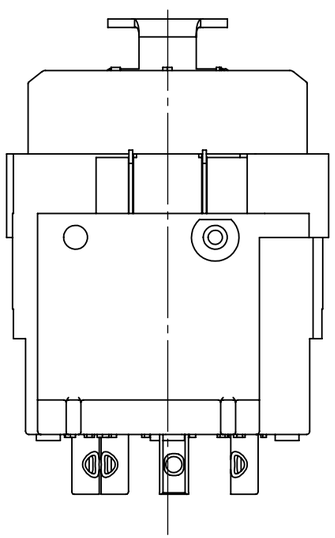

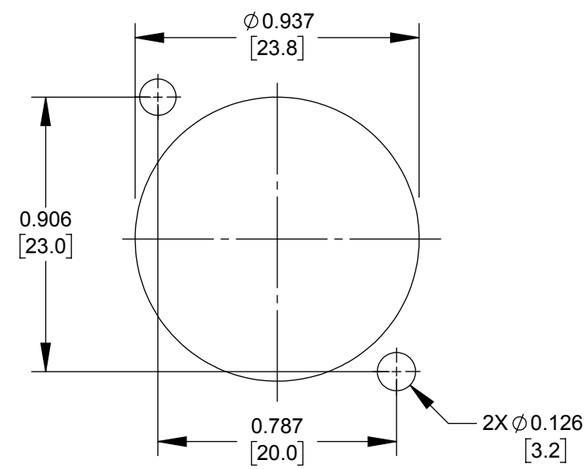

PANEL CUT OUT
COMPONENT SIDE

NOTES:

1. MATERIALS:
   HOUSING - BLACK THERMOPLASTIC
   CONTACTS - COPPER ALLOY GOLD PLATED
   PUSH BUTTON/SPRING - COPPER ALLOY NICKEL PLATED
   GROUND SPRING - COPPER ALLOY SILVER PLATED

2. OPERATING SPECS:
   OPERATING/STORAGE TEMP: -30°C TO 80°C
   RATED VOLTAGE/RATE CURRENT: 50V/7.5A
   INSULATION RESISTANCE: 1/4 JACK: 100MΩ, XLR: INTIAL 2GΩ,
   AFTER DAMP HEAT:>0.5GΩ
   CONTACT RESISTANCE: **1/4 JACK:** 50mΩ,
   XLR: 30mΩ
   DIELECTRIC STRENGTH: **1/4 JACK:** 0.5mA, AC 500V.
   XLR: 0.5mA, AC 500V
   LIFE: **1/4 JACK:** 2,000 CYCLES,
   XLR: 1000 CYCLES

3. THIS PRODUCT IS RoHS COMPLIANT.

CUSTOMER DRAWING

JACK SCHEMATIC

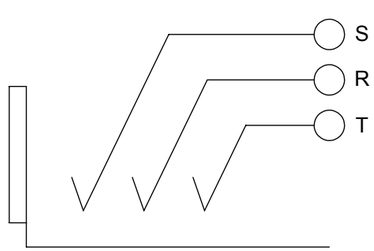

XLR SCHEMATIC

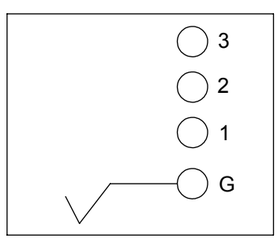

REV	ECO NUMBER	DATE	BY	APVD
A	27996	2/8/18	TJK	TJK

REVISIONS

UNLESS OTHERWISE SPECIFIED
1. ALL DIMENSIONS IN INCHES [mm]
- TWO PLACE DECIMALS ±0.02 [0.5]
- THREE PLACE DECIMALS ±0.005 [0.13]

DO NOT SCALE DRAWING

THIS DRAWING DESCRIBES A DESIGN CONSIDERED PROPRIETARY IN NATURE, DEVELOPED AND MANUFACTURED BY SWITCHCRAFT INC. AND IS RELEASED ON A CONFIDENTIAL BASIS FOR IDENTIFICATION PURPOSES ONLY.

SIZE	WIDTH	MULT	LBS/M	TEMPER

FINISH
SPEC No.

MATERIAL
SPEC No.

FIRST USED ON

SCALE 2:1

DATE DRAWN	BY	CHKD	APVD
1/8/17	AB	AB 1/8/17	TJK 2/16/18

Switchcraft®

SHEET 1 OF 1

NAME 1/4" PLUG AND 3 PIN XLR, COMBO JACK, SOLDER CUP, RoHS

PART No. PXC

REV A

SolidWorks CAD File B

Mouser Electronics

Authorized Distributor

Click to View Pricing, Inventory, Delivery & Lifecycle Information:

Switchcraft:
PXC

ООО «ЛайфЭлектроникс» “LifeElectronics” LLC

ИНН 7805602321 КПП 780501001 Р/С 40702810122510004610 ФАКБ "АБСОЛЮТ БАНК" (ЗАО) в г.Санкт-Петербурге К/С 30101810900000000703 БИК 044030703

Компания «Life Electronics» занимается поставками электронных компонентов импортного и отечественного производства от производителей и со складов крупных дистрибьюторов Европы, Америки и Азии.

С конца 2013 года компания активно расширяет линейку поставок компонентов по направлению коаксиальный кабель, кварцевые генераторы и конденсаторы (керамические, пленочные, электролитические), за счёт заключения дистрибьюторских договоров

Мы предлагаем:

- *Конкурентоспособные цены и скидки постоянным клиентам.*
- *Специальные условия для постоянных клиентов.*
- *Подбор аналогов.*
- *Поставку компонентов в любых объемах, удовлетворяющих вашим потребностям.*

- *Приемлемые сроки поставки, возможна ускоренная поставка.*
- *Доставку товара в любую точку России и стран СНГ.*
- *Комплексную поставку.*
- *Работу по проектам и поставку образцов.*
- *Формирование склада под заказчика.*

- *Сертификаты соответствия на поставляемую продукцию (по желанию клиента).*
- *Тестирование поставляемой продукции.*
- *Поставку компонентов, требующих военную и космическую приемку.*
- *Входной контроль качества.*
- *Наличие сертификата ISO.*

В составе нашей компании организован Конструкторский отдел, призванный помогать разработчикам, и инженерам.

Конструкторский отдел помогает осуществить:

- *Регистрацию проекта у производителя компонентов.*
- *Техническую поддержку проекта.*
- *Защиту от снятия компонента с производства.*
- *Оценку стоимости проекта по компонентам.*
- *Изготовление тестовой платы монтаж и пусконаладочные работы.*

Тел: +7 (812) 336 43 04 (многоканальный)
Email: org@lifeelectronics.ru

www.lifeelectronics.ru