REV. Status
REVISION E REVISED AND REDRAWN ON CAD/CAM 01/02/92 HA
REVISION F TEMECULA WAS CARSON 05/12/98 TS

MODEL NUMBER
TTC−143−LB

FCC68 DIRECT CONNECT TELEPHONE COUPLING TRANSFORMER 600:600

A. Electrical Specifications (@ 25° C)

1. Pri Source Impedance; 600Ω
2. Sec Load Impedance; 600Ω
3. Pri DC Unbalance Current; 90mA
4. Operating Level; −45dBm to +10dBm
5. Insertion Loss; 1.8dB MAX @ 1800Hz 0dBm & DC90mA
6. Frequency Response;
   +0.2dB, −1.1dB @ 500−3500Hz 0dBm & DC90mA (relative to 1800Hz)
   +0.2dB, −2.5dB @ 300−3500Hz 0dBm & DC90mA (relative to 1800Hz)
7. Pri Impedance; 600Ω ±20% @ 500−1800Hz 0dBm & DC90mA
8. Pri Return Loss; 14dB MIN @ 1800Hz 0dBm & DC90mA
9. Longitudinal Balance; 60dB MIN @ 200−4000Hz
10. Total Harmonic Distortion; 0.5% MAX @ 300−3500Hz 0dBm & DC90mA
11. DC Resistance; (1−2) = 85Ω ±10%
    (3−4) = 110Ω ±10%
12. Turns Ratio; (1−2) : (3−4) = 1 : 1.07 ±2%
13. Dielectric Strength; AC 1500Vrms 1 minute
    @ Pri to Sec, Pri to Core

B. Marking; TTC−143−LB, TAMURA TEMECULA, CA,
Date Code & Country of origin

C. Schematic Diagram

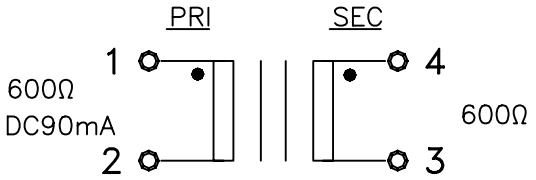

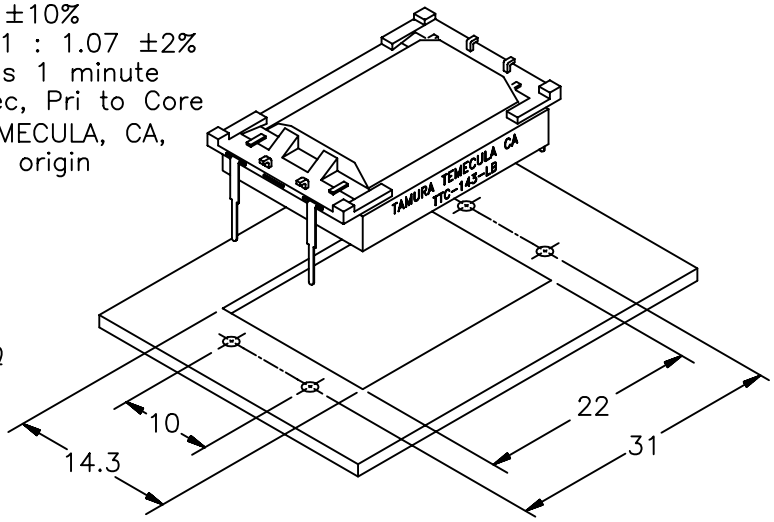

D. Mechanical Specifications

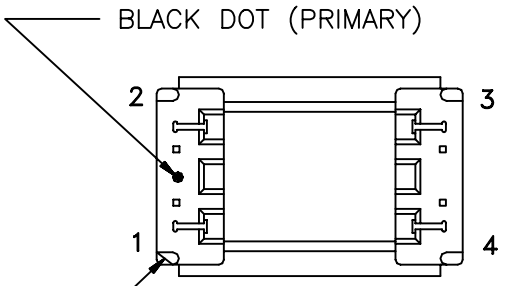

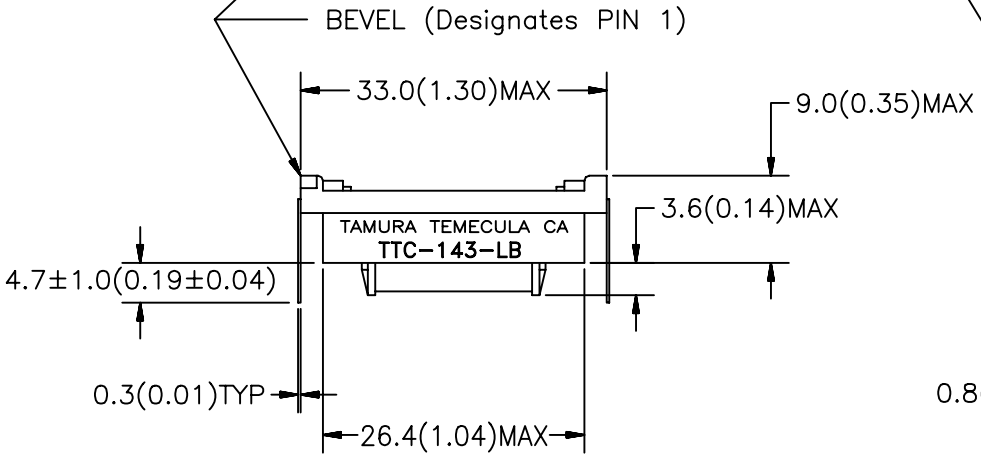

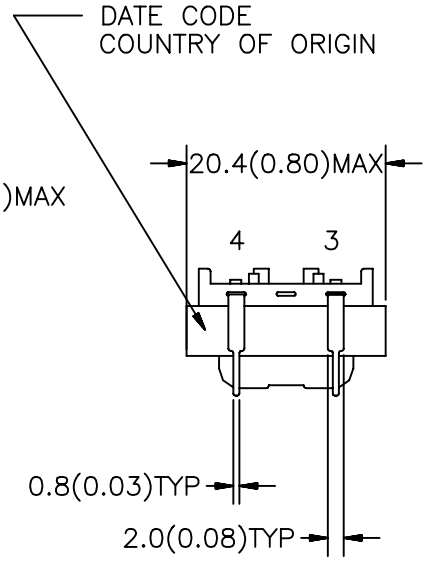

TOLERANCES (mm)
≦ 4 ± 0.2
4 ≦ 20 ± 0.3
20 ≦ 50 ± 0.4

Note: Pin Material: Solder plated copper pin

PREPARED BY: D. Kelley	DRAWING CONTROL NO. P−A1−10316 ACAD\TTC\A1103161.DWG	REV F	MODEL DESCRIPTION DIRECT CONNECT TELEPHONE COUPLING TRANSFORMER	MODEL SPECIFICATION TTC−143−LB
ENGINEER: T. Shiozawa				
QUALITY CONTROL: D. Kelley	CONTENTS OF THIS DRAWING ARE SUBJECT TO CHANGE WITHOUT PRIOR NOTICE		TAMURA CORPORATION OF AMERICA 43352 BUSINESS PARK DRIVE, TEMECULA, CA. 92590−6624 (909) 699−1270 FAX 9096769482	DIM: mm(In) SCL: NONE SH: 1 OF 1
APPROVED: D. Suzuki				

PROPRIETARY NOTICE: THIS DRAWING PRINT OR DOCUMENT AND SUBJECT MATTER DISCLOSED HEREIN ARE PROPRIETARY ITEMS TO WHICH TAMURA RETAINS THE EXCLUSIVE RIGHT OF DISSEMINATION, REPRODUCTION, MANUFACTURE AND SALE. THIS DRAWING, PRINT OR DOCUMENT IS SUBMITTED IN CONFIDENCE FOR CONSIDERATION BY THE RECIPIENT ALONE UNLESS PERMISSION FOR FURTHER DISCLOSURE IS EXPRESSLY GRANTED IN WRITING.

Mouser Electronics

Authorized Distributor

Click to View Pricing, Inventory, Delivery & Lifecycle Information:

Tamura:

TTC-143-LB

ООО «ЛайфЭлектроникс» “LifeElectronics” LLC

ИНН 7805602321 КПП 780501001 Р/С 40702810122510004610 ФАКБ "АБСОЛЮТ БАНК" (ЗАО) в г.Санкт-Петербурге К/С 30101810900000000703 БИК 044030703

Компания «Life Electronics» занимается поставками электронных компонентов импортного и отечественного производства от производителей и со складов крупных дистрибьюторов Европы, Америки и Азии.

С конца 2013 года компания активно расширяет линейку поставок компонентов по направлению коаксиальный кабель, кварцевые генераторы и конденсаторы (керамические, пленочные, электролитические), за счёт заключения дистрибьюторских договоров

Мы предлагаем:

- *Конкурентоспособные цены и скидки постоянным клиентам.*
- *Специальные условия для постоянных клиентов.*
- *Подбор аналогов.*
- *Поставку компонентов в любых объемах, удовлетворяющих вашим потребностям.*

- *Приемлемые сроки поставки, возможна ускоренная поставка.*
- *Доставку товара в любую точку России и стран СНГ.*
- *Комплексную поставку.*
- *Работу по проектам и поставку образцов.*
- *Формирование склада под заказчика.*

- *Сертификаты соответствия на поставляемую продукцию (по желанию клиента).*
- *Тестирование поставляемой продукции.*
- *Поставку компонентов, требующих военную и космическую приемку.*
- *Входной контроль качества.*
- *Наличие сертификата ISO.*

В составе нашей компании организован Конструкторский отдел, призванный помогать разработчикам, и инженерам.

Конструкторский отдел помогает осуществить:

- *Регистрацию проекта у производителя компонентов.*
- *Техническую поддержку проекта.*
- *Защиту от снятия компонента с производства.*
- *Оценку стоимости проекта по компонентам.*
- *Изготовление тестовой платы монтаж и пусконаладочные работы.*

Тел: +7 (812) 336 43 04 (многоканальный)
Email: org@lifeelectronics.ru

www.lifeelectronics.ru