Amorphous Silicon Solar Cells Speccification
アモルファスシリコン太陽電池　仕様

Model：AM-1816CA

1.Outside dimensions 外形寸法

Light Receiving Side(受光面)　　Overcoat Side(オーバーコート面)

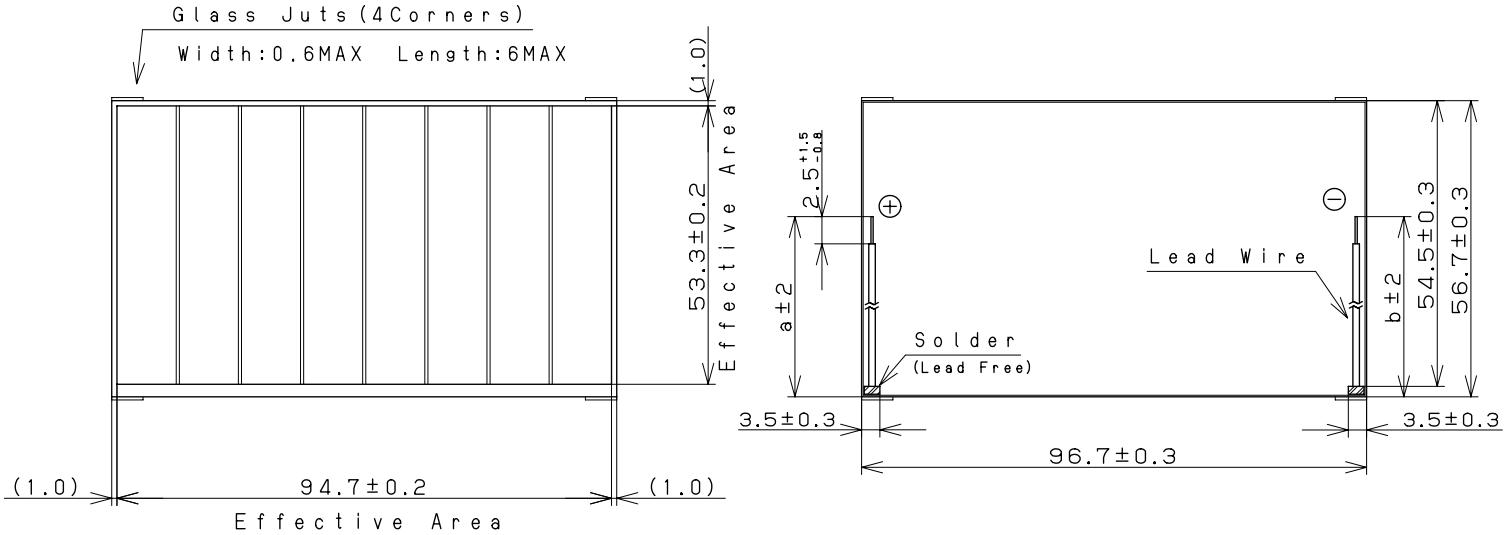

(dimension:mm)

Lead Wires : AWG30	
a:104	b:104

Note
Glass Substrate Thickness(ガラス基板厚)：1.1mm±0.1
Module Thickness(モジュール厚)：1.3mmMAX
Wire-Solder thickness:2.5mmMAX (including Module)
(リード線半田付け部厚)

2.Rated Specifications(at 25℃)

Item	Specifications(Initial)
2.1 Open circuit voltage:Voc 開放電圧	Typical　4.9V　at 200Lx FL
2.2 Short circuit Current:Isc 短絡電流	Typical　94.0μA　at 200Lx FL
2.3 Operating Voltage & Operating Current:Vope-Iope 動作特性	Typical　2.6V - 21.0μA　at 50Lx FL
	Minimum　3.0V - 63.0μA　at 200Lx FL
	Typical　3.0V - 84.0μA　at 200Lx FL
2.5 Working temperature range:Topr 動作温度範囲	-10 to 60℃
2.6 Storage temperature range:Tstg 保存温度範囲	-20 to 70℃
2.7 Working illuminance range 使用照度範囲	~1000Lx

FL:White Fluorescent Light

Ｉ－Ｖ　Characteristics

REFERENCE

1.Model : AM-1816
2.Outside Dimension :　96.7mm　×　56.7mm

FL:White Fluorescent Light

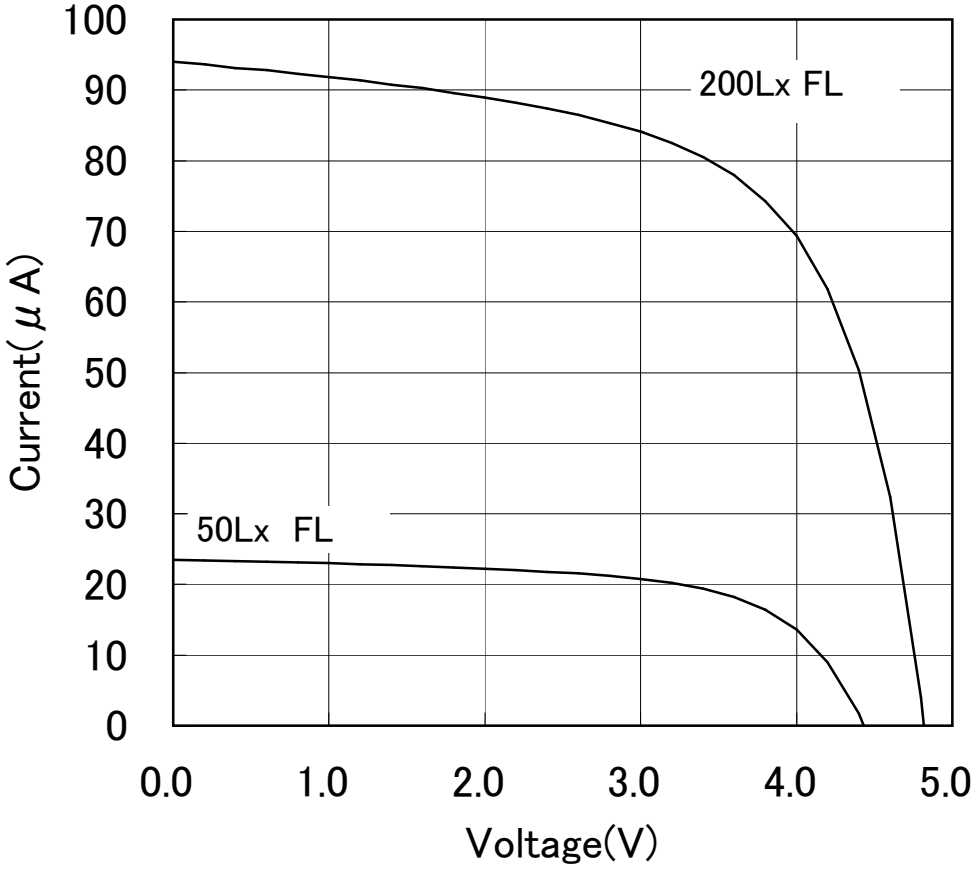

*このデータは標準的な出力特性を示すものであり、特性を保証するものではありません。

*The data are meant to show standard electric characteristics only , not intended to guarantee the characteristics.

出力の照度依存特性

REFERENCE

Dependence of Output on Illumination

1.Model : AM-1816
2.Outside Dimension :　96.7mm　×　56.7mm

FL:White Fluorescent Light

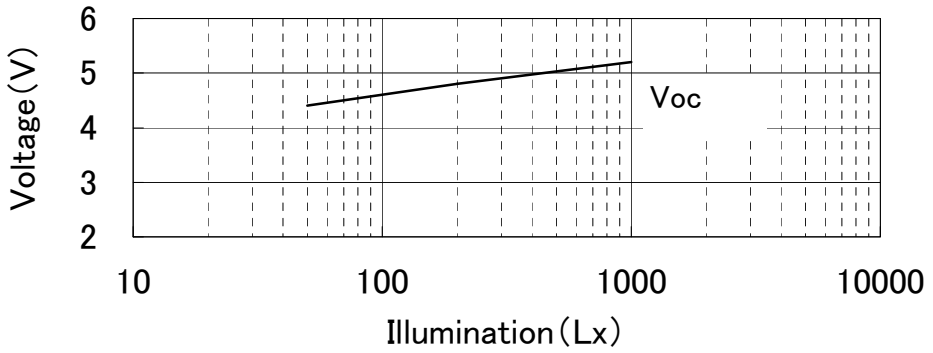

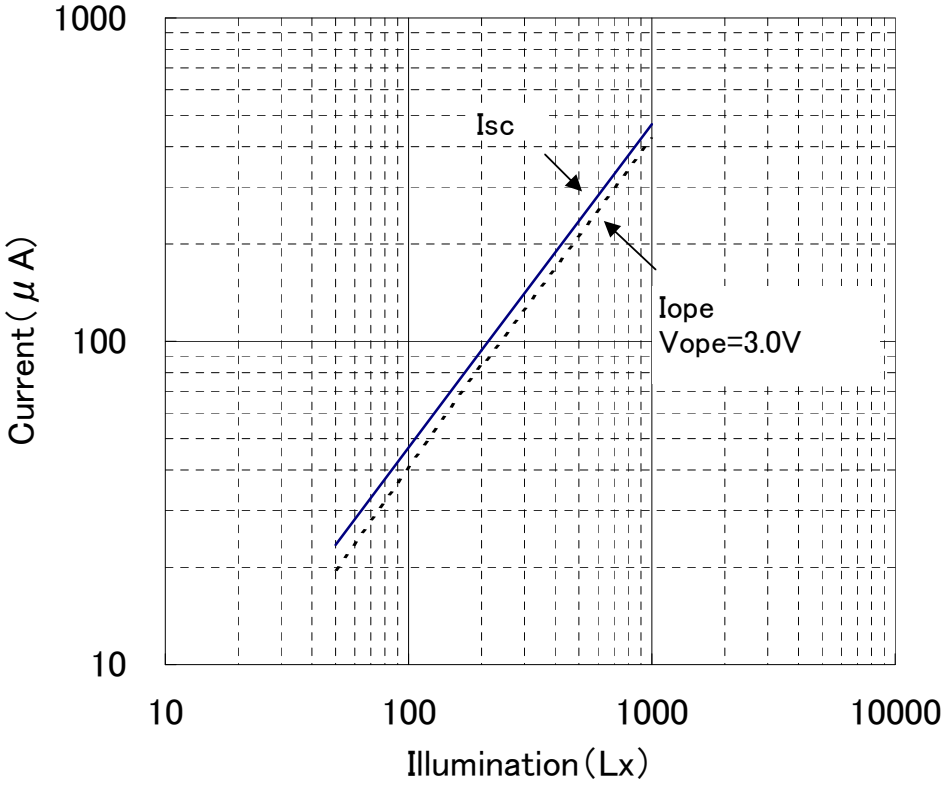

*このデータは標準的な出力特性を示すものであり、特性を保証するものではありません。

*The data are meant to show standard electric characteristics only , not intended to guarantee the characteristics.

出力の温度依存特性

REFERENCE

Dependence of Output on Temperature

1.Model : AM-1816
2.Outside Dimension : 96.7mm × 56.7mm

at 200Lx White Fluorescent Light

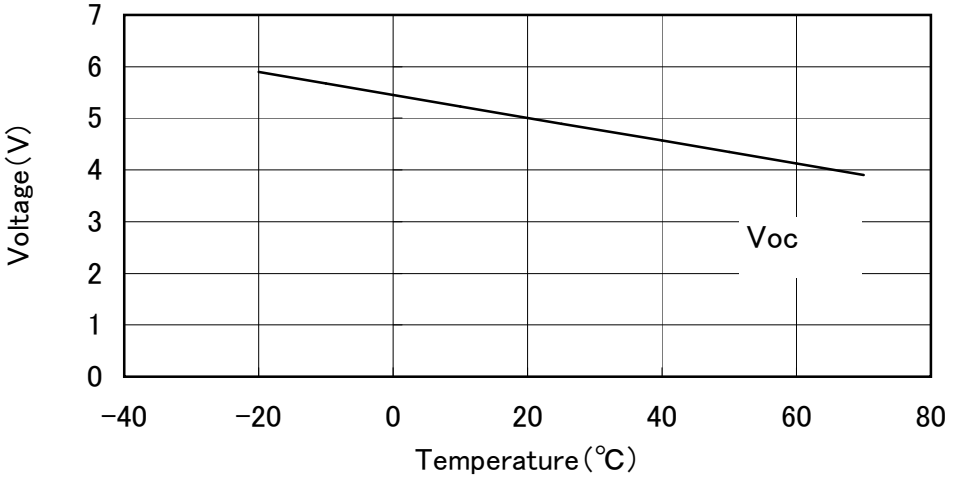

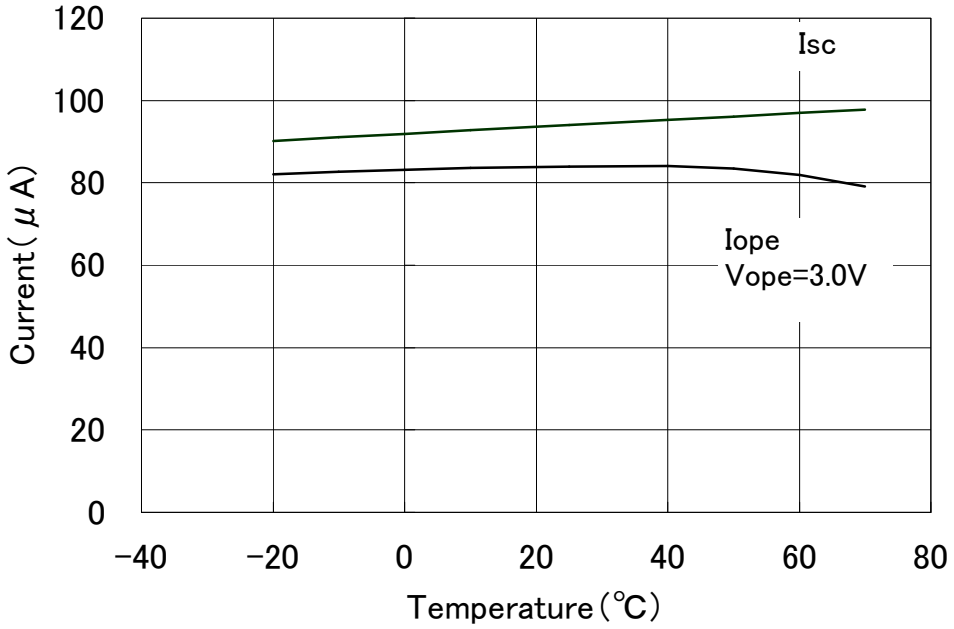

*このデータは標準的な出力特性を示すものであり、特性を保証するものではありません。

*The data are meant to show standard electric characteristics only , not intended to guarantee the characteristics.

ООО «ЛайфЭлектроникс» “LifeElectronics” LLC

ИНН 7805602321 КПП 780501001 Р/С 40702810122510004610 ФАКБ "АБСОЛЮТ БАНК" (ЗАО) в г.Санкт-Петербурге К/С 30101810900000000703 БИК 044030703

Компания «Life Electronics» занимается поставками электронных компонентов импортного и отечественного производства от производителей и со складов крупных дистрибьюторов Европы, Америки и Азии.

С конца 2013 года компания активно расширяет линейку поставок компонентов по направлению коаксиальный кабель, кварцевые генераторы и конденсаторы (керамические, пленочные, электролитические), за счёт заключения дистрибьюторских договоров

Мы предлагаем:

- *Конкурентоспособные цены и скидки постоянным клиентам.*
- *Специальные условия для постоянных клиентов.*
- *Подбор аналогов.*
- *Поставку компонентов в любых объемах, удовлетворяющих вашим потребностям.*

- *Приемлемые сроки поставки, возможна ускоренная поставка.*
- *Доставку товара в любую точку России и стран СНГ.*
- *Комплексную поставку.*
- *Работу по проектам и поставку образцов.*
- *Формирование склада под заказчика.*

- *Сертификаты соответствия на поставляемую продукцию (по желанию клиента).*
- *Тестирование поставляемой продукции.*
- *Поставку компонентов, требующих военную и космическую приемку.*
- *Входной контроль качества.*
- *Наличие сертификата ISO.*

В составе нашей компании организован Конструкторский отдел, призванный помогать разработчикам, и инженерам.

Конструкторский отдел помогает осуществить:

- *Регистрацию проекта у производителя компонентов.*
- *Техническую поддержку проекта.*
- *Защиту от снятия компонента с производства.*
- *Оценку стоимости проекта по компонентам.*
- *Изготовление тестовой платы монтаж и пусконаладочные работы.*

Тел: +7 (812) 336 43 04 (многоканальный)
Email: org@lifeelectronics.ru

www.lifeelectronics.ru