ORIGINAL

TECHNICAL DATA

RIGHT ANGLE PLUG CLAMP TYPE CABLE 2.8/50 + 75S

R142.154.000

SERIES BNC 75

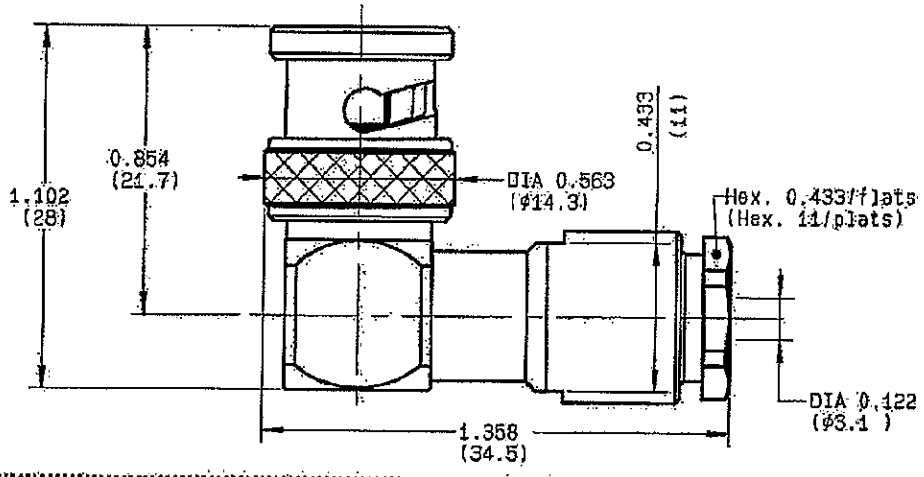

NOMINAL IMPEDANCE	75	Ω
FREQUENCY RANGE	0-1.5	GHz
TEMPERATURE RATING	-65/+165	°C
V.S.W.R	1.65 + 0 x F(GHz)	Maxi
RF INSERTION LOSS	0.175 √F(GHz)	dB Maxi
VOLTAGE RATING	335	Veff Maxi
DIELECTRIC WITHSTANDING VOLTAGE	1000	Veff Mini
INSULATION RESISTANCE	5000	MΩ Mini
HERMETIC SEAL	NA	Atm.cm³/s
LEAKAGE (pressurized only)	NA	
MECHANICAL DURABILITY	500	Cycles
WEIGHT	29.8	gr
SPECIFICATION		

CABLES : KX 22A
RG 188
RG 316
RG 179

OTHERS CHARACTERISTICS

CABLE RETENTION	58	N Mini
CENTER CONTACT RETENTION		
Axial force - mating end	27	N Mini
Axial force - opposite end	27	N Mini
Torque	NA	cm.N Mini
RECOMMENDED TORQUES		
Mating	NA	cm.N
Panel nut	NA	cm.N
Clamp nut	450	cm.N

CONNECTOR PARTS	MATERIALS	FINISH (all values are given in micrometers)
BODY	BRASS	NICKEL 2
OUTER CONTACT		
CENTER CONTACT	BRASS	GOLD 0.5 OVER NICKEL 2
INSULATOR	PTFE	-
GASKET	SILICONE RUBBER	-
OTHERS PIECES	BRASS	NICKEL 2

ISSUE	CREATION DATE	FILE PART-NUMBER
0630 H		

Y. PERRIN

RADIALL®

The information given here is subject to change without notice.
Design changes may be in order to improve the product .

Connect to the future

RADIALL®

R142.154.000

ISSUE 0630 H | SERIES BNC 75

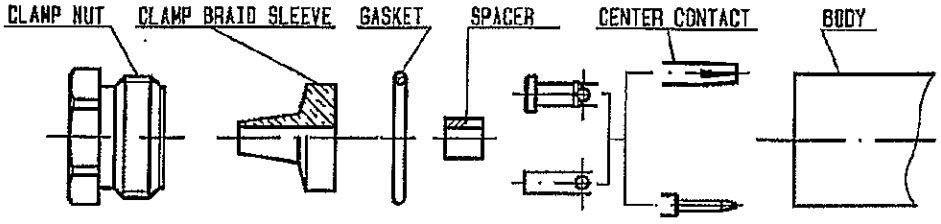

①

Slide clamp nut onto cable .
Strip the cable .
Cut 2 slots in the jacket
if necessary .
-

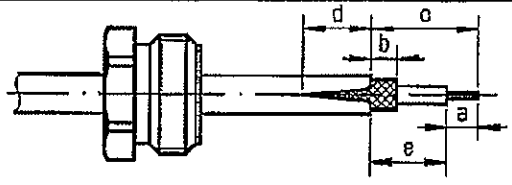

Stripping	a	b	c	d	e
inch	0.157	0.079	0.354	0.079	0.197
mm	4	2	9	2	5

②

Slide the clamp braid sleeve between
cable dielectric and braid .
Cut the braid flush with the clamp
braid sleeve .
Slide the spacer onto the cable.
-
-
-

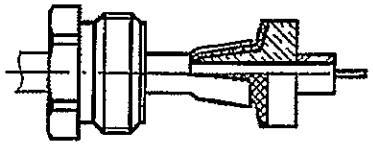

③

Solder center contact onto cable
center conductor .
Slide back nut over clamp assembly.
-
-
-
-
-

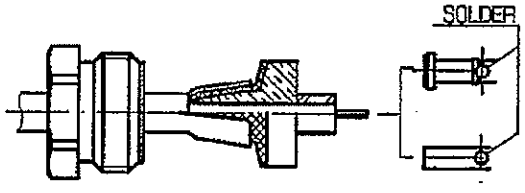

④

Mount gasket into connector .
Screw sub-assembly into the connector
body .
(recommended coupling torque 450 N.cm)
-
39.82 in.lb

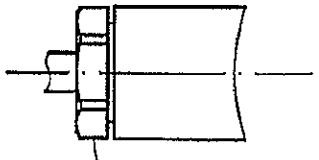

Hex. : 11.00 mm /flats
Hex. : 0.433inch /flats

Y.PERRIN

The information given here is subject to change without notice.Design changes may be in order to improve the product.

ООО «ЛайфЭлектроникс» “LifeElectronics” LLC

ИНН 7805602321 КПП 780501001 Р/С 40702810122510004610 ФАКБ "АБСОЛЮТ БАНК" (ЗАО) в г.Санкт-Петербурге К/С 30101810900000000703 БИК 044030703

Компания «Life Electronics» занимается поставками электронных компонентов импортного и отечественного производства от производителей и со складов крупных дистрибьюторов Европы, Америки и Азии.

С конца 2013 года компания активно расширяет линейку поставок компонентов по направлению коаксиальный кабель, кварцевые генераторы и конденсаторы (керамические, пленочные, электролитические), за счёт заключения дистрибьюторских договоров

Мы предлагаем:

- *Конкурентоспособные цены и скидки постоянным клиентам.*
- *Специальные условия для постоянных клиентов.*
- *Подбор аналогов.*
- *Поставку компонентов в любых объемах, удовлетворяющих вашим потребностям.*

- *Приемлемые сроки поставки, возможна ускоренная поставка.*
- *Доставку товара в любую точку России и стран СНГ.*
- *Комплексную поставку.*
- *Работу по проектам и поставку образцов.*
- *Формирование склада под заказчика.*

- *Сертификаты соответствия на поставляемую продукцию (по желанию клиента).*
- *Тестирование поставляемой продукции.*
- *Поставку компонентов, требующих военную и космическую приемку.*
- *Входной контроль качества.*
- *Наличие сертификата ISO.*

В составе нашей компании организован Конструкторский отдел, призванный помогать разработчикам, и инженерам.

Конструкторский отдел помогает осуществить:

- *Регистрацию проекта у производителя компонентов.*
- *Техническую поддержку проекта.*
- *Защиту от снятия компонента с производства.*
- *Оценку стоимости проекта по компонентам.*
- *Изготовление тестовой платы монтаж и пусконаладочные работы.*

Тел: +7 (812) 336 43 04 (многоканальный)
Email: org@lifeelectronics.ru

www.lifeelectronics.ru