Copying of this document and giving it to others and the use or communication of the contents thereof, are forbidden without express authority. Offenders are liable to the payment of damages. All rights are reserved in the event of the grant of a patent or the registration of the utility model or design.

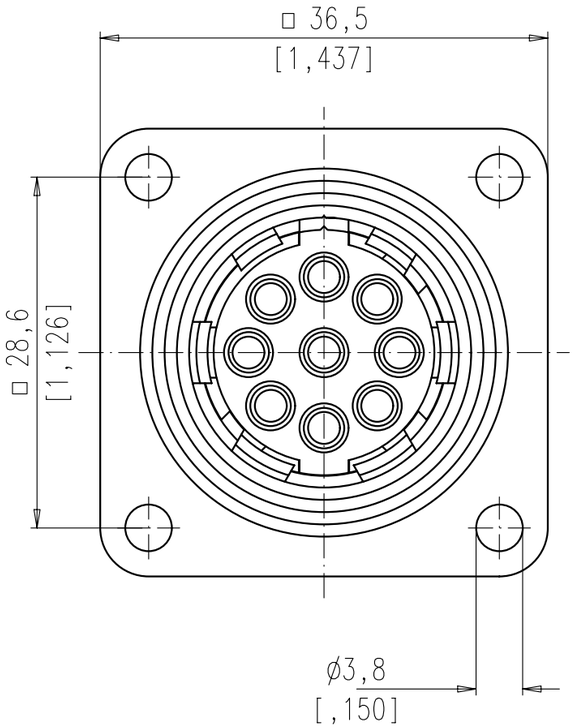

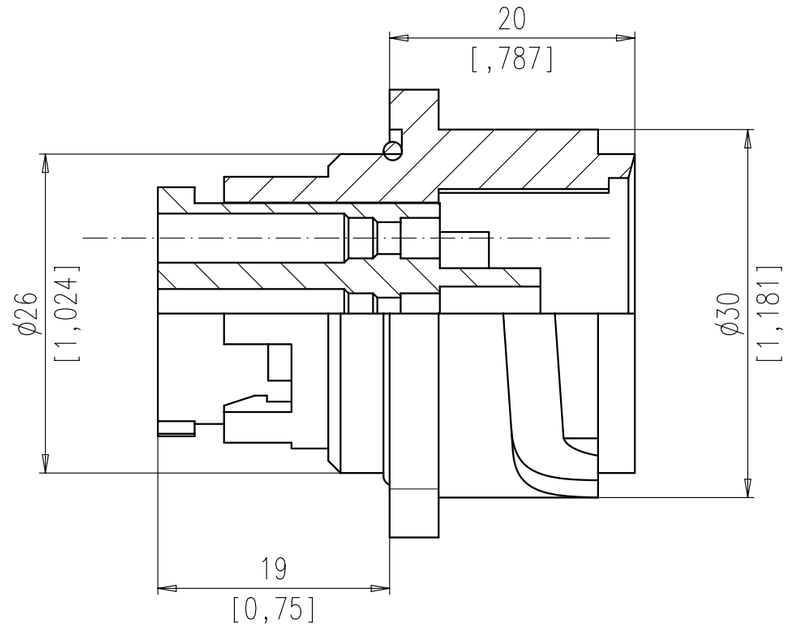

Montageausschnitt
Panel cutout

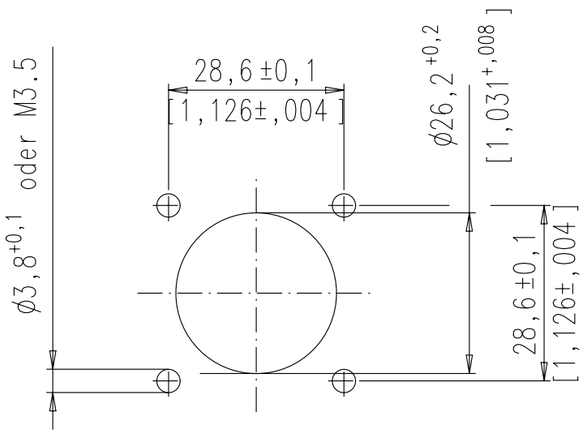

M 1:1

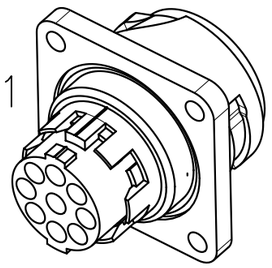

Technische Daten
Technical Data

Ansicht auf Steckseite /View to connecting side

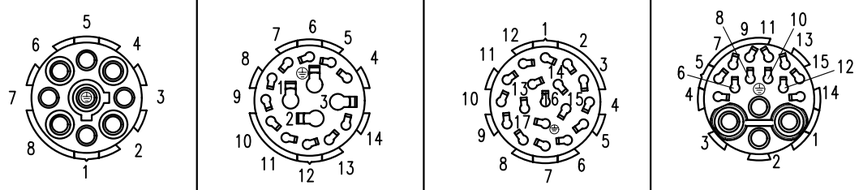

Bestellnummer Order No.	C016 10C008 000 1	C016 10C014 000 1	C016 10C017 000 1	C016 10C015 000 1
Polzahl No. of Contacts	8 + PE	14 + PE	17 + PE	12 + 3 + PE
Anschlußart Connection	Crimpen/Crimp	Crimpen/Crimp	Crimpen/Crimp	Crimpen/Crimp
Anschlußquerschnitt Wire gauge	0,14 - 2,5 mm²	4 x 0,5-2,5 mm² 11 x 0,09-1,0 mm²	0,09 - 1,0 mm²	4 x 0,14-2,5 mm² 12 x 0,09-1,0 mm²
Bemessungsspannung Rated Voltage	400 V	100 V (UL & CSA 250 V)	100 V (UL & CSA 250 V)	3x320V / 12x24V (UL & CSA 250V/24V)
Strombelastbarkeit Rated Current	12 A (UL & CSA 10 A)	3x16A / 11x6A (UL & CSA 12A/4A)	6 A (UL & CSA 5 A)	3x12A / 12x6A (UL & CSA 10A/5A)
Verschmutzungsgrad Pollution Degree	3	3	3	3
Überspannungskategorie Overvoltage Category	III	III	III	III
Schutzart (in gestecktem Zustand) Prottection Class (when Mated)	IP 65	IP 65	IP 65	IP 65
Werkstoff: Gehäuse und Kontaktträger Material: Housing and Insert	PA	PA	PA	PA
Werkstoff Dichtung Material Gasket	Neoprene	Neoprene	Neoprene	Neoprene

12+3+PE	C016 10C015 000 1	12x N 01 015 00.. (0,09 mm² - 1,0 mm²) 4x N 01 016 00.. (0,14 mm² - 2,5 mm²)
17+PE	C016 10C017 000 1	18x N 01 015 00.. (0,09 mm² - 1,0 mm²)
14+PE	C016 10C014 000 1	11x N 01 015 00.. (0,09 mm² - 1,0 mm²) 4x N 01 025 00.. (0,50 mm² - 2,5 mm²)
8+PE	C016 10C008 000 1	9x N 01 016 00.. (0,14 mm² - 2,5 mm²)
Polzahl No. of Contact	Bestellnummer Order No.	bitte Crimpkontakte seperat bestellen please order crimp contacts seperately

Gewicht (errechnet)/ *Calc WT:* ... 9
Prüfmaß/*Testdimension*
Teileindex
Partindexnumber

Index	Änderung/*Description*	Datum/*Date*	Name
01	201200196	14.03.12	Tol

Zul. Abw./*Tolerances:*
DIN 6784

04	Datum/*Date*	Name
Gez. *Drawn*	27.09.	Grimm
Gepr. *Checked*		i.A. G.

Amphenol-Tuchel Electronics GmbH

Maßstab/*Scale* 2:1/1:1 | A3

CUSTOMER DRAWING

Gerätestecker/Male Receptacle
Serie C16-3 Gehäusegröße 1/
Serie C16-3 Size 1

M | C016 10C0XX 000 1 | Blatt/*Sheet* 1 | 1 Bl.

Ers. f./*Similar to:*

Weitergabe sowie Vervielfältigung dieser Unterlage, Verwertung und Mitteilung ihres Inhalts nicht gestattet, soweit nicht ausdrücklich zugestanden. Zuwiderhandlungen verpflichten zu Schadenersatz. Alle Rechte für den Fall der Patenterteilung oder Gebrauchsmuster-Eintragung vorbehalten.

Scheedel/24.10.2013

ООО «ЛайфЭлектроникс» “LifeElectronics” LLC

ИНН 7805602321 КПП 780501001 Р/С 40702810122510004610 ФАКБ "АБСОЛЮТ БАНК" (ЗАО) в г.Санкт-Петербурге К/С 30101810900000000703 БИК 044030703

Компания «Life Electronics» занимается поставками электронных компонентов импортного и отечественного производства от производителей и со складов крупных дистрибьюторов Европы, Америки и Азии.

С конца 2013 года компания активно расширяет линейку поставок компонентов по направлению коаксиальный кабель, кварцевые генераторы и конденсаторы (керамические, пленочные, электролитические), за счёт заключения дистрибьюторских договоров

Мы предлагаем:

- *Конкурентоспособные цены и скидки постоянным клиентам.*
- *Специальные условия для постоянных клиентов.*
- *Подбор аналогов.*
- *Поставку компонентов в любых объемах, удовлетворяющих вашим потребностям.*

- *Приемлемые сроки поставки, возможна ускоренная поставка.*
- *Доставку товара в любую точку России и стран СНГ.*
- *Комплексную поставку.*
- *Работу по проектам и поставку образцов.*
- *Формирование склада под заказчика.*

- *Сертификаты соответствия на поставляемую продукцию (по желанию клиента).*
- *Тестирование поставляемой продукции.*
- *Поставку компонентов, требующих военную и космическую приемку.*
- *Входной контроль качества.*
- *Наличие сертификата ISO.*

В составе нашей компании организован Конструкторский отдел, призванный помогать разработчикам, и инженерам.

Конструкторский отдел помогает осуществить:

- *Регистрацию проекта у производителя компонентов.*
- *Техническую поддержку проекта.*
- *Защиту от снятия компонента с производства.*
- *Оценку стоимости проекта по компонентам.*
- *Изготовление тестовой платы монтаж и пусконаладочные работы.*

Тел: +7 (812) 336 43 04 (многоканальный)
Email: org@lifeelectronics.ru

www.lifeelectronics.ru