23 SERIES

- **MINIATURE WEDGE BASE NON-GROUNDED OR GROUNDED LAMPHOLDERS**
- **BLACK NYLON HOUSING (UNLESS OTHERWISE NOTED)**
- **6" WIRE LEADS, PRINTED CIRCUIT BOARD OR SOLDER LUG TERMINALS**
- **MAXIMUM RATINGS: 20 WATTS, 28 VOLTS**
- **UL AND CSA RECOGNIZED • UL FILE E20356 • CSA FILE LR 15284-24**

Overview

The 23 Series lampholders are designed for automotive and appliance applications. Most lampholders can be supplied as either non-grounded or grounded units with printed circuit board or solder lug terminals or 6" wire leads. Many bracket and mounting options are available including plug buttons for 5/8" mounting holes and a 5/8" twist and lock socket. Lampholders are designed for use in low voltage applications with T-5 & T-3 1/4 wedge base lamps.

Specifications

Housing: *black nylon, unless otherwise specified. white housing also available.*

Contacts: *brass.*

Terminals:
Solder lug: *electro tinned brass, 0.110" length x 0.010" thick, with one wire hole 3/32"x1/16" in diameter. Non-grounded units are supplied with two terminals. Grounded units are supplied with one terminal.*
Printed circuit board terminals: *brass.*

Wire Leads: 6" Leads: *#22 AWG, black, stranded tinned copper, PVC insulated, UL/CSA rated 105°C, stripped 1/2". Non-grounded units are supplied with two 6" wire leads. Grounded units are supplied with one 6" wire lead. Custom wire lengths, stripping, termination and wire types are also available.*

Mounting:
Brackets: *0.025" to 0.032" zinc plated steel.*
Plug buttons: *for 5/8" mounting hole, nylon or zinc plated steel.*
Twist & Lock: *for 5/8" mounting hole.*
Maximum rating: *20 Watts, 28 Volts.*

Non-grounded unit **23-07**

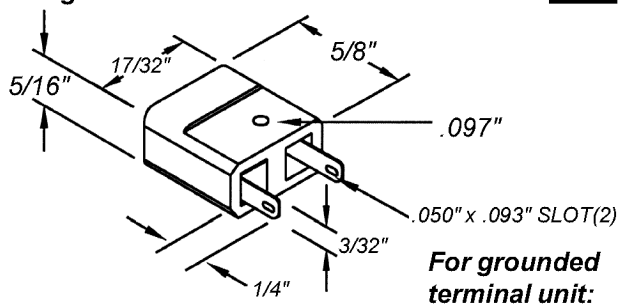

For grounded terminal unit: **23-07-1.**

For wire leads:
Non-grounded unit: **23-207**. *Grounded unit:* **23-207-1.**

For printed circuit board applications. **23-35**

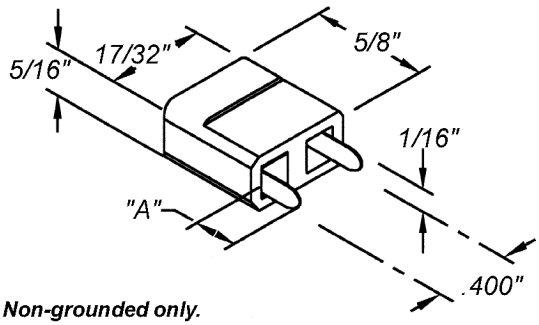

Non-grounded only.

Part Number	Dimension "A"	Brass Terminals
23-35	0.250"	Electro-tinned
23-35XP17	0.150"	Plain Brass
23-35XP18	0.090"	Plain Brass
23-35XP19	0.150"	Electro-tinned
23-35XP20	0.100"	Electro-tinned

Standard version will be supplied without a mounting hole. 0.097" diameter hole in housing is an option.

Lighting Components and Design, Inc.

T-3-1/4 & T-5 MINIATURE WEDGE BASE

LEECRAFT® A Lighting Components and Design Product Line

23 Series • UL & CSA Recognized
Maximum Rating: 20 Watts, 28 Volts
Non-Grounded or Grounded

Black Nylon* Housing
Solder Lug Terminals, 6" Wire Leads
or Printed Circuit Board Terminals
*** Nylon Housing unless otherwise noted.**

For solder lug terminals: ***23-40PL.***

23-240PL

Non-grounded only.

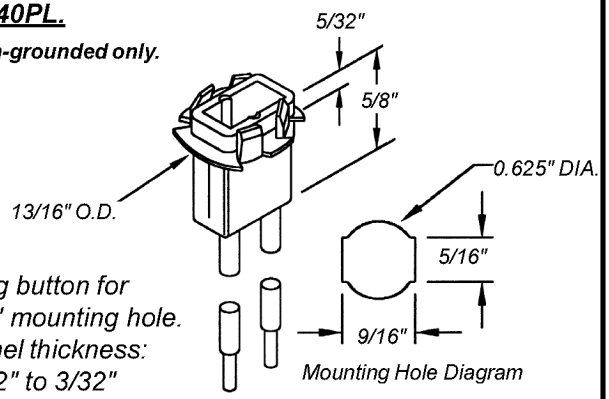

Mounting Hole Diagram

Plug button for 5/8" mounting hole.
Panel thickness: 1/32" to 3/32"

Non-grounded only.

23-340PL

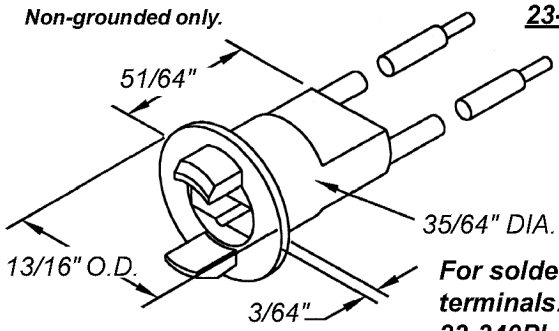

For solder lug terminals: ***23-340PL-T.***

Housing material: Ultem®
Plug button for 5/8" mounting hole.
Panel thickness range: 1/32" to 5/64".

23-440PL

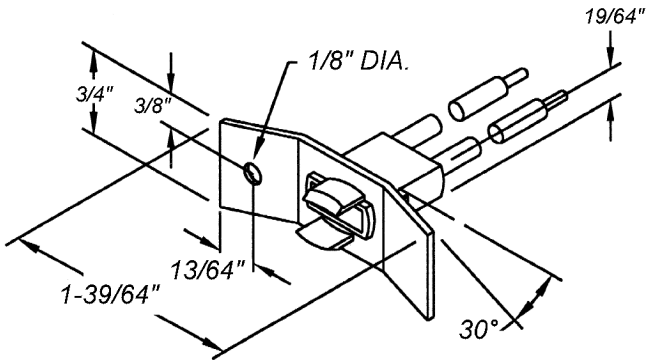

Designed for snap-in mounting with a mechanical locking feature for greater panel assurance.

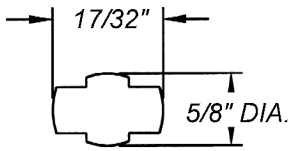

Mounting Hole Diagram

For solder lug terminals: ***23-440PL-T.***

Non-grounded only.

Panel Thickness: 1/32" to 3/32"

23-540PL

Housing material: polyester
Mounting hole: 5/8"
Panel thickness: 1/32" to 5/64"

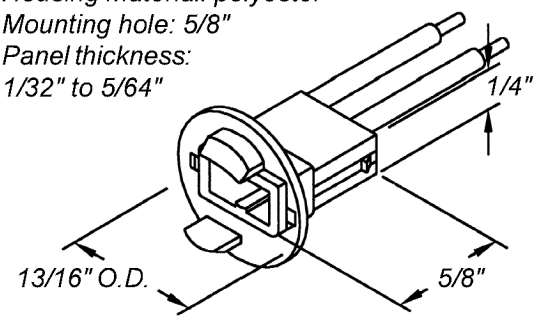

Non-grounded only.

For solder lug terminals: ***23-540PL-T.***

Mounting hole: 5/8".
Panel thickness: 1/32" to 5/64".

23-540PLC

Non-grounded only.

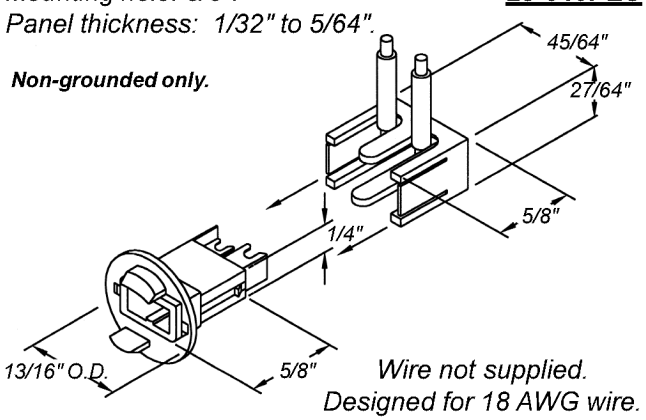

Wire not supplied.
Designed for 18 AWG wire.

ООО «ЛайфЭлектроникс» “LifeElectronics” LLC

ИНН 7805602321 КПП 780501001 Р/С 40702810122510004610 ФАКБ "АБСОЛЮТ БАНК" (ЗАО) в г.Санкт-Петербурге К/С 30101810900000000703 БИК 044030703

Компания «Life Electronics» занимается поставками электронных компонентов импортного и отечественного производства от производителей и со складов крупных дистрибьюторов Европы, Америки и Азии.

С конца 2013 года компания активно расширяет линейку поставок компонентов по направлению коаксиальный кабель, кварцевые генераторы и конденсаторы (керамические, пленочные, электролитические), за счёт заключения дистрибьюторских договоров

Мы предлагаем:

- *Конкурентоспособные цены и скидки постоянным клиентам.*
- *Специальные условия для постоянных клиентов.*
- *Подбор аналогов.*
- *Поставку компонентов в любых объемах, удовлетворяющих вашим потребностям.*

- *Приемлемые сроки поставки, возможна ускоренная поставка.*
- *Доставку товара в любую точку России и стран СНГ.*
- *Комплексную поставку.*
- *Работу по проектам и поставку образцов.*
- *Формирование склада под заказчика.*

- *Сертификаты соответствия на поставляемую продукцию (по желанию клиента).*
- *Тестирование поставляемой продукции.*
- *Поставку компонентов, требующих военную и космическую приемку.*
- *Входной контроль качества.*
- *Наличие сертификата ISO.*

В составе нашей компании организован Конструкторский отдел, призванный помогать разработчикам, и инженерам.

Конструкторский отдел помогает осуществить:

- *Регистрацию проекта у производителя компонентов.*
- *Техническую поддержку проекта.*
- *Защиту от снятия компонента с производства.*
- *Оценку стоимости проекта по компонентам.*
- *Изготовление тестовой платы монтаж и пусконаладочные работы.*

Тел: +7 (812) 336 43 04 (многоканальный)
Email: org@lifeelectronics.ru

www.lifeelectronics.ru